骑马订
128g双铜
120*150mm

EC REP SCHEUFER Technologies GmbH
Address: Hertleinstrasse 37, 91052, Erlangen, Germany
E-mail: Mark.Zhang@scheufer.com

UK REP VISHTEC UK Co.,Ltd
Address: Unit G25 Waterfront Studios, 1DockRoad, London, E16 1AH
E-mail: Vincent.feng@vish-tec.com

RoHS
MADE IN CHINA

BLITZWOLF

User Manual

BW-WS03

Contents

English.....01-05
French.....06-10
German.....11-15
Italian.....16-20
Spanish.....21-25

English

What's in the box

Indoor Weather Station*1
Outdoor Full Function Sensor*1
Screw Pack *1

To know the product

This product is a household weather station, non-professional special equipment, collecting weather data for reference only.If it may be damaged in bad weather, the damage caused by force majeure factors will not be guaranteed. Please pay attention to reasonable and safe use. It is suggested to take good safety protection measures before sudden weather and move the product components to a safe position in time.

1. Indoor Weather Station

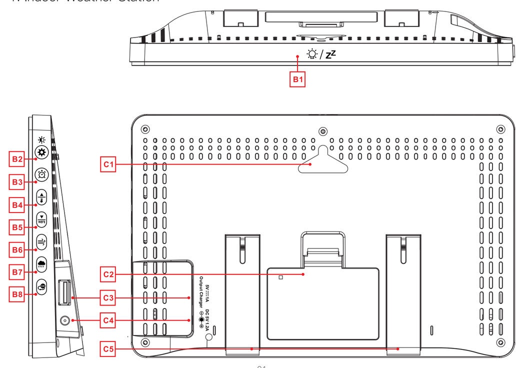

B1: / zz Battery mode switch backlight, alarm mode into snooze, set mode exit Settings.
B2: / Short press to adjust the brightness, long press to enter the setting mode, jump to the setting item.
B3: Short press to view the alarm clock time, long press to enter the alarm clock setting mode.
B4: Short press to view temperature and humidity records, long press to switch air pressure/light display mode, adjust the value when setting/
B5: Short press to view temperature and humidity records, long press to switch air pressure/light display mode, adjust the value when setting.
B6: Short press to view the wind speed record, long press to switch the wind speed and direction display mode.
B7: Short press to view the rainfall record, long press to switch the rainfall display mode.
B8: Short press to see the channel ID, long press to open or close the channel cycle.
C1: Hanging hole
C2: Battery compartment
C3: USB charging socket
C4: Power supply socket
C5: Support frame

2. Outdoor Full Function Sensor

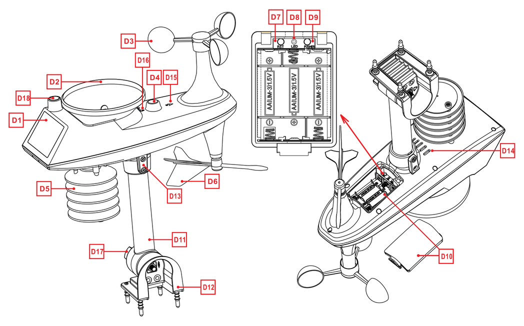

D1: Solar panel
D2: Rain funnel
D3: Wind cups
D4: Bubble level
D5: Temperature | humidity induction box
D6: Wind Directional Vane
D7: Reset button
D8: LED indicator
D9: Manual transmit signal button
D10: Battery compartment
D11: Support rod
D12: Fixed base
D13: Socket head cap screws
D14: Drain vents For rain sensor
D15: North direction mark
D16: Rain funnel rotation mark
D17: Large nut for fixing the support rod and the base
D18: Lighting and UV sensors

How to use

1. Setup Preparation

Items you will need to setup your station (not included):
· Crosshead screwdriver and hex driver for assembly.
· 5V1A power adapter
· Fresh Batteries:
AA*2 alkaline or lithium batteries for the weather station.
AA *3 alkaline or lithium batteries for the multi-combination sensor.

2. For Best Results:

• Remove weather station and sensors from the package and place together on a table or bench, within easy reach.
• Place batteries and screwdriver within reach of setup location.
• Keep sensors and weather station 0.15-0.3 meter or 5-10 feet for at least 15 minutes after installing batteries, to allow the sensors and station to connect repeatedly.

3. Quick Setup

1). Insert 3 AA batteries into the multi-combination wireless remote sensor.
2). Then plug the power cord into the weather station.
3). Download the corresponding APP (WeatherSense APP) on the mobile phone, open the APP, register the user and log in, and pair the weather station with the WIFI and server information according to the prompt of the APP.(Skip this step if your model doesn't have WiFi.)

4). Configure basic settings. Set time, date, unit, etc.
5). Insert 2 AA batteries into the weather station (when the power adapter is unexpectedly powered off, the settings will not be lost).
6). Move the remote sensor to outdoor or other location after 5 minutes.

4. Pairing with weather station device. (Skip this step if your model doesn't have WiFi.)

1. Login user account.
2. Make sure your phone is connected to a 2.4GHz Wi-Fi network.
3. Plug in weather station with AC/DC power, Press and hold " WIFI " button for 3 seconds until "WI-FI AP" blinking on the device display. If the device is first enabled, it will automatically enter AP mode, and "WI-FI AP" blinks on the display.
4. Please select "W003" for the connection method. After the new device search is completed, please find and select "WeatherTyp".
5. Select the correct Wi-Fi network SSID and Make sure Wi-Fi password you're inputting is correct.
6. Follow the in-app instructions to pair the weather station device:
When the notice of Device binding successful appears in the App. The weather station device will automatically exit AP mode. If not please press and hold" WIFI " button for 3 seconds to exit it.
7. Confirm the city of your current location:
Make sure your phone's location service are turned on and allowed for this App.
Make sure that your current location city can be successfully located in the map. Some cities may fail to locate because there is no corresponding success in the app. You can manually move the location or be automatically positioned to a large administrative level city.
8. The device will connect to your home Wi-Fi network automatically in few minutes. Wi-Fi and signal symbol and All weather data will be displayed after Wi-Fi is successfully connected.
Note: after the power AC/DC adapter is disconnected, the WIFI connection of the device will be automatically disconnected.

5. Mounting Wireless Sensor

1). Mount in an open area clear for 15 meters (50 feet) in all directions.
2). The sensor needs to be mounted on a sturdy platform or bracket that is mounted 1.5 m (5 ft) above the ground.
3). The base of the sensor is screwed to the platform and the support frame. Tighten the large nut that secures the support rod to the base

4). When installing, adjust the sensor body so that the solar panel faces south, otherwise the wind direction will be wrong. Note the "N" North Embossed Mark on the top of the sensor (requires a compass for proofreading, and the "N" North Emboss mark is identical to the "N" of the compass).
5). When installing the sensor, use the top bubble level to ensure the sensor level, otherwise the accuracy of the rainfall reading will be affected.
6). After completing the above two steps, lock the two hexagon socket screws on the side of the sensor body.
7). When installing, the fixing screws of the wind cup and the wind direction cursor should be tightened and tightened.
8). The rainforest structure of the sensor needs to be cleaned regularly (recommended cycle 1-3 months, depending on the frequency of rain):
· Remove the rainwater funnel (turn the rain sand funnel according to the direction of rotation shown).
· Gently remove debris or insects from the rain sensor.
· Remove debris from the rainwater funnel itself,especially debris from the funnel drain.
· Remove the debris from the drain.
· Reinstall the rainwater bucket.

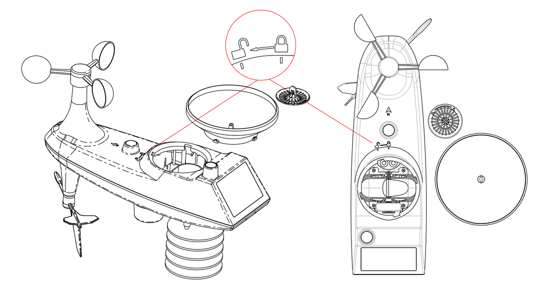

Note: Do not apply oil to the rain sensor.
Note: Make sure the wireless sensor is installed within 50meters of the weather station (empty, unobstructed).
According to the thickness of the obstacle between the wireless sensor and the weather station, the distance should be shortened as much as possible (the distance after the wireless signal penetrates the obstacle will be shortened), otherwise the data transmission may be disturbed.

French

Liste de Colisage

Station météo intérieure * 1
Capteur multifonction extérieur * 1
Pack de vis * 1

Connaissance des produits

Ce produit est une station météorologique domestique, un équipement spécial non professionnel Les données météorologiques recueillies sont à titre indicatif uniquement. En cas de mauvais temps, il peut être endommagé. Les dommages causés par la force majeure ne seront pas garantis. Veuillez faire attention à une utilisation raisonnable et sûre. Il est recommandé de prendre des précautions de sécurité avant les changements brusques de temps et de déplacer les composants du produit dans un endroit sûr à temps.

1. Station météo intérieure

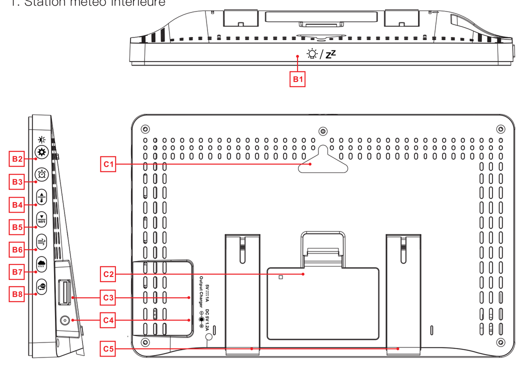

B1: / zz rétro-éclairage du commutateur de mode batterie, le mode du réveil entre en mode répétition, le mode de réglage quitte le réglage
B2: / appuyez brièvement pour régler la luminosité, appuyez longuement pour accéder au mode de réglage, passez aux éléments de réglage
B3: appuyez brièvement pour afficher l'heure du réveil, appuyez longuement pour entrer dans le mode de réglage du réveil
B4: appuyez brièvement pour afficher l'enregistrement de température et d'humidité, appuyez longuement pour changer le mode d'affichage de la pression atmosphérique/de la lumière, ajustez la valeur lors du réglage
B5: appuyez brièvement pour afficher les prévisions météorologiques, appuyez longuement pour entrer en mode d'appairage AP
B6: appuyez brièvement pour afficher l'enregistrement de la vitesse du vent, appuyez longuement pour changer le mode d'affichage de la vitesse et de la direction du vent
B7: appuyez brièvement pour afficher l'enregistrement des précipitations, appuyez longuement pour changer le mode d'affichage des précipitations
B8: appuyez brièvement pour afficher l'ID du canal, appuyez longuement sur le canal pour activer ou désactiver le cycle
C1: Trou de suspension
C2: Compartiment à piles
C3: Port de chargement USB
C4: Trou d'alimentation
C5: Support

2. Capteur multifonction extérieur

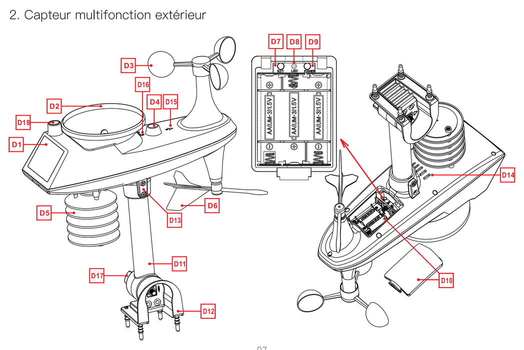

D1: Panneau solaire
D2: Entonnoir de pluie
D3: Coupe de vitesse du vent
D4: Niveau à bulle
D5: Boîtier de capteur de température / humidité
D6: Girouette
D7: Bouton de réinitialisation
D8: Indicateur LED
D9: Bouton de signal de transmission manuelle
D10: Compartiment à piles
D11: Tige de support
D12: Base fixe
D13: Vis à six pans creux
D14: Drain du capteur de pluie
D15: Panneau direction nord
D16: Signe de rotation de l'entonnoir de pluie
D17: Ecrous de fixation de la tige support et du socle
D18: Éclairage et capteur UV

Méthode d'Installation

1. Préparatifs de l'installation

Articles nécessitant la mise en place d'une station météo (non inclus):
· Tournevis Phillips et tournevis hexagonal pour l'assemblage.
· Adaptateur secteur 5V1A
· Nouvelle batterie:
Pile alcaline ou au lithium AA * 2 utilisée dans les stations météorologiques.
Pile AA *3 alcaline ou au lithium utilisée par le capteur.

2. Choix du meilleur emplacement:

• Sortez la station météo et le capteur de l'emballage et placez-les sur une table ou un banc à portée de main.
• Gardez la batterie et le tournevis à portée de main du lieu d'installation.
• Après avoir installé la batterie, placez le capteur et la station météo à 0,15-0,3 mètre ou 5-10 pieds pendant au moins 15 minutes afin que le capteur et la station météo puissent être connectés à plusieurs reprises.

3. Configuration rapide

1) Insérez 3 piles AA dans le capteur sans fil multi-combinaison.
2) Ensuite, branchez le cordon d'alimentation dans la station météo.
3) Téléchargez l'application correspondante (application WeatherSense) sur le téléphone mobile, ouvrez l'application, enregistrez l'utilisateur et connectez-vous, et associez la station météo aux informations WIFI et serveur en fonction de l'invite de l'application. (Si le modèle acheté ne dispose pas de la fonction WIFI, il est possible de sauter cette étape)

4) Configurez les paramètres de base: heure, date, unité, etc.
5) Insérez 2 piles AA dans la station météo (lorsque l'adaptateur secteur est accidentellement coupé, les réglages ne seront pas perdus).
6) Déplacez le capteur multifonction extérieur vers un emplacement extérieur ou autre après 5 minutes.

4. Appairage des équipements de la station météorologique. (Si le modèle acheté ne dispose pas de la fonction WIFI, vous pouvez ignorer cette étape)

1) Connectez-vous au compte de l'utilisateur. Assurez-vous que le téléphone est connecté à un réseau Wi-Fi 2,4 GHz.
2)Assurez-vous que votre téléphone est connecté au réseau Wi-Fi 2,4 GHz
3) Branchez la station météo avec une alimentation CA/CC, appuyez sur le bouton « WIFI » et maintenez-le enfoncé pendant 3 secondes jusqu'à ce que l'appareil affiche "WI-FI AP" clignotant. Si l'appareil est activé pour la première fois, l'appareil entrera automatiquement en mode AP et «WI-FI AP» clignotera sur l'écran.
4) Sélectionnez «W003» comme méthode de connexion. Après avoir recherché de nouveaux appareils, recherchez et sélectionnez «WeatherTyp».
5) Sélectionnez le SSID du réseau Wi-Fi correct et assurez-vous que le mot de passe Wi-Fi saisi est correct.
6) Appairez l'équipement de la station météo conformément aux instructions de l'application:
Lorsqu'une notification de liaison de périphérique réussie apparaît dans l'application, la station météo quitte automatiquement le mode AP. Sinon, appuyez sur le bouton « WIFI » et maintenez-le enfoncé pendant 3 secondes pour quitter.
7) Confirmation de la ville actuelle:
Assurez-vous que le service de localisation mobile est activé et que l'utilisation de cette application est autorisée.
Assurez-vous que la ville de localisation actuelle peut être localisée avec succès sur la carte. Certaines villes peuvent ne pas être localisées car il n'y a pas de localisation réussie correspondante dans l'application. Il est possible de déplacer l'emplacement manuellement ou de localiser automatiquement une plus grande ville de niveau administratif.
8) L'appareil se connectera automatiquement à votre réseau Wi-Fi domestique en quelques minutes. Une fois la connexion Wi-Fi établie, les symboles Wi-Fi et de signal ainsi que toutes les données météorologiques seront affichés.
Remarque: Après avoir déconnecté l'adaptateur d'alimentation CA/CC, la connexion WIFI de l'appareil sera automatiquement déconnectée.

5. Installation du capteur sans fil

1) Le tige de support doit être choisi dans une zone ouverte avec un rayon de 15 mètres (50 pieds).
2) Le capteur doit être installé sur une plate-forme ou un support solide, installé dans un endroit dégagé à 1,5 mètre (5 pieds) du sol.

3) La base du capteur est fixée sur la plate-forme et le cadre de support avec des vis. Serrez le gros écrou qui fixe la tige de support à la base
4) Lors de l'installation, ajustez la direction du capteur de sorte que le panneau solaire soit orienté vers le sud, sinon la direction du vent sera incorrecte. Faites attention à la marque «N» en relief sur le dessus du capteur (vous devez utiliser une boussole pour calibrer, la marque en relief «N» est la même que le «N» de la boussole).
5) Lors de l'installation du capteur, utilisez le niveau à bulle de niveau supérieur pour vous assurer que le capteur reste en position horizontale, sinon cela affectera la précision de la lecture des précipitations.
6) Après avoir effectué les deux étapes ci-dessus, serrez les deux vis à six pans creux sur le côté du corps du capteur.
7) Lors de l'installation, serrez et serrez les vis de fixation de la coupe-vent et du curseur de direction du vent.
8) La structure de la forêt tropicale du capteur doit être nettoyée régulièrement (période recommandée de 1 à 3 mois, en fonction de la fréquence des pluies):
· Retirez l'entonnoir à eau de pluie (tournez l'entonnoir à sable de pluie dans le sens de rotation indiqué).
· Retirez délicatement les débris ou les insectes sur le capteur.
· Retirez les débris de l'entonnoir à eau de pluie lui-même, en particulier les débris sur le drain de l'entonnoir.
· Retirez les débris du drain.
· Réinstallez le seau de pluie.

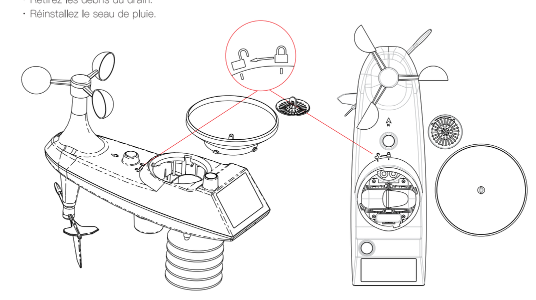

Remarque: N'appliquez pas d'huile sur le capteur de pluie.
Remarque: Assurez-vous que le capteur sans fil est installé à moins de 50 mètres de la station météo (pas d'obstacles dans la zone ouverte).
Selon l'épaisseur de l'obstacle entre le capteur sans fil et la station météo, la distance doit être aussi courte que possible (la distance après le passage du signal sans fil à travers l'obstacle sera raccourcie), sinon cela peut interférer avec la transmission des données.

German

Lieferumfang

Wetterstation für Innenräume*1
Außenfühler mit voller Funktion*1
Schraubensatz*1

Überblick

Dieses Produkt ist eine Wetterstation für den Hausgebrauch, keine professionelle Spezialausrüstung, die Wetterdaten nur als Referenz sammelt. Für Schäden, die durch höhere Gewalt verursacht werden, wird keine Garantie übernommen, daher achten Sie bitte auf einen vernünftigen und sicheren Gebrauch.

1. Innenliegende Wetterstation

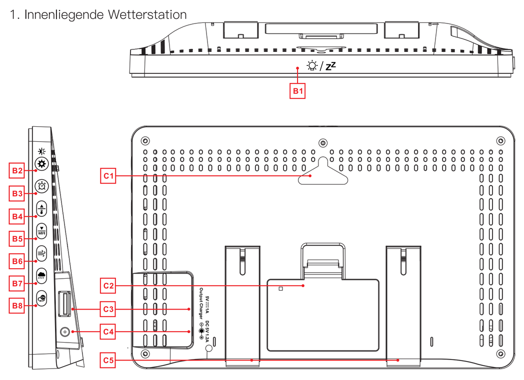

B1: / zz Batteriemodus schaltet Hintergrundbeleuchtung ein, Alarmmodus betritt Schlummermodus, Einstellmodus beendet Einstellung
B2: / Kurzes Drücken zum Einstellen der Helligkeit, langes Drücken zum Aufrufen des Einstellmodus, Springen zu den Einstellungselementen
B3: Kurzes Drücken zur Anzeige der Alarmzeit, langes Drücken zum Aufrufen des Alarmeinstellmodus
B4: Kurzes Drücken zur Anzeige der Temperatur- und Luftfeuchtigkeitsaufzeichnung, langes Drücken zum Umschalten des Anzeigemodus für barometrischen Druck/Licht, Anpassung des Wertes bei der Einstellung
B5: Kurz drücken, um die Wettervorhersage anzuzeigen, lang drücken, um den AP-Kopplungsmodus aufzurufen
B6: Kurzes Drücken zur Anzeige der Windgeschwindigkeitsaufzeichnung, langes Drücken zum Umschalten des Anzeigemodus für Windgeschwindigkeit und -richtung
B7: Kurz drücken, um die Niederschlagsaufzeichnung anzuzeigen, lang drücken, um den Niederschlagsanzeigemodus zu wechseln
B8: Kurz drücken, um die Kanal-ID anzuzeigen, lang drücken, um den Kanalzyklus ein- oder auszuschalten
C1: Aufhängebohrung
C2: Batteriefach
C3: USB-Ladeöffnung
C4: Leistungsloch
C5: Stand

2. Außenliegender Vollfunktionssensor

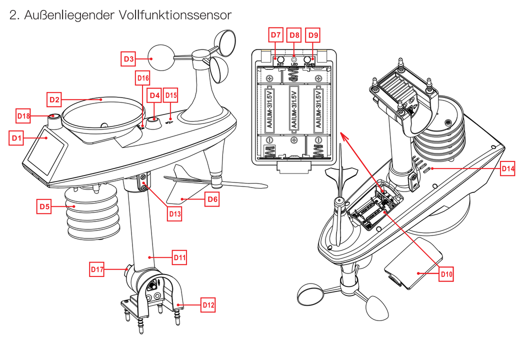

D1: Solarpanel
D2: Regenauffangtrichter
D3: Windgeschwindigkeit Becher
D4: Wasserwaage Libelle
D5: Temperatur|Feuchte Sensorbox
D6: Windfahne
D7: Reset-Taste
D8: LED-Anzeige
D9: Taste für manuelles Sendesignal
D10: Batteriefach
D11: Stützleiste
D12: Feste Basis
D13: Zylinderschraube mit Innensechskant
D14: Abflussanschluss des Regensensors
D15: Richtungszeichen Nord
D16: Rotationsmarkierung des Regentrichters
D17: Mutter zur Befestigung der Stützstange und des Sockels
D18: Beleuchtung und UV-Sensor

Installation

1. Vorbereitung

Gegenstände, die Sie zum Aufstellen Ihrer Wetterstation benötigen (nicht im Lieferumfang enthalten):
-Kreuzschlitzschraubendreher und Sechskantschraubendreher für die Montage.
-5V1A Netzgerät
-Neue Batterien:
AA *2 Alkali- oder Lithium-Batterien für die Wetterstation.
AA *3 Alkali- oder Lithiumbatterien für Sensoren.

2. Position festlegen

-Wetterstation und Sensor aus der Verpackung nehmen und in Reichweite auf einen Tisch oder eine Bank legen.
-Platzieren Sie die Batterie und den Schraubendreher in Reichweite des Montageortes.
-nach dem Einlegen der Batterien den Sensor und die Wetterstation in einer Entfernung von 0,15-0,3 Metern oder 5-10 Fuß für mindestens 15 Minuten aufstellen, damit sich Sensor und Wetterstation wiederholt verbinden können.

3. Schnelleinstellung

1). Legen Sie 3 AA-Batterien in den Multi-Kombi-Funksensor ein.
2). Stecken Sie dann das Netzkabel in die Wetterstation.
3). Laden Sie die entsprechende APP (WeatherSense APP) auf Ihr Telefon herunter, öffnen Sie die APP, registrieren Sie den Benutzer und melden Sie sich an, und folgen Sie den Anweisungen der APP, um die Wetterstation mit WIFI- und Serverinformationen zu koppeln. (Wenn das von Ihnen erworbene Modell nicht über eine WIFI-Funktion verfügt, können Sie diesen Schritt überspringen)

4). Konfigurieren Sie die Grundeinstellungen. Stellen Sie die Uhrzeit, das Datum, die Einheiten usw. ein.
5). Legen Sie 2 AA-Batterien in die Wetterstation ein (die Einstellungen gehen nicht verloren, wenn der Netzadapter versehentlich abgezogen wird).
6). Bringen Sie den Außen-Multifunktionssensor nach 5 Minuten ins Freie oder an einen anderen Ort.

4. Koppeln Sie die Geräte der Wetterstation. (Wenn Sie ein Modell ohne WIFI-Fähigkeit erworben haben, überspringen Sie diesen Schritt)

1). Das Benutzerkonto, mit dem Sie sich anmelden.
2). Stellen Sie sicher, dass Ihr Telefon mit einem 2,4-GHz-Wi-Fi-Netzwerk verbunden ist.
3). Stecken Sie die AC/DC-betriebene Wetterstation ein und halten Sie die Taste " WIFI " 3 Sekunden lang gedrückt, bis das Gerät "WI-FI AP" blinkend anzeigt. Wenn Sie das Gerät zum ersten Mal aktivieren, geht das Gerät automatisch in den AP-Modus über und im Display blinkt "WI-FI AP".
4). Bitte wählen Sie als Anschlussart "W003". Nachdem die Neugerätesuche abgeschlossen ist, suchen Sie bitte den "WeatherTyp" und wählen ihn aus.
5). Bitte wählen Sie die richtige Wi-Fi-Netzwerk-SSID aus und stellen Sie sicher, dass Sie das richtige Wi-Fi-Passwort eingeben.
6). Folgen Sie den Anweisungen in der App, um Ihr Wetterstationsgerät zu koppeln:
Wenn die Benachrichtigung über die erfolgreiche Gerätebindung in der App erscheint, wird das Wetterstationsgerät
automatisch den AP-Modus beenden. Wenn nicht, halten Sie bitte die Taste " WIFI " 3 Sekunden lang gedrückt, um den Vorgang zu beenden.
7). Bestätigen Sie Ihre aktuelle Stadt:
Stellen Sie sicher, dass der Ortungsdienst Ihres Telefons eingeschaltet ist und die Verwendung dieser App zulässt.
Stellen Sie sicher, dass Ihr aktueller Standort auf der Karte erfolgreich lokalisiert werden kann. Einige Städte sind möglicherweise nicht lokalisierbar, weil es keinen entsprechenden erfolgreichen Standort in der App gibt. Sie können den Standort entweder manuell verschieben oder automatisch in eine größere Stadt der Verwaltungsebene verschieben.
8). Das Gerät verbindet sich innerhalb weniger Minuten automatisch mit Ihrem heimischen Wi-Fi-Netzwerk.Wi-Fi- und Signal-Symbole sowie alle Wetterdaten werden nach erfolgreicher Wi-Fi-Verbindung angezeigt.
Hinweis: Nach dem Abziehen des Netzteils wird die WIFI-Verbindung des Geräts automatisch unterbrochen.

5. Installation des Funksensors

1). Der Stützmast sollte in einem freien Raum von 15 Metern (50 Fuß) im Quadrat gewählt werden.
2). Der Sensor muss auf einer stabilen Plattform oder Halterung in einem offenen Bereich 1,5 m über dem Boden montiert werden.

3). Die Sensorbasis wird mit der Plattform und dem Haltewinkel verschraubt. Ziehen Sie die große Mutter an, mit der die Stützstange an der Basis befestigt ist
4) Der Sensor sollte so ausgerichtet werden, dass das Solarpanel bei der Installation nach Süden zeigt, da sonst die Windrichtung falsch ist. Achten Sie auf die geprägte Markierung "N" auf der Oberseite des Sensors (zum Kalibrieren muss ein Kompass verwendet werden, die geprägte Markierung "N" ist die gleiche wie das "N" des Kompasses).
5) Verwenden Sie bei der Installation des Sensors eine Wasserwaage, um sicherzustellen, dass der Sensor in einer horizontalen Position bleibt, da sonst die Genauigkeit der Niederschlagsmesswerte beeinträchtigt wird.
6). Nachdem Sie die beiden obigen Schritte durchgeführt haben, sichern Sie die beiden Sechskantschrauben an der Seite des Sensorkörpers.
7) Ziehen Sie bei der Installation die Stellschrauben für die Windschale und den Windnerven fest und spannen Sie sie.
8). Die Regenwaldstruktur des Sensors muss regelmäßig gereinigt werden (empfohlene Periodizität 1-3 Monate, je nach Regenhäufigkeit):
-Regentrichter abnehmen (Regensandtrichter in die dargestellte Drehrichtung drehen).
-Entfernen Sie vorsichtig alle Verschmutzungen oder Insekten vom Sensor.
-Entfernen Sie Verunreinigungen aus dem Regentrichter selbst, insbesondere aus dem Trichterablauf.
-Entfernen Sie Verschmutzungen aus dem Abfluss.
-Installieren Sie die Regentonne wieder.

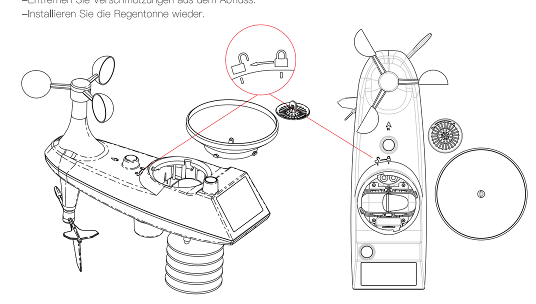

Achtung: Tragen Sie kein Öl auf den Regensensor auf.
ACHTUNG: Stellen Sie sicher, dass der Funksensor in einem Umkreis von 50 Metern um die Wetterstation installiert wird (kein Hindernis im freien Gelände).
Abhängig von der Dicke des Hindernisses zwischen dem Funksensor und der Wetterstation sollte der Abstand so kurz wie möglich sein (der Abstand nach dem Durchgang des Funksignals durch das Hindernis wird kürzer), sonst kann die Datenübertragung gestört werden.

Italian

Lista di Imballaggio

Stazione Meteorologica per Interni * 1
Sensore Multifunzione Esterno * 1
Pacchetto viti * 1

Consapevolezza del Prodotto

Questo prodotto è una stazione meteorologica domestica, un'attrezzatura speciale non professionale I dati meteorologici raccolti sono solo di riferimento. In caso di maltempo potrebbe subire danni. I danni causati da forza maggiore non saranno garantiti. Prestare attenzione ad un uso ragionevole e sicuro.
Si consiglia di prendere precauzioni di sicurezza prima di improvvisi cambiamenti climatici e di spostare i componenti del prodotto in un luogo sicuro nel tempo.

1. Stazione meteorologica per interni

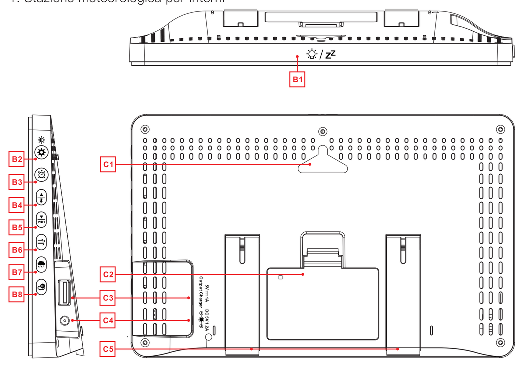

B1: / zz retroilluminazione dell'interruttore modalità batteria, la modalità sveglia entra in funzione pisolino, la modalità impostazione esce dall'impostazione
B2: / premere brevemente per regolare la luminosità, premere a lungo per accedere alla modalità di impostazione, passare alle voci di impostazione
B3: premere brevemente per visualizzare l'ora della sveglia, premere a lungo per accedere alla modalità di impostazione della sveglia
B4: premere brevemente per visualizzare il record di temperatura e umidità, premere a lungo per cambiare la modalità di visualizzazione della pressione/luce dell'aria, regolare il valore durante l'impostazione
B5: premere brevemente per visualizzare le previsioni del tempo, premere a lungo per accedere alla modalità di associazione AP
B6: premere brevemente per visualizzare il record della velocità del vento, premere a lungo per cambiare la modalità di visualizzazione della velocità e della direzione del vento
B7: premere brevemente per visualizzare il record delle precipitazioni, premere a lungo per cambiare la modalità di visualizzazione delle precipitazioni
B8: premere brevemente per visualizzare l'ID del canale, premere a lungo il canale per accendere o spegnere
C1: Foro per appendere
C2: Vano batteria
C3: Porta di ricarica USB
C4: Foro di alimentazione
C5: Supporto

2. Sensore Multifunzione Esterno* 1

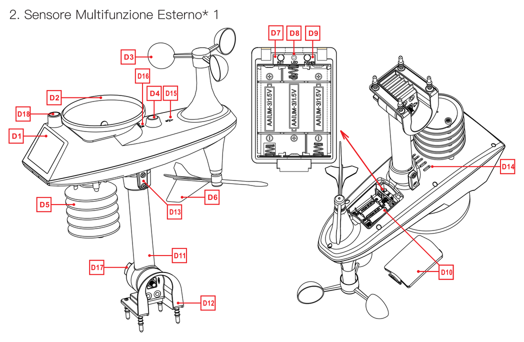

D1: Pannello solare
D2: Imbuto per la pioggia
D3: Tazza di velocità del vento
D4: Llivella a bolla d'aria
D5: Scatola sensore di temperatura/umidità
D6: Banderuola
D7: Pulsante di ripristino
D8: Indicatore LED
D9: Pulsante di trasmissione manuale del segnale
D10: Vano batteria
D11: Palo di supporto
D12: Base fissa
D13: Vite a esagono incassato
D14: Scarico sensore pioggia
D15: Segnale di direzione nord
D16: Segno rotazione imbuto pioggia
D17: Dadi per il fissaggio dell'asta di supporto e della base
D18: Illuminazione e sensore UV

Metodo di Installazione

1. Preparativi per l'installazione

Articoli che richiedono l'installazione di una stazione meteorologica (non inclusi):
· Cacciavite Phillips e cacciavite esagonale per il montaggio.
· Adattatore di alimentazione 5V1A
· Nuova batteria:
Batteria alcalina o al litio AA * 2 utilizzata nella stazione meteorologica.
Batteria alcalina AA *3 o al litio utilizzata dal sensore.

2. Scelta della posizione migliore:

• Estrarre la stazione meteorologica e il sensore dalla confezione e posizionarli su un tavolo o una panca a portata di mano.
• Tenere la batteria e il cacciavite alla portata del luogo di installazione.
• Dopo aver installato la batteria, posizionare il sensore e la stazione meteorologica a 0,15-0,3 metri o 5-10 piedi per almeno 15 minuti in modo che il sensore e la stazione meteorologica possano essere collegati ripetutamente.

3. Configurazione rapida

1) Inserire 3 batterie AA nel sensore wireless multi-combinazione.
2) Quindi collegare il cavo di alimentazione alla stazione meteorologica.
3) Scaricare l'App corrispondente (WeatherSense) sul telefono cellulare, aprire l'App, registrare l'utente ed effettuare il login, e abbinare la stazione meteorologica con il WIFI e le informazioni del server in base al prompt dell'App. (Se il modello acquistato non dispone della funzione WIFI, è possibile saltare questo passaggio)

4) Configurare le impostazioni di base: ora, data, unità, ecc..
5) Inserire 2 batterie AA nella stazione meteorologica (se l'alimentatore viene accidentalmente interrotto, le impostazioni non andranno perse).
6) Spostare il sensore multifunzione esterno in una posizione esterna o in un altro luogo dopo 5 minuti.

4. Accoppiamento dell'attrezzatura della stazione meteorologica. (Se il modello acquistato non dispone della funzione WIFI, puoi saltare questo passaggio)

1) Accedere all'account dell'utente.
2) Assicurarsi che il telefono sia connesso a una rete Wi-Fi a 2,4 GHz.
3) Collegare la stazione meteorologica con alimentazione CA/CC, premere e tenere premuto il pulsante " WIFI " per 3 secondi fino a quando il dispositivo visualizza "WI-FI AP" lampeggiante. Se il dispositivo viene abilitato per la prima volta, il dispositivo entrerà automaticamente in modalità AP e "WI-FI AP" lampeggerà sul display.
4) Selezionare "W003" come metodo di connessione. Dopo aver cercato nuovi dispositivi, trovare e selezionare "WeatherTyp".
5) Selezionare l'SSID della rete Wi-Fi corretto e assicurarsi che la password Wi-Fi inserita sia corretta.
6). Associare l'attrezzatura della stazione meteorologica secondo le istruzioni nell'App:
Quando una notifica di associazione del dispositivo riuscita appare nell'App, il dispositivo della stazione meteorologica uscirà automaticamente dalla modalità AP. In caso contrario, tieni premuto il pulsante " WIFI " per 3 secondi per uscire.
7) Conferma della città attuale:
Assicurarsi che il servizio di localizzazione mobile sia attivato e consenti l'utilizzo di questa applicazione.
Assicurarsi che la città della posizione corrente possa essere localizzata correttamente sulla mappa. Alcune città potrebbero non essere localizzate perché non esiste una posizione corretta corrispondente nell'app. È possibile spostare manualmente la posizione o individuare automaticamente una città a livello amministrativo più grande.
8) Il dispositivo si connetterà automaticamente alla rete Wi-Fi domestica entro pochi minuti. Dopo che la connessione Wi-Fi è riuscita, verranno visualizzati i simboli Wi-Fi e di segnale e tutti i dati meteorologici.
Nota: Dopo aver scollegato l'adattatore di alimentazione CA/CC, la connessione WIFI del dispositivo verrà automaticamente scollegata.

5. Installazione del sensore senza fili

1) Il palo di supporto deve essere selezionato in un'area aperta con un raggio di 15 metri (50 piedi).
2) Il sensore deve essere installato su una robusta piattaforma o staffa, installato in un luogo aperto a 1,5 metri (5 piedi) dal suolo.
3) La base del sensore è fissata sulla piattaforma e sul telaio di supporto con viti. Stringere il dado grande che fissa l'asta di supporto alla base

4) Durante l'installazione, regolare la direzione del sensore in modo che il pannello solare sia rivolto a sud, altrimenti la direzione del vento sarà sbagliata. Prestare attenzione al segno in rilievo "N" sulla parte superiore del sensore (è necessario utilizzare una bussola per calibrare, il segno in rilievo "N" è lo stesso della "N" della bussola).
5) Quando si installa il sensore, utilizzare la livella a bolla di livello superiore per garantire che il sensore rimanga in posizione orizzontale, altrimenti influirà sulla precisione della lettura della pioggia.
6) Dopo aver completato i due passaggi precedenti, serrare le due viti a esagono incassato sul lato del corpo del sensore.
7) Durante l'installazione, stringere e serrare le viti di fissaggio della coppa del vento e del cursore di direzione del vento.
8) La struttura della foresta pluviale del sensore deve essere pulita regolarmente (periodo consigliato di 1-3 mesi, a seconda della frequenza della pioggia):
· Rimuovere l'imbuto per l'acqua piovana (ruotare l'imbuto per la sabbia e la pioggia nella direzione di rotazione indicata).
· Rimuovere delicatamente detriti o insetti dal sensore.
· Rimuovere i detriti dallo stesso imbuto dell'acqua piovana, in particolare i detriti sullo scarico dell'imbuto.
· Rimuovere i detriti dallo scarico.
· Reinstallare il secchio per la pioggia.

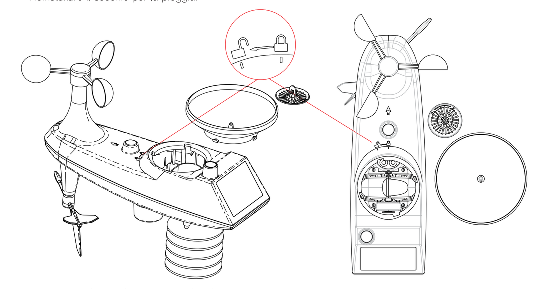

Nota: Non applicare olio al sensore pioggia.
Nota: Assicurarsi che il sensore senza fili sia installato entro 50 metri dalla stazione meteorologica (nessun ostacolo nell'area aperta).
A seconda dello spessore dell'ostacolo tra il sensore wireless e la stazione meteorologica, la distanza dovrebbe essere la più breve possibile (la distanza dopo che il segnale wireless ha attraversato l'ostacolo sarà ridotta), altrimenti potrebbe interferire con la trasmissione dei dati.

Spanish

Lista de Empaque

Estación meteorológica interior * 1
Sensor multifunción para exteriores * 1
Paquete de tornillos * 1

Conocimiento del producto

Este producto es una estación meteorológica doméstica, equipo especial no profesional. Los datos meteorológicos recopilados son solo para referencia. En caso de mal tiempo, puede dañarse. Los daños causados por fuerza mayor no estarán garantizados. Preste atención a un uso razonable y seguro. Se recomienda tomar precauciones de seguridad antes de cambios climáticos repentinos y trasladar los componentes del producto a un lugar seguro a tiempo.

1. Estación meteorológica interior

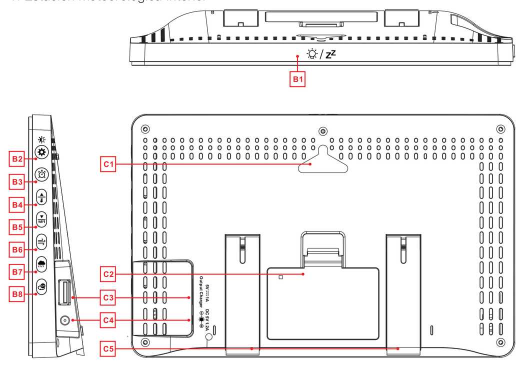

B1: / zz luz de fondo del interruptor de modo de batería, el modo de despertador entra en repetición, el modo de configuración sale de la configuración
B2: / presione brevemente para ajustar el brillo, presione prolongadamente para ingresar al modo de configuración, saltar a los elementos de configuración
B3: presione brevemente para ver la hora del despertador, presione prolongadamente para ingresar al modo de configuración del despertador
B4: presione brevemente para ver el registro de temperatura y humedad, presione prolongadamente para cambiar el modo de visualización de presión de aire / luz, ajuste el valor al configurar
B5: presione brevemente para ver el pronóstico del tiempo, presione prolongadamente para ingresar al modo de emparejamiento AP
B6: presione brevemente para ver el registro de velocidad del viento, presione prolongadamente para cambiar el modo de visualización de la velocidad y la dirección del viento
B7: presione brevemente para ver el registro de lluvia, presione prolongadamente para cambiar el modo de visualización de lluvia
B8: presione brevemente para ver el ID del canal, presione prolongadamente el canal para activar o desactivar el ciclo
C1: Agujero para colgar
C2: Compartimento de la batería
C3: Puerto de carga USB
C4: Agujero de potencia
C5: Soporte

2. Sensor multifunción para exteriores

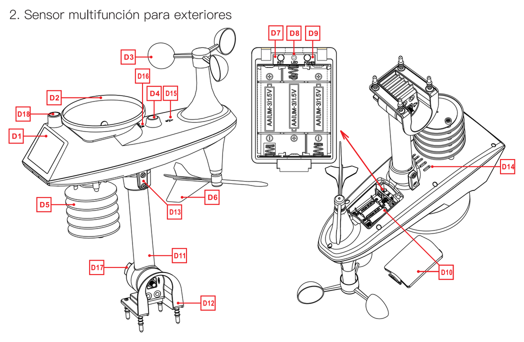

D1: Panel solar
D2: Embudo de lluvia
D3: Taza de velocidad del viento
D4: Nivel nivel burbuja
D5: Caja del sensor de temperatura/humedad
D6: Veleta
D7: Botón de reinicio
D8: Indicador LED
D9: Botón de señal de transmisión manual
D10: Compartimento de la batería
D11: Varilla de soporte
D12: Base fija
D13: Tornillo de hexágono interior
D14: Drenaje del sensor de lluvia
D15: Señal de dirección norte
D16: Señal de rotación del embudo de lluvia.
D17: Tuercas para la fijación de la varilla de soporte y la base
D18: Sensor de iluminación y UV

Método de Instalación

1. Preparativos para la instalación

Elementos que necesitan para configurar una estación meteorológica (no incluidos):
· Destornillador Phillips y destornillador hexagonal para el montaje.
· Adaptador de corriente 5V1A
· Batería nueva:
Batería AA * 2 alcalina o de litio utilizada en estaciones meteorológicas.
Batería AA * 3 alcalina o de litio utilizada por el sensor.

2. Elección de la mejor ubicación:

• Saque la estación meteorológica y el sensor del paquete y colóquelos en una mesa o banco a su alcance.
• Mantenga la batería y el destornillador al alcance del lugar de instalación.
• Después de instalar la batería, coloque el sensor y la estación meteorológica a 0,15-0,3 metros o 5-10 pies durante al menos 15 minutos para que el sensor y la estación meteorológica se puedan conectar repetidamente.

3. Configuración rápida

1) Inserte 3 pilas AA en el sensor inalámbrico de combinación múltiple.
2) Luego conecte el cable de alimentación a la estación meteorológica.
3) Descargue la aplicación correspondiente (aplicación WeatherSense) en el teléfono móvil, abra la aplicación, registre al usuario e inicie sesión, y haga coincidir la estación meteorológica con el WIFI y la información del servidor de acuerdo con el mensaje de la aplicación. (Si el modelo comprado no tiene función WIFI, es posible saltarse este paso)

4). Configure los ajustes básicos: hora, fecha, unidad, etc.
5) Inserte 2 pilas AA en la estación meteorológica (cuando el adaptador de corriente se corta accidentalmente, la configuración no se perderá).
6) Mueva el sensor multifunción exterior a un lugar exterior u otro lugar después de 5 minutos.

4. Emparejamiento de equipos de estaciones meteorológicas. (Si el modelo comprado no tiene función WIFI, puede omitir este paso)

1) Inicie sesión en la cuenta del usuario.
2) Asegúrese de que el teléfono esté conectado a una red Wi-Fi de 2,4 GHz.
3) Enchufe la estación meteorológica con fuente de alimentación CA/CC, presione y mantenga presionado el botón " WIFI " durante 3 segundos hasta que el dispositivo muestre "WI-FI AP" parpadeando. Si el dispositivo está habilitado por primera vez, el dispositivo ingresará automáticamente al modo AP y "WI-FI AP" parpadeará en la pantalla.
4) Seleccione "W003" como método de conexión. Después de buscar nuevos dispositivos, busque y seleccione "WeatherTyp".
5) Seleccione el SSID de red Wi-Fi correcto y asegúrese de que la contraseña de Wi-Fi ingresada sea correcta.
6). Empareje el equipo de la estación meteorológica de acuerdo con las instrucciones de la aplicación:
Cuando aparece una notificación de vinculación correcta del dispositivo en la aplicación, el dispositivo de la estación meteorológica saldrá automáticamente del modo AP. De lo contrario, presione y mantenga presionado el botón " WIFI " durante 3 segundos para salir.
7). Confirmación de la ciudad actual:
Asegúrese de que el servicio de ubicación móvil esté activado y de que se permita el uso de esta aplicación.
Asegúrese de que la ciudad de la ubicación actual se pueda ubicar correctamente en el mapa. Es posible que algunas ciudades no estén ubicadas porque no hay una ubicación correcta correspondiente en la aplicación. Es posible mover la ubicación manualmente o ubicar automáticamente una ciudad de nivel administrativo más grande.
8) El dispositivo se conectará automáticamente a su red Wi-Fi doméstica en unos minutos. Después de que la conexión Wi-Fi sea exitosa, se mostrarán los símbolos de señal y Wi-Fi y todos los datos meteorológicos.
Nota: Después de desconectar el adaptador de alimentación CA / CC, la conexión WIFI del dispositivo se desconectará automáticamente.

5. Instalación de sensor inalámbrico

1) La varilla de soporte debe seleccionarse en un área abierta con un radio de 15 metros (50 pies).
2) El sensor debe instalarse en una plataforma o soporte resistente, instalado en un lugar abierto a 1,5 metros (5 pies) del suelo.

3) La base del sensor se fija en la plataforma y el marco de soporte con tornillos. Apriete la tuerca grande que fija la varilla de soporte a la base.
4) Al instalar, ajuste la dirección del sensor para que el panel solar mire hacia el sur; de lo contrario, la dirección del viento será incorrecta. Preste atención a la marca en relieve "N" en la parte superior del sensor (necesita usar una brújula para calibrar, la marca en relieve "N" es la misma que la "N" de la brújula).
5) Al instalar el sensor, use el nivel de burbuja de nivel superior para asegurarse de que el sensor permanezca en posición horizontal; de lo contrario, afectará la precisión de la lectura de lluvia.
6) Después de completar los dos pasos anteriores, apriete los dos tornillos hexagonales en el costado del cuerpo del sensor.
7) Al instalar, apriete y apriete los tornillos de fijación de la copa de viento y el cursor de dirección del viento.
8) La estructura de la selva tropical del sensor debe limpiarse con regularidad (período recomendado de 1 a 3 meses, dependiendo de la frecuencia de lluvia):
· Retire el embudo de agua de lluvia (gire el embudo de arena de lluvia en la dirección de rotación que se muestra).
· Quite con cuidado la suciedad o los insectos del sensor.
· Quite los escombros del embudo de agua de lluvia, especialmente los escombros en el desagüe del embudo.
· Quite los desechos del desagüe.
· Vuelva a instalar el cubo de lluvia.

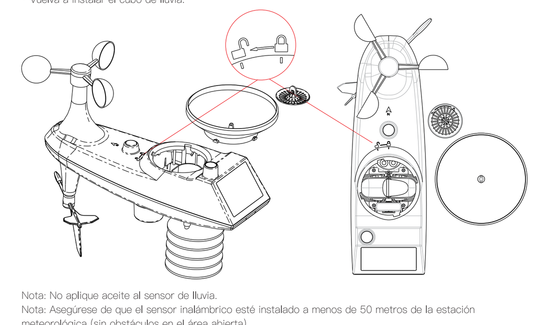

Nota: No aplique aceite al sensor de lluvia.
Nota: Asegúrese de que el sensor inalámbrico esté instalado a menos de 50 metros de la estación meteorológica (sin obstáculos en el área abierta).
Según el grosor del obstáculo entre el sensor inalámbrico y la estación meteorológica, la distancia debe ser lo más corta posible (la distancia después de que la señal inalámbrica pase a través del obstáculo se acortará), de lo contrario puede interferir con la transmisión de datos.