80V LITHIUM-ION RECHARGEABLE BATTERY & CHARGER

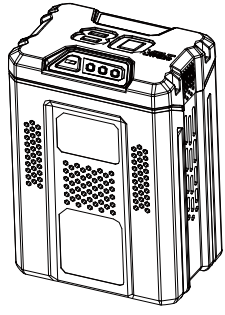

80V secondary Li-ion Battery
(Model#:2901302)

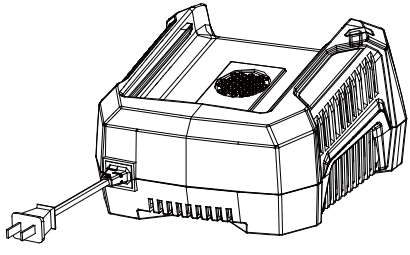

80V Li-ion Battery charger
(Model#:2901402)

Owner's Manual

TOLL-FREE HELPLINE: 1-855-345-3934

⚠ Read all safety rules and instructions carefully before operating this tool.

www.greenworkstools.com

BATTERY

SPECIFICATIONS

80V secondary Li-ion Battery: 2901302
Battery: 80V ⎓ (144Wh) Lithium-Ion
Charge time: up to 30 minutes
Weight: 3.22 lbs (1.46 kg)

SAFETY INFORMATION

For the proper use, maintenance and storage of this battery, it is important that you read and understand the instructions and warnings given in this manual.

Failure to follow the warnings and instructions below may result in electric shock, fire and/or serious injury.

- Do not probe the charger with conductive materials.
- If the battery pack case is cracked or damaged, DO NOT insert into the charger. Replace the battery pack.
- Use only with Greenworks Battery Charger (2901402).
- Do not allow liquid inside the charger.
- Do not try to use the charger for any other purpose than what is presented in this manual.
- Have servicing performed by a qualified repair person using only identical replacement parts. This will ensure that the safety of the product is maintained.
- Under abusive conditions, liquid may be ejected from the battery; avoid contact. If contact accidentally occurs, flush with water. If liquid contacts eyes, additionally seek medical help. Liquid ejected from the battery may cause irritation or burns.

⚠ W A R N I N G

If the battery fluid gets in your eyes, flush immediately with clean water for at least 15 minutes. Get immediate medical attention. Do not charge the battery pack in rain or in wet conditions. Do not immerse the tool, battery pack, or charger in water or other liquid.

SAFETY NOTES AND PRECAUTIONS

1. Do not disassemble the battery.
2. Keep battery out of reach of children.
3. Do not expose the battery to water or salt water, and should place the battery in cool and dry environment.
4. Do not place the battery in high-temperature locations, such as near a fire, heater, etc.
5. Do not reverse the positive terminal and the negative terminal of the battery. When battery pack is not in use, keep it away from other metal objects, like paper clips, coins, keys, nails, screws or other small metal objects, that can make a connection from one terminal to another. Shorting the battery terminals together may cause burns or a fire.
6. Do not knock, strike, step on the battery.
7. Do not solder directly onto the battery and pierce the battery with nails or other edge tools.

⚠ W A R N I N G

To avoid risk of fire, electric shock, or electrocution:

- Do not use a damp cloth or detergent on the battery or battery charger.
- Always remove the battery pack before cleaning, inspecting, or performing any maintenance on the tool.

BATTERY

- Do not allow the battery pack or charger to overheat. If they are warm, allow them to cool down. Recharge only at room temperature. When charging, make sure temperature is between 0-40°C (32-104°F), -20-45°C(-4-113°F) for discharge.
- Keep the ventilation slots of the charger clear.
- Do not allow small metal items or material such as steel wool, aluminum foil, or other foreign particles into the charger cavity.
- Unplug the charger before cleaning and when there is no battery pack in the cavity.
- Do not place the battery pack in the sun or in a warm environment. Keep at normal room temperature.
- Do not try to connect two chargers together.
- If the battery will not be used for 3 months or more, please store the battery in a room temperature environment. Please fully charge before storage.
- If the outer seal is broken and the leakage gets on your skin:
  - Use soap and water to wash immediately.
  - Neutralize with lemon juice, vinegar, or other mild acid.
  - If leakage gets in your eyes, follow instructions above and seek medical attention.

IMPORTANT SAFETY INSTRUCTIONS – SAVE THESE INSTRUCTIONS

TO REDUCE THE RISK OF FIRE OR ELECTRIC SHOCK.
CAREFULLY FOLLOW THESE INSTRUCTIONS

CHECKING BATTERY CAPACITY

Note: The battery is not shipped fully charged. It is recommended to fully charge before first use to ensure that maximum run time can be achieved. This lithium-ion battery will not develop a memory and may be charged at any time. A fully discharged battery pack will require approximately 30 minutes to fully charge from a discharged state.

Press the battery capacity indicator (BCI) button. The lights will illuminate according to the batteries current power level. See chart below:

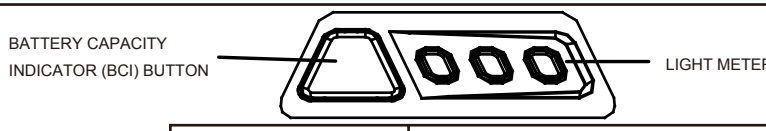

Lights	Capacity
3 Green Lights	The battery is more than 75% capacity
2 Green Lights	The battery is between 35% and 75% capacity
1 Green Light	The battery is less than 35% capacity
Lights go out	The battery requires charging immediately

BATTERY

CAUTION

Do not use strong solvents or detergents on the plastic housing or plastic components. Certain household cleaners may cause damage and may also cause a shock hazard.

ENVIRONMENTALLY SAFE BATTERY DISPOSAL

The following toxic and corrosive materials are in the batteries used in this tool battery pack:
Li-ion, a toxic material.

⚠ W A R N I N G

All toxic materials must be disposed of in a specified manner to prevent contamination of the environment. Before disposing of damaged or worn out Lithium-ion battery packs, contact your local waste disposal agency, or the local Environmental Protection Agency for information and specific instructions. Take the batteries to a local recycling and/or disposal centre, certified for Li-ion disposal.

⚠ W A R N I N G

If the battery pack cracks or breaks, with or without leaks, do not recharge it and do not use. Dispose of it and replace with a new battery pack. DO NOT ATTEMPT TO REPAIR IT!
To avoid injury and risk of fire, explosion, or electric shock, and to avoid damage to the environment:

- Cover the battery's terminals with heavy-duty adhesive tape.
- DO NOT attempt to remove or destroy any of the battery pack components.
- DO NOT attempt to open the battery pack.
- If a leak develops, the released electrolytes are corrosive and toxic. DO NOT get the solution in the eyes or on skin, and do not swallow it.
- DO NOT place these batteries in your regular household trash.
- DO NOT incinerate.
- DO NOT place them where they will become part of any waste landfill or municipal solid waste stream.
- Take them to a certified recycling or disposal centre.
- Do not use a battery pack that is damaged or modified. Damaged or modified batteries may exhibit unpredictable behavior resulting in fire, explosion or risk of injury.

BATTERY CHARGER

SPECIFICATIONS

80V Li-ion Battery charger: 2901402
Input: 120VAC, 50Hz/60Hz, 5A
Output: 80VDC, 4A
Weight: 3.3 lbs (1.5kg)
Class 2 Battery Charger

CHARGING PROCEDURE

NOTE: The battery is not shipped fully charged. It is recommended to fully charge before first use to ensure that maximum run time can be achieved. This lithium-ion battery will not develop a memory and may be charged at any time.

Low voltage charging:
If the battery has been stored with little to no charge for a long period of time, the charger will go into recovery mode, which will take 20 hrs to fully charge the battery. This will enhance the life of the battery. Once it is fully charged, the next charge will return to standard charging.

A fully discharged battery pack will require approximately 30 minutes to fully charge from a discharged state. Plug the charger into an AC power outlet.

- Insert the battery into the charger.

This is a diagnostic charger. The Charger LED Lights will illuminate in specific order to communicate the current battery status. They are as follows:

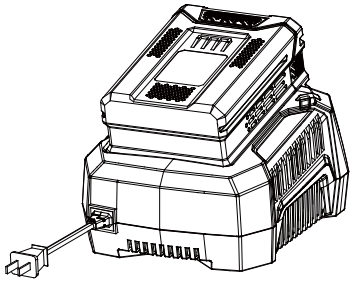

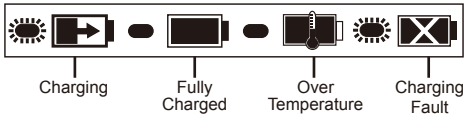

LED STATUS	DESCRIPTION
Blinking Green	Charging
Solid Green	Fully Charged
Solid Red	Over Temperature
Blinking Red	Charging Fault

False defect note:

When the battery is inserted into the charger and the status LED blinks RED, remove the battery from the charger for 1 minute, then reinsert. If the status LED blinks GREEN, then the battery is properly charging. If the status LED is still blinking RED, remove the battery and unplug the charger for 1 minute. After 1 minute, plug in the charger and reinsert the battery. If the status LED blinks GREEN, then the battery is properly charging. If the status LED is still blinking RED, the battery is defective and needs to be replaced.

BATTERY CHARGER

CHECKING THE CHARGE

If the battery pack does not charge properly:

- Check the current at the power outlet with another tool. Make sure that the outlet is not turned off.
- Check that the charger contacts have not been shorted by debris or foreign material.
- If the air temperature is above 100ºF or below 45ºF, move the charger and battery pack to a room temperature location.
- Be sure voltage selector is in correct voltage position before plugging in.
- For use in the U.S.A., the voltage selector switch must be placed in the 120 volt position. For use in countries other than the U.S.A., the voltage selector may need to be placed in other than the 120 volt position. Confirm the voltage available at each country location before using the product.
- This power unit is intended to be correctly orientated in a vertical or floor mount position

⚠ W A R N I N G

If the battery is inserted into the charger when warm or hot, the CHARGING LED indicator light on the charger may switch on and illuminate RED. If this occurs allow the battery to cool inside of the charger for up to 30 minutes. Charging should automatically start once battery has cooled.

CHARGER MOUNTING

1. This charger can be installed hanging on a wall using two #8 screws (not included).
2. Locate the placement for the charger to be wall mounted.
3. If fastening to wood studs use 2 wood screws (not included).
4. Drill two holes on center 4.5 in. apart ensuring that they are vertically aligned.
5. If fastening to drywall use wall anchors (not included) and screws to secure the charger to the wall.

Note: If the battery and the charger won't be used for a long time, remove the battery from the charger and pull out the AC power plug.

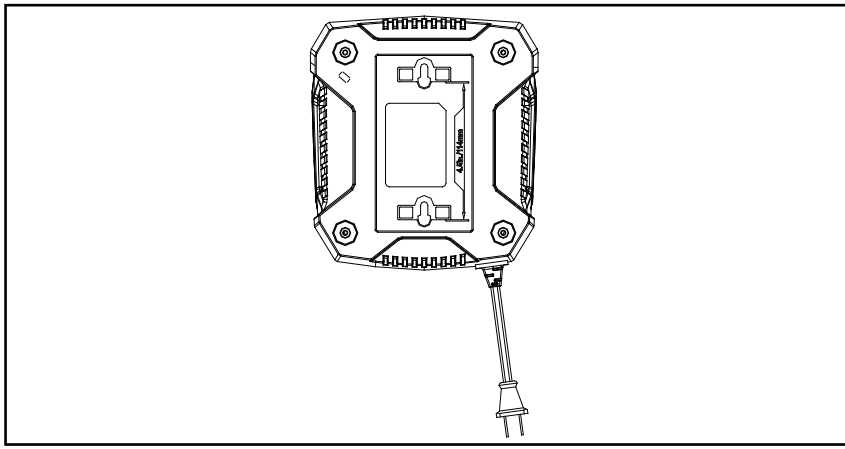

BATTERY CHARGER

WARNING

In order to avoid personal injury and the risk of fire and electric shock, remove the battery before adjusting, inspecting, or cleaning the battery.
Dry location use only.
FOR INDOOR USE ONLY

CAUTION

RISK OF INJURY. CHARGE ONLY RECHRGEABLE BATTERY PACK 2901302/ 2902402/ 2902502, OTHER TYPES OF BATTERIES MAY BURST CAUSING PERSONAL INJURY AND DAMAGE.

CLEANING

1. Remove the battery

- Brush or blow dust and debris out of the air vents using compressed air or a vacuum. Keep the air vents free of obstructions. Do not spray, wash, or immerse the air vents in water.
- Wipe off the housing and the plastic components using a dry, soft cloth. Do not use strong solvents or detergents on the plastic housing or plastic components. Certain household cleaners may cause damage and may cause a shock hazard.

2. Battery

- Fully charge the battery.
- Once the charging light turns green, remove the battery from the charger and disconnect the charger from the outlet.
- After charging, the battery may be stored in the charger as long as the charger is not plugged in.

CAUTION

This device complies with Part 15 of the FCC Rules. Operation is subject to the following two conditions:
(1) This device may not cause harmful interference.
(2) This device must accept any interference received, including interference that may cause undesired operation.

LIMITED WARRANTY

GREENWORKS™ battery hereby warranties this product, to the original purchaser with proof of purchase, for a period of two (2) years against defects in materials, parts or workmanship.

GREENWORKS™ charger hereby warranties this product, to the original purchaser with proof of purchase, for a period of two (2) years against defects in materials, parts or workmanship.

GREENWORKS™, at its own discretion will repair or replace any and all parts found to be defective, through normal use, free of charge to the customer. This warranty is valid only for units which have been used for personal use that have not been hired or rented for industrial/ commercial use, and that have been maintained in accordance with the instructions in the owners' manual supplied with the product from new.

ITEMS NOT COVERED BY WARRANTY:

1. Any part that has become inoperative due to misuse, commercial use, abuse, neglect, accident, improper maintenance, or alteration; or
2. The unit, if it has not been operated and/or maintained in accordance with the owner's manual; or
3. Normal wear, except as noted below;
4. Routine maintenance items such as lubricants, blade sharpening;
5. Normal deterioration of the exterior finish due to use or exposure.

GREENWORKS HELPLINE:

Warranty service is available by calling our toll-free helpline at **1-855-345-3934.**

GREENWORKS WEBSITE:

www.greenworkstools.com

TRANSPORTATION CHARGES:

Transportation charges for the movement of any power equipment unit or attachment are the responsibility of the purchaser. It is the purchaser's responsibility to pay transportation charges for any part submitted for replacement under this warranty unless such return is requested in writing by GREENWORKS.

Greenworks Tools
PO Box 1238
Mooresville, NC 28115

TOLL-FREE HELPLINE: 1-855-345-3934

Rev: 02 (07-07-16).

Printed in China on 100% Recycled Paper

BATTERIE RECHARGEABLE ET CHARGEUR AU LITHIUM ION 80V

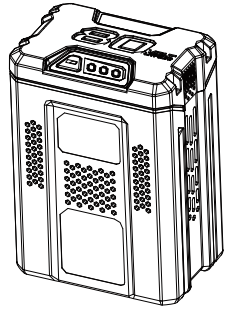

Batterie lithium-ion 80 V de rechange
(Modèle: 2901302)

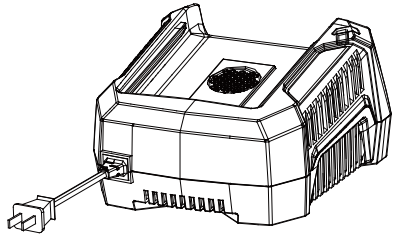

Chargeur de batterie lithium-ion 80 V
(Modèle: 2901402)

Guide d'utilisation

LIGNE D'ASSISTANCE SANS FRAIS:1-855-345-3934

⚠ Avant d'utiliser le produit, veuillez lire et suivre toutes les consignes de sécurité et les instructions d'utilisation.

www.greenworkstools.com

BATTERIE

CARACTÉRISTIQUES

Batterie lithium-ion 80 V de rechange: 2901302
Batterie: 80V ⎓ (144Wh) Lithium-Ion
Temps de recharge: jusqu'à 30 minutes
Poids: 3.22 lbs (1.46 kg)

INFORMATION EN MATIÈRE DE SÉCURITÉ

Pour garantir une utilisation, un entretien et un rangement adéquats de la batterie, il est important de lire et de comprendre tous les avertissements et instructions contenus dans ce manuel.
Le non-respect de ces avertissements et instructions ci-dessous peut entraîner des électrocutions, des incendies et/ou de graves blessures corporelles.

- N'INTRODUISEZ PAS de matériaux conducteurs dans le chargeur.
- Si le boîtier de la batterie est fêlé ou endommagé, NE L'INTRODUISEZ PAS dans le chargeur. Remplacez-la par une nouvelle batterie.
- Utilisez uniquement avec chargeur de batterie Greenworks (2901402).
- NE LAISSEZ AUCUN liquide pénétrer dans le chargeur.
- NE TENTEZ PAS d'utiliser le chargeur dans tout autre but que celui décrit dans ce manuel.
- Confiez l'entretien de votre produit à un réparateur qualifié et veillez à ce que celui-ci n'utilise que des pièces de rechange identiques. Cette disposition assurera le maintien de la sécurité du produit.
- En cas d'abus, des liquides peuvent être dégagés de la batterie ; évitez tout contact. En cas de contact accidentel, lavez votre peau à l'eau. Si le liquide entre en contact avec vos yeux, consultez également un médecin. Les liquides dégagés de la batterie peuvent entraîner des irritations ou des brûlures.

⚠ AVERTISSEMENT
Si du liquide batterie entre en contact avec vos yeux, rincez-les immédiatement à l'eau propre pendant au moins 15 minutes. Contactez immédiatement un médecin. Ne chargez pas la batterie sous la pluie ou par conditions humides. Ne plongez pas l'outil, la batterie, ou le chargeur dans l'eau ni dans aucun autre liquide.

CONSIGNES DE SÉCURITÉ ET PRÉCAUTIONS

1. Ne pas démonter la pile.
2. Ne pas laisser à la portée des enfants.
3. Ne pas exposer la pile à l'eau ni à l'eau salée. La pile doit être stockée dans un lieu frais et sec.
4. Ne pas mettre la pile dans un lieu où la température est élevée, comme à proximité d'un feu, d'un appareil de chauffage, etc.
5. Ne pas inverser la borne positive et la borne négative de la plie. Lorsque vous n'utilisez pas la batterie, maintenez-la à l'écart de tout autre objet métallique, tel que les trombones, les pièces de monnaie, les clés, les clous, les vis ou tout autre objet métallique de petite taille, qui peuvent créer une connexion d'une borne à l'autre. La mise en contact des bornes peut entraîner des incendies ou des brûlures.
6. Ne pas cogner, donner un coup ou marcher sur la pile.
7. Ne pas souder directement sur la pile ni percer la pile avec les ongles ou avec des objets pointus.

⚠ AVERTISSEMENT
Afin d'éviter tout risque d'incendie, de choc électrique ou d'électrocution :

- Ne pas utiliser de tissu humide ni de détergent sur la pile ni sur le chargeur de la pile.
- Toujours retirer la pile avant de nettoyer, d'inspecter ou d'effectuer l'entretien de l'outil.

BATTERIE

- Ne laissez pas la batterie ou le chargeu r surchauffer. S'ils sont chauds, laissez-les refroidir. Ne procédez à la charge qu'à température ambiante. Veillez à maintenir la température ambiante entre 0 et 40 °C (entre 32 et 104 °F) en cours de charge, et entre -20 et 45 °C (entre -4 et 113 °F) en cours de déchargement de celle-ci.
- Gardez les fentes de ventilation du chargeur dégagées.
- Ne laissez pas de petits éléments en métal ou des matériaux tels que la laine d'acier, du papier aluminium, ou autres particules étrangères pénétrer dans le chargeur.
- Débranchez le chargeur avant de le nettoyer et lorsqu'aucune batterie n'y est connectée.
- Ne mettez pas la batterie au soleil ou dans un environnement chaud. Gardez-le à température ambiante.
- Ne tentez de relier deux chargeurs ensemble.
- Si la batterie n'est pas utilisée pour 3 mois ou plus, veuillez stocker la batterie à température ambiante. Veuillez la charger complètement avant de stockage des températures extrêmes.
- Si l'étanchéité extérieure est défaillante et que du liquide de la batterie entre en contact avec votre peau :
  - Lavez immédiatement au savon et à l'eau.
  - Neutralisez avec du jus de citron, du vinaigre, ou autre acide faible.
  - En cas de pénétration de liquide dans vos yeux, suivez les instructions ci-dessus et contactez un médecin.

CONSIGNES DE SÉCURITÉ IMPORTANTES - CONSERVEZ CES INSTRUCTIONS
POUR RÉDUIRE LES RISQUES D'INCENDIE OU DE DÉCHARGE ÉLECTRIQUE, SUIVEZ SCRUPULEUSEMENT CES INSTRUCTIONS

VÉRIFICATION DE LA CHARGE DE LA BATTERIE

Note: La pile n'est pas complètement chargée au moment de la livraison. Il est conseillé de la charger complètement avant la première utilisation pour permettre au temps d'exécution maximale d'être atteint. Cette pile au lithium-ion n'a aucune mémoire et peut être chargée en tout temps. Une pile complètement déchargée aura besoin d'environ 30 minutes pour se recharger complètement.

Appuyez sur le bouton de vérification de charge (BCI) de la batterie. Les voyants s'illumineront en fonction de du niveau de charge de la batterie. Reportez-vous au tableau ci-dessous :

Voyants	Capacité
3 Voyants Verts	La pile fonctionne à plus de 75% de sa capacité
2 Voyants Verts	La pile fonctionne entre 75% et 35% de sa capacité
1 Voyants Vert	La pile fonctionne à moins de 35% de sa capacité et devra bientôt être rechargée
Voyants éteints	La pile est complètement vidée et doit être immédiatement rechargée

BATTERIE

PRUDENCE

N'utilisez pas de forts solvants ou de détersifs sur le boîtier en plastique ou les composantes de plastique. Certains produits de nettoyage pour entretien ménager peuvent provoquer des dommages et créer un risque de choc électrique.

MISE AU REBUT DE LA BATTERIE DE FAÇON ÉCOLOGIQUE

Les matériaux toxiques et corrosifs suivants se trouvent dans les éléments composant la batterie de cet outil : Li-ion, matériau toxique

⚠ AVERTISSEMENT

Tous les matériaux toxiques doivent être mis au rebut d'une manière particulière afin d'éviter de contaminer l'environnement. Avant de mettre au rebut des batteries au Lithium-ion endommagés ou usés, contactez votre déchetterie locale, ou l'agence locale de protection de l'environnement pour obtenir des renseignements et des directives adaptés. Apportez les batteries à une déchetterie et/ou un centre de recyclage agréé pour le traitement du Li-ion.

⚠ AVERTISSEMENT

Si la batterie se fend ou se casse, avec ou sans fuites, ne le rechargez pas et ne l'utilisez pas. Mettez-la au rebut et remplacez-la par une nouvelle batterie. NE TENTEZ PAS DE LA RÉPARER ! Pour éviter tout risque de blessures et d'incendie, d'explosion, ou de décharge électrique, et pour éviter toute atteinte à l'environnement :

- Recouvrez les bornes de la batterie avec un ruban adhésif épais.
- NE TENTEZ PAS de démonter ou de détruire un quelconque composant de la batterie.
- NE TENTEZ PAS d'ouvrir la batterie.
- Si une fuite se produit, l'électrolyte dégagé est corrosif et toxique. NE METTEZ PAS la solution en contact avec vos yeux ou avec votre peau, et ne l'avalez pas.
- NE JETEZ PAS ces batteries avec les ordures ménagères.
- NE PAS incinérer.
- NE LES PLACEZ PAS là où elles pourraient se retrouver à la décharge ou être traitées avec les ordures ménagères.
- Apportez-les à une déchetterie ou à un centre de recyclage agréé.
- N’utilisez pas la batterie lorsque celle-ci est endommagée ou modifiée. Les batteries modifiées ou endommagées peuvent présenter un comportement imprévisible et causer un incendie, une explosion ou des blessures corporelles.

CHARGEUR DE BATTERIE

CARACTÉRISTIQUES

Chargeur de batterie lithium-ion 80 V: 2901402
Entrée: 120VAC, 50Hz/60Hz, 5A
Sortie: 80VDC, 4A
Piods: 3.3 lbs (1.5kg)
Chargeur de batterie de classe 2

PROCÉDURE DE CHARGE

NOTE: La batterie n'est pas livrée totalement chargée. Il est recommandé de la recharger totalement avant utilisation pour lui assurer une autonomie maximale. Cette batterie lithium-ion est exempte d'effet mémoire et peut être rechargée à tout moment.

Chargement à faible tension :
Si la batterie a été stockée à faible charge ou sans charge pour une longue durée de temps, le chargeur entre dans le mode de reprise qui prend 20 heures pour une charge complète de la batterie. Ceci augment la vie de la batterie. Une fois elle est chargée complètement, la charge prochaine reprend le chargement standard.

Une pile complètement déchargée aura besoin d'environ 30 minutes pour se charger complètement.
Branchez le chargeur dans une prise secteur.

- Insérez la batterie dans le chargeur

Ceci est un chargeur avec diagnostic. Les voyants lumineux DEL s'allument dans un ordre précis pour indiquer l'état actuel de la pile. Ils se présentent comme suit :

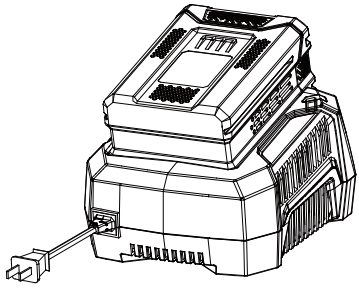

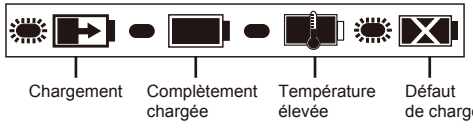

ÉTAT DES DEL	DESCRIPTION
Vert clignotant	Chargement
Vert continu	Complètement chargée
Rouge continu	Température élevée
Rouge clignotant	Défaut de charge

Indication de défectuosité

Lorsque la pile est insérée dans le chargeur et que les DEL clignotent en rouge, retirez la pile du chargeur pendant une minute puis insérez-la de nouveau. Si les DEL clignotent en vert, cela signifie que la pile est en cours de chargement normal. Si les DEL clignotent encore en rouge, retirez la pile et débranchez le chargeur à nouveau. Attendez une minute puis rebranchez le chargeur et réinsérez la pile. Si les DEL clignotent en vert, cela signifie que la pile est en cours de chargement normal. Si les DEL clignotent toujours en rouge, la pile est défectueuse et doit être remplacée.

CHARGEUR DE BATTERIE

VÉRIFICATION DE LA CHARGE

Si la batterie ne se recharge pas correctement :
NOTE : Si vous n'utilisez pas la batterie et le chargeur pendant une longue période de temps, veuillez débrancher la batterie du chargeur et débranchez la prise du secteur.

- Vérifiez la prise secteur à l'aide d'un autre appareil. Assurez-vous que le courant n'est pas coupé dans cette prise.
- Vérifiez que les contacts du chargeur ne sont pas court-circuités par des débris ou des objets étrangers.
- Si la température ambiante est inhabituelle, déplacez le chargeur et la batterie dans un lieu où la température est comprise entre 45 ˚F(7.2˚C) et 100˚F(37.77˚C).
- Avant de raccorder l'unité au secteur, assurez-vous que le sélecteur de tension est positionné de manière adéquate.
- Pour une utilisation aux États-Unis, le sélecteur de tension doit être positionné sur le tension de 120 volts. Pour une utilisation à l'extérieur des États-Unis, le sélecteur de tension doit être positionné sur l'autre position. Vérifiez la tension à utiliser dans votre pays avant d'utiliser le produit.
- Cette unité doit être correctement orientée lorsque utilisée sur une surface verticale, elle peut également être utilisée sur le sol.

AVERTISSEMENT

Si la pile est insérée dans le chargeur lorsqu'elle est tiède ou chaude, les voyants lumineux DEL rouges peuvent s'illuminer. Si cela se produit, laissez la pile refroidir hors du chargeur. La pile pourra être rechargée normalement une fois qu'elle retrouvera une température normale de chargement.

MONTAGE DU CHARGEUR

1. Ce chargeur peut être installé au mur au moyen de #8 vis (non incluses).
2. Repérez l’endroit où vous désirez effectuer le montage mural du chargeur.
3. Si l’endroit choisi comporte des montants de bois, utilisez 2 vis à bois (non incluses).
4. Percez deux trous dans le centre, avec une distance de 11,43 cm entre chaque trou et assurez-vous qu’ils sont alignés verticalement.
5. Si la pose se fait sur des cloisons sèches, utilisez des ancrages pour le mur (non inclus) et des vis pour maintenir solidement en place le chargeur.

Note: Si vous prévoyez ne pas utiliser la pile et le chargeur durant une longue période, débranchez le cordon d'alimentation.

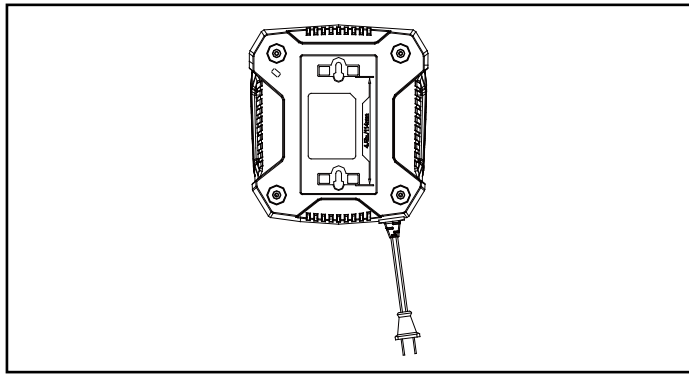

CHARGEUR DE BATTERIE

AVERTISSEMENT

Afin d'éviter toute blessure, risque d'incendie ou de choc électrique, retirer la pile avant de l'ajuster, de l'inspecter ou la nettoyer.
Utilisez l'unité uniquement dans un endroit sec.
POUR UNE UTILISATION À L'INTÉRIEUR EXCLUSIVEMENT

ATTENTION

RISQUE DE BLESSURES CORPORELLES. CHARGEZ UNIQUEMENT LA BATTERIE RECHARGEABLE 2901302/ 2902402/2902502, LES AUTRES TYPES DE BATTERIES POURRAIENT EXPLOSER, MAIS AUSSI CAUSER BLESSURES ET DOMMAGES.

NETTOYAGE

1. Retirer la pile

- Brosser ou enlever la poussière et la saleté des aérations à l'aide d'air comprimé ou d'un aspirateur. Ne pas obstruer les aérations, ne pas laisser se déposer de la sciure ni de copeaux de bois. Ne pas vaporiser, laver ni immerger les aérations dans l'eau.
- Nettoyer le boîtier et les composants en plastique à l'aide d'un tissu doux et sec. Ne pas utiliser de solvants forts ni de détergents sur le boîtier en plastique ou sur les composants en plastique.

2. Pile

- Recharger complètement la pile.
- Lorsque la lumière de chargement est verte, retirer la pile du chargeur et débrancher le chargeur de la prise.
- Une fois le chargement terminé, la pile peut être stockée dans le chargeur à condition que le chargeur ne soit pas branché.

ATTENTION

Cet artifice se plie à la Partie 15 des Règles de FCC. L'opération est soumise aux deux conditions suivantes:
(1) Cet artifice peut ne pas provoquer l'interférence malfaisante.
(2) Cet artifice doit accepter n'importe quelle interférence reçue, en incluant l'interférence qui peut provoquer l'opération indésirable.

GARANTIE LIMITÉE

GREENWORKS™ batterie garantie ce produit à l'acheteur original en possession d'une preuve d'achat pour une période de deux (2) ans contre les défauts des matériaux, des pièces ou de fabrication.

GREENWORKS™ chargeur garantie ce produit à l'acheteur original en possession d'une preuve d'achat pour une période de deux (2) ans contre les défauts des matériaux, des pièces ou de fabrication.

GREENWORKS™, est prêt à réparer ou remplacer gratuitement, à son choix, toute pièce s'avérant défectueuse au cours de l'usage normal. Cette garantie n'est valable que pour les produits conçus pour l'usage personnel qui n'ont pas encore été loués ou appliquées à des fins industrielles/commerciales, et qui ont été entretenus en toute conformité avec les instructions décrites dans le manuel d'utilisation fourni avec le nouveau produit.

ARTICLES NON COUVERTS PAR LA GARANTIE:

1. Les pièces devenues inopérantes par suite d'un mauvais emplo i, d'un usage à des fins commerciales, d'un usage abusif, d'une négligence, d'un acc ident, d'un mauvais entretien ou d'une modification;
2. L'article, s'il n'a pas été utilisé ou entretenu conformémen t aux directives du guide d'utilisation;
3. L'usure normale, sauf ce qui est indiqué ci-dessous;
4. Les choses faisant partie de l'entretien courant telles que les lubrifiants, l'affûtage de la lame;
5. La détérioration normale du fini extérieur attribuable à l'u sure ou à l'exposition.

LIGNE D'ASSISTANCE GREENWORKS:

Notre Département des services de garantie est disponible Veuillez appeler le numéro sans frais : **1-855-345-3934.**

GREENWORKS WEBSITE:

www.greenworkstools.com

FRAIS DE TRANSPORT :

Les frais de transport pour le déplacement de tout appareil mécanique ou de tout équipement accessoire sont la responsabilité de l'acheteur . L'acheteur doit acquitter les frais de transport de toute pièce dont il veut le remplacement en ver tu de la présente garantie, sauf si ledit retour est exigé par écrit par GREENWORKS.

Greenworks Tools
PO Box 1238
Mooresville, NC 28115

LIGNE D'ASSISTANCE SANS FRAIS : 1-855-345-3934

Rev: 02 (07-07-16).

Imprimé en Chine sur papier 100% recyclé

BATERÍA RECARGABLE DE LITIO-IÓN DE 80V Y CARGADOR

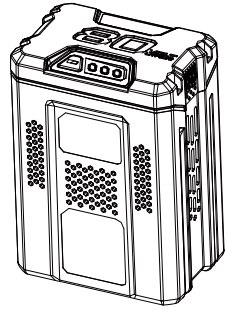

80V Batería íon-lítio secundaria
(Modelo#:2901302)

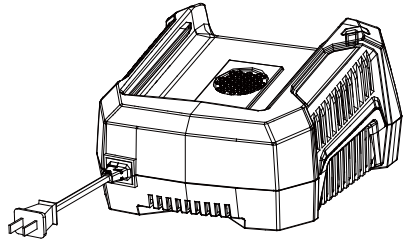

Cargador de 80V íon-lítio
(Modelo#:2901402)

Manual del Propietario

LÍNEA DE AYUDA GRATUITA: 1-855-345-3934

⚠ Antes de hacer funcionar esta herramienta, lea cuidadosamente todas las reglas de seguridad y las instrucciones.

www.greenworkstools.com

BATERÍA

ESPECIFICACIONES

80V Batería íon-lítio secundaria: 2901302
Batería: 80V ⎓ (144Wh) Iones de litio
Tiempo de carga: hasta 30 min.
Peso: 3.22 lbs (1.46 kg)

INFORMACIÓN DE SEGURIDAD

Para un uso, mantenimiento y almacenamiento adecuados de la batería, es importante que lea y entienda las instrucciones y advertencias incluidas en este manual.
El incumplimiento de las advertencias e instrucciones abajo puede provocar descargas eléctricas, incendios y/o lesiones graves.

- NO pruebe el cargador con materiales conductores.
- Si el caso batería está roto o dañado, no introduzca en el cargador. Reemplazar con una batería nueva.
- Use sólo con Greenworks Cargador(2901402).
- NO permita que entre líquido en el interior del cargador.
- NO intente usar el cargador para cualquier propósito que no sea el presentado en este manual.
- Su producto debería ser reparado por personas cualificadas, que deberían utilizar únicamente piezas de repuesto idénticas. Esto garantizará la seguridad a la hora de utilizar el producto.
- En condiciones abusivas, podría salir expulsado líquido de la batería, por lo que debería evitar el contacto con éste. Si se produce un contacto accidental, enjuáguese las manos con agua. Si el líquido entra en contacto con los ojos, acuda inmediatamente al médico. Si el líquido es expulsado de la batería podría causar irritación o quemaduras.

⚠ PRECAUCIÓN

Si el líquido de la batería entra en contacto con sus ojos, lávelos inmediatamente con agua limpia durante al menos 15 minutos. Busque atención médica inmediata. No cargue la batería a la lluvia o en condiciones húmedas. No sumerja el instrumento, la batería o el cargador en agua u otro líquido.

NOTAS Y PRECAUCIONES DE SEGURIDAD

1. No desmonte la batería.
2. Mantenga la herramienta alejada de los niños.
3. No exponga la batería al agua o al agua salada, y debería colocar la batería en el ambiente chulo y seco.
4. No coloque la batería en lugares con altas tem peraturas, como cerca de un fuego, radiador, etc.
5. No invierta el terminal positivo y el terminal negativo de la batería. Cuando la batería no está en uso, manténgala alejada de otros objetos metálicos como clips, monedas, llaves, clavos, tornillos u otros objetos metálicos pequeños que puedan crear una conexión desde una terminal a otra. Si se produjese un cortocircuito en los terminales de la batería, éste podría causar quemaduras o un incendio.
6. No golpee ni pise la batería.
7. No realice soldaduras directamente en la batería ni perfore la batería con clavos u otras herramientas de corte.

BATERÍA

PRECAUCIÓN

Para evitar riesgos de incendio, shock eléctrico o electrocución:

- No utilice tejidos húmedos ni detergentes que puedan entrar en contacto con la batería o con el cargador.
- Retire siempre la batería antes de limpiar, inspeccionar o efectuar cualquier operación de mantenimiento en la herramienta.

- No permita que la batería o el cargador se sobrecalienten. Si están calientes, deje que se enfríen. Recargue sólo a temperatura ambiente. Para cargar, la temperatura debe ser 0-40°C (32-104°F) e -20-45°C (-4-113°F) para descargar.
- Mantenga las rejillas de ventilación del cargador libres de obstáculos.
- No permita que pequeños objetos de metal u otro material como la lana de acero, aluminio, u otras partículas extrañas, entren en la cavidad del cargador.
- Desenchufe el cargador antes de limpiarlo y cuando no esté instalada la batería en el cargador.
- No coloque la batería al sol o en un ambiente cálido. Manténgalos a temperatura ambiente normal.
- No intente conectar dos cargadores juntos.
- Si no va a usar la batería durante 3 meses o más, guárdela en un entorno que esté a temperatura ambiente. Por favor, cargue completamente la batería antes de guardarla uso o de temperatura.
- Si la junta exterior se rompe y la fuga entra en contacto con la piel:
  - Lávela de inmediato con agua y jabón.
  - Neutralícela con zumo de limón, vinagre u otro ácido suave.
  - Si una fuga de la batería entra en contacto con sus ojos, siga las instrucciones anteriores y busque atención médica.

INSTRUCCIÓN DE SEGURIDAD IMPORTANTE – SALVE ÉSTOS INSTRUCCIONES

REDUCIR EL RIESGO DE FUEGO O SACUDIDA ELÉCTRICA.
CON CUIDADO SIGA ÉSTOS INSTRUCCIONES.

COMPROBACIÓN DE LA PILA

Nota: La batería no se envía cargada. Se recomienda cargarla por completo antes de usarla por primera vez para garantizar un período de carga máximo. Esta batería de iones de litio no tiene memoria y se puede cargar en cualquier momento. Un paquete de batería totalmente descargado requerirá que aproximadamente 30 minutos culpen totalmente de un estado descargado.

Pulse el indicador de capacidad de la batería (BCI). Las luces se encenderán según el nivel de capacidad de las baterías. Consulte la siguiente tabla:

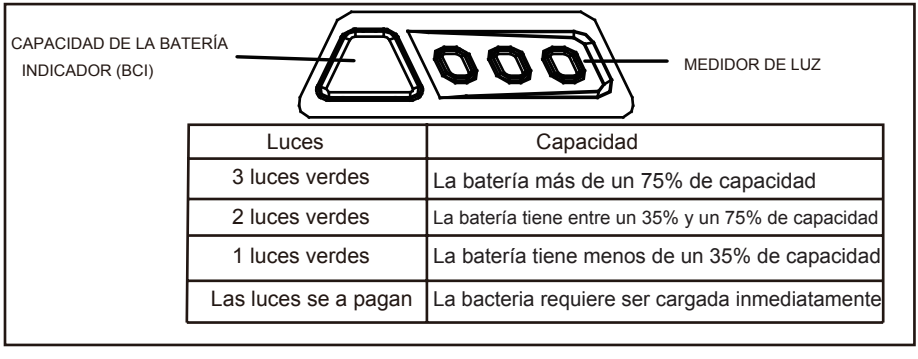

Luces	Capacidad
3 luces verdes	La batería más de un 75% de capacidad
2 luces verdes	La batería tiene entre un 35% y un 75% de capacidad
1 luces verdes	La batería tiene menos de un 35% de capacidad
Las luces se a pagan	La bacteria requiere ser cargada inmediatamente

BATERÍA

ADVERTENCIA

No utilice disolventes fuertes ni detergentes sobre la carcasa o los componentes de plástico. Algunos productos de limpieza del hogar pueden causar daños y también puede causar un riesgo de electrocución.

ELIMINACIÓN SEGURA DE LA BATERÍA

Las baterías utilizadas en esta herramienta contienen los siguientes materiales tóxicos y corrosivos: Litio-ión, un material tóxico.

⚠ PRECAUCIÓN

Todos los materiales tóxicos deben ser desechados de forma específica para evitar contaminar el medio ambiente. Antes de desechar una batería de litio-ión estropeada o gastada, póngase en contacto con el organismo encargado del tratamiento de residuos más próximo o con su agencia de protección medioambiental para informarse y solicitar instrucciones específicas. Recicle las baterías en un centro o dispositivo adecuado, autorizado para el tratamiento de ión-litio.

⚠ PRECAUCIÓN

Si la batería se agrieta o se rompe, con o sin escapes, no la recargue ni la utilice.
Deséchela y sustitúyala por una batería nueva. ¡NO INTENTE REPARARLA!
Para evitar lesiones y riesgos de incendio, explosión o shock eléctrico, así como dañar el medio ambiente:

- Cubra los terminales de la cubierta de la batería con cinta adhesiva resistente.
- NO intente retirar ni destruir componentes de la batería.
- NO intente abrir la batería.
- Si aparece una grieta, los electrolitos que se liberan son corrosivos y tóxicos. NO permita que la solución entre en contacto con los ojos o la piel y no la ingiera.
- NO tire estas baterías a la basura.
- NO las incinere.
- NO las ponga donde puedan acabar en el basurero o en una línea de tratamiento de residuos municipal.
- Llévelas a un centro oficial de reciclaje o recogida de desechos.
- No utilice una batería dañada o modificada. Las baterías dañadas o modificadas pueden comportarse de modo imprevisto que puede causar incendio, explosión o riesgo de lesión.

CARGADOR DE BATERÍA

ESPECIFICACIONES

Cargador de 80V íon-lítio: 2901402
De entrada: 120VAC, 50Hz/60Hz, 5A
Salida: 80VDC, 4A
Peso: 3.3 lbs (1.5kg)
Cargador de batería de Clase2

PROCEDIMIENTO DE CARGA

NOTA: La batería no se envía completamente cargada. Se recomienda cargarla completamente antes de usarla por primera vez para garantizar que se pueda obtener el máximo tiempo de funcionamiento. Esta batería de ión de litio no desarrolla memoria y se le puede cargar en cualquier momento.

Carga a baja tensión:
Si la batería ha estado guardada con muy poca o ninguna carga durante un período largo de tiempo, el cargador se pondrá en modo de recuperación, lo que significa que le llevará 20 horas cargar completamente la batería. Esto mejorará la vida útil de la batería. Una vez que se ha cargado completamente, en la siguiente carga, volverá al modo de carga estándar.

Una batería totalmente descargada necesitará ser cargada por aproximadamente 30 minutos para cargarla totalmente. Enchufe el cargador en un tomacorriente de CA.

- Coloque el paquete de baterías en el cargador.

Este es un cargador con diagnóstico. Las lámparas LED del cargador se iluminan de acuerdo a un orden específico para indicar el estado actual de la batería. Ellos son los siguientes.

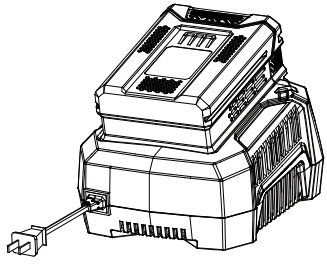

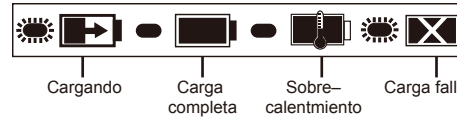

LUZ DE LED	DESCRIPCIÓN
Verde intermitente	Cargando
Verde	Carga completa
Roja	Sobrecalentamiento
Roja intermitente	Carga fallida

Nota de defecto falso:

Cuando la batería es insertada en el cargador y la luz LED enciende intermitentemente en ROJO, quite la batería por 1 minuto y luego vuelva a insertarla. Si la luz LED enciende intermitentemente en VERDE, la batería está cargando de manera adecuada. Si la luz LED todavía enciende intermitentemente en ROJO, quite la batería y desconecte el cargador por 1 minuto. Después de 1 minuto, conecte el cargador y vuelva a insertar la batería. Si la luz LED enciende intermitentemente en VERDE, la batería está cargando de manera adecuada. Si la luz LED todavía enciende intermitentemente en ROJO, la batería tiene un defecto y debe ser reemplazada.

CARGADOR DE BATERÍA

COMPROBACIÓN DE LA CARGA

Si la batería no se recarga adecuadamente:

- Compruebe la corriente de la toma con otro aparato eléctrico. Asegúrese de que la toma está encendida.
- Compruebe que no haya residuos ni elementos extraños interfiriendo en las conexiones del cargador.
- Si la temperatura del aire es mayor que 100°F (37.77°C) o menor que 45°F (7.2°C), coloque el cargador y la batería en un lugar que esté a temperatura ambiente.
- Asegúrese que el selector de voltaje está en la posición de tensión correcta antes de enchufar.
- Para su uso en los EE.UU., el interruptor selector de voltaje debe ser colocado en la posición 120 voltios. Para su uso en países distintos de los EE.UU., puede que tenga que ser colocado en otra posición que la de 120 voltios de voltaje. Compruebe el voltaje disponible en cada país antes de usar el producto.
- Este cargador de potencia está diseñado para colocarse en posición vertical o sobre el suelo.

⚠ PRECAUCIÓN

Si se inserta la batería en el cargador estando caliente, se enciende la luz LED del indicador de CARGA del cargador y se pone ROJO. Si esto su cede, deje enfriar la batería dentro del cargador durante aproximadamente 30 minutos. La batería empezará a cargar una vez que esté a temperatura ambiente.

MONTAJE DEL CARGADOR

1. Este cargador se puede instalar en una pared atornillándolo con dos #8 tornillos (no incluidos).
2. Localice el lugar en el que quiere colgar el cargador.
3. Si la pared es de madera, utilice dos tornillos especiales para madera (no incluidos) .
4. Taladre dos hoyos en el centro, a una distancia de 11,43 cm, y asegúrese de que estén alineados verticalmente.
5. Si la pared es de yeso, utilice anclajes (no incluidos) y tornillos especiales para colgarlo.

NOTA : Si no va a utilizar la batería y el cargador durante un periodo largo de tiempo, retire la batería del cargador y desenchufe el cable de alimentación de CA.

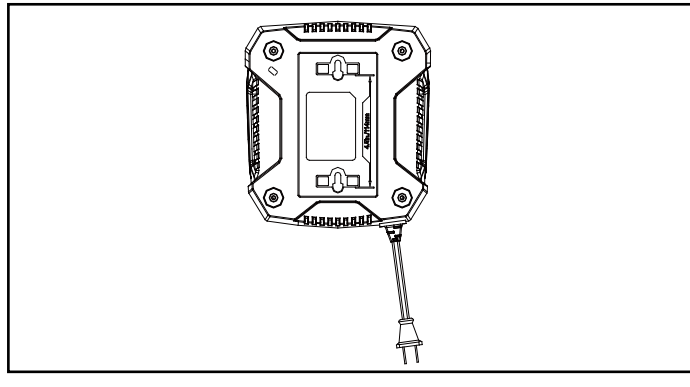

CARGADOR DE BATERÍA

PRECAUCIÓN

Para prevenir lesiones personales y el riesgo de incendio y descarga eléctrica, quite la batería antes de ajustar, inspeccionar o limpiar la batería.
Uso en entornos secos.
ÚNICAMENTE PARA USO INTERNO

CUIDADO

RIESGO DE LESIONES. CARGAR ÚNICAMENTE BATERÍAS RECARREGABLES 2901302/2902402/2902502, OTROS TIPOS DE BATERÍAS PUEDEN EXPLOTAR Y CAUSAR DAÑOS Y LESIONES PERSONALES.

LIMPIEZA

1. Quite la batería

- Cepille o sople el polvo y escombros lejos de las ventanillas de aire con aire comprimido o una aspiradora. Mantenga las ventanillas de aire libres de obstrucciones. No rocíe, lave o sumerja las ventanillas de aire bajo el agua.
- Limpie la estructura y los componentes de plástico con un trapo suave y seco. No use solventes fuertes o detergentes sobre la estructura de plástico o los componentes de plástico. Algunos limpiadores para el hogar pueden dañar la batería y crear un peligro de descarga eléctrica.

2. Batería

- Cargue completamente la batería.
- Una vez que la luz de carga esté en verde, quite la batería del cargador y desconecte el cargador del tomacorriente.
- Después de cargarla, la batería puede ser almacenada en el cargador siempre que el cargador no esté conectado.

PRECAUCIÓN

Este dispositivo cumple con la Parte 15 de las Reglas de FCC. La operación es sujeta a las dos condiciones siguientes:

(1) Este dispositivo puede no causar la interferencia dañosa.
(2) Este dispositivo debe aceptar cualquier interferencia recibida, incluso la interferencia que puede causar la operación indeseada.

GARANTÍA LIMITADA

El GREENWORKS ™ batería por este medio garantías este producto, al comprador original con la prueba de la compra, para el periodo de dos (2) años contra defectos en materiales, se separa o habilidad.
El GREENWORKS ™ cargador por este medio garantías este producto, al comprador original con la prueba de la compra, para el periodo de dos (2) años contra defectos en materiales, se separa o habilidad.
GREENWORKS™, a su sola discreción reparará o reemplazará, sin costo alguno para el cliente, cualquier pieza defectuosa, siempre y cuando se haya hecho uso normal de ella. Esta garantía es válida solamente para unidades utilizadas de manera personal y que no hayan sido utilizadas o alquiladas para uso industrial o comercial, y que hayan recibido mantenimiento de acuerdo a las instrucciones que aparecen en el manual del propietario que se suministró con el producto nuevo.

ARTÍCULOS QUE NO CUBRE LA GARANTÍA:

1. Cualquier pieza que se haya vuelto inoperante debido a mal uso, uso comercial, abuso, descuido, accidente, mantenimiento inapropiado o alteración; o
2. La unidad, si no ha sido operada o si no se le ha dado mantenimiento de acuerdo al manual del propietario; o
3. Desgaste normal, excepto según se indica a continuación;
4. Artículos de mantenimiento rutinario tales como lubricantes, afiado de cuchillas;
5. Deterioro normal del acabado exterior debido al uso y la exposición al entorno.

LÍNEA TELEFÓNICA PARA AYUDA DE GREENWORKS:

Se puede obtener servicio relacionado con la garantía llamando de lunes a viernes el **1-855-345-3934.**

GREENWORKS SITIO WEB:

www.greenworkstools.com

CARGOS DE TRANSPORTE:

Los cargos de transporte por el traslado de cualquier unidad de equipo o accesorio eléctrico son responsabilidad del comprador. El comprador es responsable de pagar los cargos de transporte de cualquier pieza presentada para reemplazo de acuerdo a esta garantía a menos que GREENWORKS solicite por escrito tal retorno.

Greenworks Tools
PO Box 1238
Mooresville, NC 28115

LÍNEA DE AYUDA GRATUITA: 1-855-345-3934

Rev: 02 (07-07-16).

Impreso en China en papel reciclado de 100%