Register your product and get support at
www.philips.com/welcome

BHD821
BHD825
BHD827

EN	Important Information Leaflet
BG	Важна информация Брошура
CS	Důležité informace Leták
DE	Wichtige Informationen Informationsblatt
ET	Oluline teave Voldik
FR	Informations Importantes Livret
HR	Važne informacije List
HU	Fontos tudnivalók Termékelírás
KK	«Маңызды ақпарат» кітапшасы
LT	Svarbi informacija Informacijos lapelis
LV	Svarīga informācija Brošūra
NL	Belangrijke informatie Folder
PL	Ważne informacje Ulotka
RO	Broșură cu informații importante
RU	Буклет с важной информацией
SK	Dôležité informácie Leták
SL	Pomembne informacije Letak
SR	Važne informacije List
UK	Інформаційний буклет

PHILIPS

Specifications are subject to change without notice
© 2020 Koninklijke Philips N.V.
All rights reserved.

3000 036 93314

English

Congratulations on your purchase, and welcome to Philips! To fully benefit from the support that Philips offers, register your product at www.philips.com/welcome.

Important

Read this user manual carefully before you use the appliance and keep it for future reference.

- WARNING: Do not use this appliance near water.
- When the appliance is used in a bathroom, unplug it after use since the proximity of water presents a risk, even when the appliance is switched off.
- WARNING: Do not use the appliance in a bath, bathtub, showers, basins or other vessels containing water.
- Always unplug the appliance after use.
- If the appliance overheats, it switches off automatically. Unplug the appliance and let it cool down for a few minutes. Before you switch the appliance on again, check the grilles to make sure they are not blocked by fluff, hair, etc.
- If the main cord is damaged, you must have it replaced by Philips, a service centre authorised by Philips or similarly qualified persons in order to avoid a hazard.
- This appliance can be used by children aged from 8 years and above and persons with reduced physical, sensory or mental capabilities or lack of experience and knowledge if they have been given supervision or instruction concerning use of the appliance in a safe way and understand the hazards involved. Children shall not play with the appliance. Cleaning and user maintenance shall not be made by children without supervision.
- For additional protection, we advise you to install a residual current device (RCD) in the electrical circuit that supplies the bathroom. This RCD must have a rated residual operating current not higher than 30mA. Ask your installer for advice.
- Do not insert metal objects into the air grilles to avoid electric shock.
- Never block the air grilles.
- Before you connect the appliance, ensure that the voltage indicated on the appliance corresponds to the local power voltage.
- Do not use the appliance for any other purpose than described in this manual.
- Do not use the appliance on artificial hair.
- When the appliance is connected to the power, never leave it unattended.
- Never use any accessories or parts from other manufacturers or that Philips does not specifically recommend. If you use such accessories or parts, your guarantee becomes invalid.
- Do not wind the main cord round the appliance.
- Wait until the appliance has cooled down before you store it.
- Do not pull on the power cord after using. Always unplug the appliance by holding the plug.
- Do not operate the appliance with wet hands.
- Always return the appliance to a service centre authorized by Philips for examination or repair. Repair by unqualified people could result in an extremely hazardous situation for the user.
- The styling nozzle could be hot to touch after use. Highly recommend to cool down this accessory before removing.
- Only use the scalp massager on the head but not other parts of the body (BHD827 only).

Electromagnetic fields (EMF)

This Philips appliance complies with all applicable standards and regulations regarding exposure to electromagnetic fields.

Recycling

- This symbol means that this product shall not be disposed of with normal household waste (2012/19/EU).
- Follow your country's rules for the separate collection of electrical and electronic products. Correct disposal helps prevent negative consequences for the environment and human health.

Български

Поздравяваме ви за покупката и добре дошли във Philips! За да се възползвате изцяло от предлаганата от Philips поддръжка, регистрирайте продукта си на www.philips.com/welcome.

Важно

Преди да използвате уреда, прочетете внимателно това ръководство за потребителя и го запазете за справка в бъдеще.

- ПРЕДУПРЕЖДЕНИЕ: Не използвайте уреда близо до вода.
- Ако уредът се използва в банята, след употреба го изключвайте от контакта. Близостта до вода води до риск дори когато уредът не работи.
- ПРЕДУПРЕЖДЕНИЕ: Не използвайте уреда близо до вани, душове, мивки или други съдове с вода.
- След употреба винаги изключвайте уреда от контакта.
- При прегряване уредът се изключва автоматично. Изключете уреда и го оставете да изстива няколко минути. Преди да включите отново уреда, проверете дали решетките не са задръстени с пух, косми и др.
- С оглед предотвратяване на опасност при повреда в захранващите кабели те трябва да бъде сменени от Philips, оторизиран от Philips сервиз или квалифициран техник.
- Този уред може да се използва от деца на възраст над 8 години и от лица с намалени физически възприятия, умствени недостатъци или без опит и познания, ако са инструктирани за безопасна употреба с уреда или са под наблюдение с цел гарантиране на безопасна употреба и ако са им разяснени евентуалните опасности. Не позволявайте на деца да си играят с уреда. Не позволявайте на деца да извършват почистване или поддръжка на уреда без надзор.
- За допълнителна защита ви съветваме да инсталирате в електроразпределителната мрежа на банята диференциалнотокова защита (RCD). Тази RCD трябва да е с обявен работен ток на утечка не повече от 30 mA. Обърнете се за съвет към вашия монтажник.
- За избягване на токов удар не пъхайте метални предмети през решетките за въздух.
- Никога не блокирайте притока на въздух през решетката.
- Преди да включите уреда в контакта, проверете дали посоченото върху уреда напрежение отговаря на това на местната електрическа мрежа.
- Не използвайте уреда за цели, различни от указаното в това ръководство.
- Не използвайте уреда върху изкуствена коса.
- Никога не оставяйте уреда без надзор, когато е включен в електрическата мрежа.
- Никога не използвайте аксесоари или части от друго производители или такива, които не са конкретно препоръчани от Philips. При използване на такива аксесоари или части вашата гаранция става невалидна.
- Не навивайте захранващите кабели около уреда.
- Изчакайте уреда да изстине, преди да го приберете.
- Не дърпайте захранващия кабел след използване. Винаги изключвайте уреда от контакта, като дърпайте щепсела.
- Не използвайте уреда с мокри ръце.
- За проверка или ремонт носете уреда само в упълномощен от Philips сервиз. Ремонт, извършен от неквалифицирани лица, може да създаде изключително опасни ситуации за потребителя.
- След употреба накрайникът за оформяне може да е горещ при допир. Силно препоръчваме приставката да се охлади преди премахване.
- Използвайте масажора за скалп само върху главата, а не върху други части от тялото (само за BHD827).

Електромагнитни полета (EMF)

Този уред на Philips е в съответствие с нормативната уредба и всички действащи стандарти, свързани с излагането на електромагнитни полета.

Рециклиране

- Този символ означава, че този продукт не трябва да се изхвърля заедно с обикновени битови отпадъци (2012/19/ЕС).
- Следвайте правилата на вашата държава относно разделното събиране на електрическите и електронните продукти. Правилното изхвърляне помага за предотвратяване на негативни последици за околната среда и човешкото здраве.

Čeština

Gratulujeme k nákupu a vítáme vás mezi uživateli výrobků společnosti Philips! Chcete-li plně využívat výhod, které nabízí podpora společnosti Philips, zaregistrujte svůj výrobek na adrese www.philips.com/welcome.

Důležité

Před použitím tohoto přístroje si pečlivě přečtěte tuto uživatelskou příručku a uschovejte ji pro budoucí použití.

- VAROVÁNÍ: Nepoužívejte tento přístroj v blízkosti vody.
- Pokud je přístroj používán v koupelně, odpojte po použití jeho síťovou zástrčku ze zásuvky, neboť blízkost vody představuje riziko i v případě, že je přístroj vypnutý.
- VAROVÁNÍ: Nepoužívejte přístroj v blízkosti van, sprch, umyvadel nebo jiných nádob s vodou.
- Po použití přístroj vždy odpojte ze sítě.
- Pokud se přístroj přehřeje, automaticky se vypne. Odpojte přístroj a nechte ho několik minut vychladnout. Než přístroj znovu zapnete, přesvědčte se, že mřížky vstupu a výstupu vzduchu nejsou blokovány například prachem, vlasy apod.
- Pokud by byl poškozen napájecí kabel, musí jeho výměnu provést společnost Philips, autorizovaný servis společnosti Philips nebo obdobně kvalifikovaní pracovníci, aby se předešlo možnému nebezpečí.
- Děti od 8 let věku a osoby s omezenými fyzickými, smyslovými nebo duševními schopnostmi nebo nedostatkem zkušeností a znalostí mohou tento přístroj používat v případě, že jsou pod dohledem nebo byly poučeny o bezpečném používání přístroje a chápou rizika, která mohou hrozit. Děti si s přístrojem nesmí hrát. Čištění a uživatelskou údržbu nesmí provádět děti bez dozoru.
- Jako dodatečnou ochranu doporučujeme instalovat do elektrického obvodu koupelny proudový chránič. Jmenovitý zbytkový provozní proud tohoto proudového chrániče nesmí být vyšší než 30 mA. Více informací vám poskytne elektrikář.
- Nevkládejte kovové předměty do mřížek pro vstup a výstup vzduchu. Předejdete tak úrazu elektrickým proudem.
- Mřížky pro vstup vzduchu udržujte trvale volné.
- Před zapojením přístroje se ujistěte, zda napětí uvedené na přístroji odpovídá místnímu napětí.
- Nepoužívejte přístroj pro jiné účely než uvedené v této příručce.
- Nepoužívejte přístroj na umělé vlasy.
- Je-li přístroj připojen k napájení, nikdy jej neponechávejte bez dozoru.
- Nikdy nepoužívejte příslušenství nebo díly od jiných výrobců nebo takové, které nebyly doporučeny společností Philips. Použijete-li takové příslušenství nebo díly, pozbývá záruka platnosti.
- Nenavíjejte napájecí kabel okolo přístroje.
- Před uložením přístroje počkejte, až zcela vychladne.
- Po použití netahejte za napájecí kabel. Přístroj odpojte vždy vytažením zástrčky.
- Nepoužívejte přístroj, pokud máte mokré ruce.
- Kontrolu nebo opravu přístroje svěřte vždy servisu společnosti Philips. Opravy provedené nekvalifikovanými osobami mohou být pro uživatele mimořádně nebezpečné.
- Tvarovací hubice může být po použití na dotek horká. Silně doporučujeme nechat příslušenství před vyjmutím zchladnout.
- Masážní nástavec používejte pouze na pokožku hlavy, nikoli na žádné další části těla (pouze modely BHD827).

Elektromagnetická pole (EMP)

Tento přístroj Philips odpovídá všem platným normám a předpisům týkajícím se elektromagnetických polí.

Recyklace

- Tento symbol znamená, že tento výrobek nelze likvidovat s běžným domácím odpadem (2012/19/EU).
- Řiďte se místními pravidly pro sběr elektrických a elektronických výrobků. Správnou likvidací pomůžete předejít negativním dopadům na životní prostředí a lidské zdraví.

Deutsch

Herzlichen Glückwunsch zu Ihrem Kauf und willkommen bei Philips! Um die Unterstützung von Philips optimal nutzen zu können, sollten Sie Ihr Produkt unter www.philips.com/welcome registrieren.

Wichtig

Lesen Sie vor Gebrauch des Geräts die Bedienungsanleitung sorgfältig durch, und bewahren Sie es für die Zukunft auf.

- WARNUNG: Verwenden Sie das Gerät nicht in der Nähe von Wasser.
- Wenn das Gerät in einem Badezimmer verwendet wird, trennen Sie es nach dem Gebrauch von der Stromversorgung. Die Nähe zum Wasser stellt ein Risiko dar, sogar wenn das Gerät abgeschaltet ist.
- WARNUNG: Verwenden Sie das Gerät nicht in der Nähe von Badewannen, Duschen, Waschbecken oder sonstigen Behältern mit Wasser.
- Ziehen Sie nach jedem Gebrauch den Netzstecker aus der Steckdose.
- Bei Überhitzung wird das Gerät automatisch ausgeschaltet. Ziehen Sie den Stecker aus der Steckdose, und lassen Sie das Gerät einige Minuten lang abkühlen. Vergewissern Sie sich vor dem erneuten Einschalten, dass keine Flusen, Haare usw. die Gebläseöffnung blockieren.
- Um Gefährdungen zu vermeiden, darf ein defektes Netzkabel nur von einem Philips Service-Center, einer von Philips autorisierten Werkstatt oder einer ähnlich qualifizierten Person durch ein Original-Ersatzkabel ersetzt werden.
- Dieses Gerät kann von Kindern ab 8 Jahren und Personen mit verringerten physischen, sensorischen oder psychischen Fähigkeiten oder Mangel an Erfahrung und Kenntnis verwendet werden, wenn sie bei der Verwendung beaufsichtigt werden oder Anweisung zum sicheren Gebrauch des Geräts erhalten und die Gefahren verstanden haben. Kinder dürfen nicht mit dem Gerät spielen. Die Reinigung und Wartung darf nicht von Kindern ohne Aufsicht durchgeführt werden.
- Der Einbau einer Fehlerstromschutzeinrichtung in dem Stromkreis, der das Badezimmer versorgt, bietet zusätzlichen Schutz. Dieses Gerät muss über einen Nennauslösestrom von maximal 30 mA verfügen. Bei Fragen wenden Sie sich an Ihren Installateur.
- Führen Sie keine Metallgegenstände in die Lufteinlass- oder Gebläseöffnung ein, da dies zu Stromschlägen führen kann.
- Halten Sie Lufteinlassgitter und Gebläseöffnung immer frei.
- Bevor Sie das Gerät an eine Steckdose anschließen, überprüfen Sie, ob die auf dem Gerät angegebene Spannung mit der Netzspannung vor Ort übereinstimmt.
- Verwenden Sie das Gerät nie für andere als in dieser Bedienungsanleitung beschriebene Zwecke.
- Verwenden Sie das Gerät nicht mit Kunsthaar.
- Wenn das Gerät an eine Steckdose angeschlossen ist, lassen Sie es zu keiner Zeit unbeaufsichtigt.
- Verwenden Sie niemals Zubehör oder Teile, die von Drittherstellern stammen bzw. nicht von Philips empfohlen werden. Wenn Sie diese(s) Zubehör oder Teile verwenden, erlischt Ihre Garantie.
- Wickeln Sie das Netzkabel nicht um das Gerät.
- Lassen Sie das Gerät abkühlen, bevor Sie es wegräumen.
- Ziehen Sie nach der Verwendung nicht am Netzkabel. Ziehen Sie stattdessen am Netzstecker, um das Gerät von der Stromversorgung zu trennen.
- Bedienen Sie das Gerät nicht mit nassen Händen.
- Geben Sie das Gerät zur Überprüfung bzw. Reparatur stets an ein von Philips autorisiertes Service-Center. Eine Reparatur durch unqualifizierte Personen kann zu einer hohen Gefährdung für den Verbraucher führen.
- Die Ondulierdüse ist nach der Verwendung möglicherweise heiß. Es wird empfohlen, das Zubehörteil vor dem Entfernen abkühlen zu lassen.
- Verwenden Sie das Kopfhautmassagegerät nur am Kopf und nicht an anderen Körperteilen (nur BHD827).

Elektromagnetische Felder

Dieses Philips Gerät erfüllt sämtliche Normen und Regelungen bezüglich der Exposition in elektromagnetischen Feldern.

Recycling

- Dieses Symbol bedeutet, dass das Produkt nicht mit dem normalen Hausmüll entsorgt werden kann (2012/19/EU).
1 Altgeräte können kostenlos an geeigneten Rücknahmestellen abgegeben werden.
2 Diese werden dort fachgerecht gesammelt oder zur Wiederverwendung vorbereitet. Altgeräte können Schadstoffe enthalten, die der Umwelt und der menschlichen Gesundheit schaden können. Enthaltene Rohstoffe können durch Ihre Wiederverwertung einen Beitrag zum Umweltschutz leisten.
3 Die Löschung personenbezogener Daten auf den zu entsorgenden Altgeräten muss vom Endnutzer eigenverantwortlich vorgenommen werden.
4 Hinweise für Verbraucher in Deutschland: Die in Punkt 1 genannte Rückgabe ist gesetzlich vorgeschrieben. Sammel- und Rücknahmestellen in Deutschland: https://www.stiftung-ear.de/

Eesti

Õnnitleme ostu puhul ja tervitame Philipsi poolt! Philipsi pakutava toetuse eeliste täielikuks kasutamiseks registreerige oma toode veebilehel www.philips.com/welcome.

Tähtis

Enne seadme kasutamist lugege seda kasutusjuhendit hoolikalt ja hoidke see edaspidiseks alles.

- HOIATUS: Ärge kasutage seda seadet vee läheduses.
- Pärast seadme kasutamist vannitoas võtke pistik kohe pistikupesast välja, kuna vee lähedus kujutab endast ohtu ka võllajõlitatud seadme korral.
- HOIATUS: Ärge kasutage seda seadet vannide, dušside, basseinide või teiste vettsisaldavate anumate läheduses.
- Võtke seade alati pärast kasutamist vooluvõrgust välja.
- Ülekuumenemisel lülitub seade automaatselt välja. Lülitage seade vooluvõrgust välja ja laske mõned minutid jahtuda. Enne kui lülitate seadme uuesti sisse, kontrollige, ega õhuavad pole ebemed, juuste vms ummistunud.
- Kui toitejuhe on rikutud, siis ohtlike olukordade vältimiseks tuleb lasta toitejuhe vahetada Philipsi hoolduskeskuses, Philipsi volitatud hoolduskeskuses või kvalifitseeritud isikul.
- Seda seadet võivad kasutada lapsed alates 8. eluaastast ning füüsiliste puuete ja vaimuhäiretega isikud või isikud, kellel puuduvad kogemused ja teadmised, kui neid valvatakse või neile on antud juhendid seadme ohutu kasutamise kohta ja nad mõistavad sellega seotud ohte. Lapsed ei tohi seadmega mängida. Lapsed ei tohi seadet ilma järelevalveta puhastada ega hooldada.
- Täiendavaks kaitseks soovitame vannitoa elektrisüsteemi paigaldada rikkevoolukaitsme (RCD). Rikkevoolukaitsme (RCD) rakendusvool ei tohi ületada 30 mA. Küsige elektrikult nõu.
- Elektrilöögi ärahoidmiseks ärge sisestage õhuava vahelt seadmesse metallesemeid.
- Ärge kunagi katke õhuavasid kinni.
- Enne seadme sisselülitamist kontrollige, kas seadmele märgitud pinge vastab kohaliku elektrivõrgu pingele.
- Ärge kasutage seadet muuks, kui selles kasutusjuhendis kirjeldatud otstarbeks.
- Ärge kasutage seadet kunstjuuste puhul.
- Ärge jätke kunagi elektrivõrku ühendatud seadet järelevalveta.
- Ärge kunagi kasutage teiste tootjate poolt tehtud tarvikuid või osi, mida Philips ei ole eriliselt soovitanud. Selliste tarvikute või osade kasutamisel kaotab garantii kehtivuse.
- Ärge kerigle toitejuhet ümber seadme.
- Enne hoolukohta panekut laske seadmel täielikult maha jahtuda.
- Ärge sikutage toitejuhet pärast kasutamist. Alati eemaldage seade vooluvõrgust pistikust kinni hoides.
- Ärge kastuage seadet märgade kätega.
- Vilge seade tõrke otsimiseks või parandamiseks alati Philipsi volitatud teeninduskeskusesse. Kui seadet parandab kvalifitseerimata isik, võib see seada kasutaja väga ohtlikku olukorda.
- Stiliseerimisotsik võib pärast kasutust katsudes kuum olla. Soovitame tungivalt lasta sellel enne eemaldamist jahtuda.
- Kasutage peanaha masseerijat ainult pea, mitte teiste kehaosade masseerimiseks (ainult BHD827).

Elektromagnetväljad (EMF)

See Philipsi seade vastab kõikidele kokkupuudet elektromagnetilistele väljadega käsitlevatele kohaldatavatele standarditele ja õigusnormidele.

Ümbertöötlus

- See sümbol tähendab, et toodet ei tohiks visata olmeprügi sekka. (2012/19/EL)
- Järgige oma riigi reegleid elektriliste ja elektroonilisite toodete ära viskamise kohta. Korrektne ära viskamine aitab vältida negatiivseid tagajärgi keskkonnale ja inimeste tervisele.

Français

Félicitations pour votre achat et bienvenue dans le monde de Philips ! Pour profiter pleinement de l'assistance offerte par Philips, enregistrez votre produit à l'adresse suivante : www.philips.com/welcome.

Important

Lisez attentivement ce mode d'emploi avant d'utiliser l'appareil et conservez-le pour un usage ultérieur.

- AVERTISSEMENT : n'utilisez pas cet appareil à proximité d'une source d'eau.
- Si vous utilisez l'appareil dans une salle de bains, débranchez-le après utilisation car la proximité d'une source d'eau constitue un risque, même lorsque l'appareil est hors tension.
- AVERTISSEMENT : n'utilisez pas l'appareil près d'une baignoire, d'une douche, d'un lavabo ni de tout autre récipient contenant de l'eau.
- Débranchez toujours l'appareil après utilisation.
- Lorsque l'appareil est en surchauffe, il se met automatiquement hors tension. Débranchez l'appareil et laissez-le refroidir quelques minutes. Avant de remettre l'appareil sous tension, assurez-vous que les grilles ne sont pas obstruées par de la poussière, des cheveux, etc.
- Si le cordon d'alimentation est endommagé, il doit être remplacé par Philips, par un Centre Service Agréé Philips ou par un technicien qualifié afin d'éviter tout accident.
- Cet appareil peut être utilisé par des enfants âgés de 8 ans ou plus, des personnes dont les capacités physiques, sensorielles ou intellectuelles sont réduites ou des personnes manquant d'expérience et de connaissances, à condition que ces enfants ou personnes soient sous surveillance ou qu'ils aient reçu des instructions quant à l'utilisation sécurisée de l'appareil et qu'ils aient pris connaissance des dangers encourus. Les enfants ne doivent pas jouer avec l'appareil. Le nettoyage et l'entretien ne doivent pas être réalisés par des enfants sans surveillance.
- Pour plus de sécurité, il est conseillé de brancher l'appareil sur une prise de courant protégée par un disjoncteur différentiel de 30 mA dans la salle de bains. Demandez conseil à votre électricien.
- N'insérez aucun objet métallique dans les grilles d'air au risque de vous électrocuter.
- N'obstruez jamais les grilles d'air.
- Avant de brancher l'appareil, assurez-vous que la tension indiquée sur l'appareil correspond bien à la tension secteur locale.
- N'utilisez pas l'appareil dans un autre but que celui qui est indiqué dans ce manuel.
- N'utilisez pas l'appareil sur des cheveux artificiels.
- Lorsque l'appareil est sous tension, ne le laissez jamais sans surveillance.
- N'utilisez jamais d'accessoires ou de pièces d'un autre fabricant ou n'ayant pas été spécifiquement recommandés par Philips. L'utilisation de ce type d'accessoires ou de pièces entraîne l'annulation de la garantie.
- N'enroulez pas le cordon d'alimentation autour de l'appareil.
- Attendez que l'appareil ait refroidi avant de le ranger.
- Ne tirez pas sur le cordon d'alimentation après utilisation. Débranchez toujours l'appareil en tenant la fiche.
- N'utilisez pas l'appareil si vous avez les mains mouillées.
- Confiez toujours l'appareil à un Centre Service Agréé Philips pour vérification ou réparation. Toute réparation par une personne non qualifiée peut s'avérer dangereuse pour l'utilisateur.
- Le concentrateur peut être chaud au toucher après utilisation. Nous recommandons vivement de laisser refroidir cet accessoire avant de le retirer.
- Utilisez le masseur de cuir chevelu exclusivement sur la tête et non sur d'autres parties du corps (BHD827 uniquement).

Champs électromagnétiques (CEM)

Cet appareil Philips est conforme à toutes les normes et à tous les règlements applicables relatifs à l'exposition aux champs électromagnétiques.

Recyclage

- Ce symbole signifie que ce produit ne doit pas être mis au rebut avec les ordures ménagères (2012/19/UE).
- Respectez les règles en vigueur dans votre pays pour la mise au rebut des produits électriques. Une mise au rebut correcte contribue à préserver l'environnement et la santé.

Hrvatski

Čestitamo vam na kupnji i dobro došli u Philips! Kako biste potpuno iskoristili podršku koju nudi Philips, registrirajte svoj proizvod na www.philips.com/welcome.

Važno

Prije uporabe aparata pažljivo pročitajte ovaj korisnički priručnik i spremite ga za buduće potrebe.

- UPOZORENJE: Ovaj aparat nemojte upotrebljavati blizu vode.
- Kad aparat upotrebljavate u kupaonici, iskopčajte ga nakon uporabe jer blizina vode predstavlja opasnost, čak i kad je aparat isključen.
- UPOZORENJE: Aparat nemojte upotrebljavati blizu kada, tuševa, umivaonika ili posuda s vodom.
- Nakon uporabe aparat iskopčajte.
- Ako se aparat pregrije, automatski će se isključiti. Isključite aparat te ga nekoliko minuta ostavite da se ohladi. Prije no što ponovo uključite aparat provjerite rešetke kako biste se uvjerili da nisu blokirane nakupinama prašine, kose itd.
- Ako se kabel za napajanje ošteti, mora ga zamijeniti tvrtka Philips, ovlašteni Philips servisni centar ili neka druga kvalificirana osoba kako bi se izbjegle potencijalno opasne situacije.
- Ovaj aparat mogu upotrebljavati djeca iznad 8 godina starosti i osobe sa smanjenim fizičkim ili mentalnim sposobnostima te osobe koje nemaju dovoljno iskustva i znanja, pod uvjetom da su pod nadzorom ili da su primili upute u vezi rukovanja aparatom na siguran način te razumiju moguće opasnosti. Djeca se ne smiju igrati aparatom. Ako nisu pod nadzorom, djeca ne smiju čistiti aparat niti ga održavati.
- Kao dodatnu zaštitu savjetujemo instalirati zaštitne strujne sklopke (RCD) u strujni krug koji opskrbljuje kupaonicu. Ta sklopka mora imati preostalu radnu električnu energiju koja ne prelazi 30 mA. Savjet zatražite od montažera.
- Nemojte umetati metalne predmete u rešetke za propuštanje zraka kako biste izbjegli opasnost od strujnog udara.
- Nikada ne blokirajte rešetke za propuštanje zraka.
- Prije no što priključite aparat provjerite odgovara li mrežni napon naveden na aparatu naponu lokalne električne mreže.
- Aparat upotrebljavate isključivo za radnje opisane u ovim uputama.
- Aparat nemojte upotrebljavati na umjetnoj kosi.
- Dok je aparat priključen na napajanje, nikada ga nemojte ostavljati bez nadzora.
- Nikada nemojte upotrebljavati dodatke ili dijelove drugih proizvođača ili proizvođača koje tvrtka Philips nije izričito preporučila. Ako upotrebljavate takve dodatke ili dijelove, vaše jamstvo prestaje vrijediti.
- Kabel za napajanje nemojte omotavati oko aparata.
- Prije pohrane pričekajte da se aparat ohladi.
- Nakon upotrebe nemojte potezati kabel za napajanje. Aparat obavezno iskopčajte držeći utikač.
- S aparatom nemojte raditi ako su vam ruke mokre.
- Aparat uvijek dostavite u ovlašteni Philips servisni centar na ispitivanje ili popravak. Popravak od strane nestručnih osoba može rezultirati izuzetno opasnom situacijom za korisnika.
- Nastavak za oblikovanje nakon upotrebe može biti vruć na dodir. Preporučujemo da prije uklanjanja pričekate da se aparat ohladi.
- Masažer tjemena upotrebljavajte samo na glavi, ne i na drugim dijelovima tijela (samo BHD827).

Elektromagnetska polja (EMF)

Ovaj aparat tvrtke Philips sukladan je svim primjenjivim standardima i propisima koji se tiču izloženosti elektromagnetskim poljima.

Recikliranje

- Ovaj simbol naznačuje da se proizvod ne smije odlagati s uobičajenim otpadom iz kućanstva (2012/19/EU).
- Poštujte propise svoje države o zasebnom prikupljanju električnih i elektroničkih proizvoda. Ispravno odlaganje pomaže u sprječavanju negativnih posljedica za okoliš i ljudsko zdravlje.

Magyar

Köszönjük, hogy Philips terméket vásárolt, és üdvözöljük a Philips világában! A Philips által biztosított teljes körű támogatáshoz regisztrálja termékét a www.philips.com/welcome oldalon.

Fontos tudnivalók

A készülék első használata előtt figyelmesen olvassa el a felhasználói kézikönyvet, és őrizze meg későbbi használatra.

- FIGYELMEZTETÉS: Soha ne használja a készüléket víz közelében.
- Ha fürdőszobában használja a készüléket, használat után húzza ki a csatlakozódugót a fali aljzatból, mivel a víz még kikapcsolt készülék esetén is veszélyforrást jelent.
- FIGYELMEZTETÉS: Soha ne használja a készüléket fürdőkád, zuhanyzó, mosdókagyló, vagy egyéb folyadékkal teli edény közelében.
- Használat után mindig húzza ki dugót az aljzatból.
- Túlhevülés esetén a készülék automatikusan kikapcsol. Húzza ki a készülék csatlakozódugóját a fali aljzatból, és néhány percig hagyja hűlni. Miélőtt újra bekapcsolná a készüléket, ellenőrizze a szellőzőrácsot, hogy haj, szősz stb. nem akadályozza-e a levegő áramlását.
- Ha a hálózati kábel megsérült, a kockázatok elkerülése érdekében Philips szakszervizben vagy hivatalos szakszervizben kell cserélni.
- A készüléket 8 éven felüli gyermekek, illetve csökkent fizikai, érzékelési vagy szellemi képességekkel rendelkező, vagy a készülék működtetésében járatlan személyek is használhatják, amennyiben ezt felügyelet mellett teszik, illetve ismerik a készülék biztonságos működtetésének módját és az azzal járó veszélyeket. Ne engedje, hogy gyermekek játszanak a készülékkel. Gyermekek felügyelet nélkül nem tisztíthatják a készüléket, és nem végezhetnek felhasználói karbantartást rajta.
- A még nagyobb védelem érdekében ajánlott egy hibaáram-védőkapcsoló (RCD) beépítése a fürdőszobát ellátó áramkörbe. A hibaáram-védőkapcsoló a 30 mA névleges hibaáramot nem léphető fel. További tanácsot szakembertől kaphat.
- Az áramütés veszélyének elkerülése érdekében ne helyezzen fémtárgyat a levegőrácsokba.
- Soha ne fedje le a levegő bemeneti rácsot.
- Mielőtt csatlakoztatná a készüléket, ellenőrizze, hogy az azon feltüntetett feszültség megegyezik-e a helyi hálózati feszültséggel.
- Csak a készítőnyvben meghatározott rendeltetés szerint használja a készüléket.
- Ne használja a készüléket parókához.
- Ha a készülék csatlakoztatva van a feszültséghez, soha ne hagyja azt felügyelet nélkül.
- Ne használjon más gyártótól származó, vagy a Philips által nem kifejezetten javasolt tartozékot vagy alkatrészt. Ellenkező esetben a garancia érvényét veszti.
- Ne tekerje a hálózati kábelt a készülék köré.
- Mielőtt eltenné, várja meg, amíg a készülék lehűl.
- A használatot követően ne húzza meg a hálózati kábelt. Mindig a csatlakozódugónál fogva húzza ki a készülék kábelét fali aljzatból.
- Ne működtesse a készüléket nedves kézzel.
- A készüléket kizárólag Philips hivatalos szakszervizbe vigye vizsgálatra, illetve javításra. A szakszerűtlen javítás a felhasználó számára különösen veszélyes lehet.
- A hajformázó fúvócső használat után forró lehet. Fokozottanajánljuk, hogy eltávolítás előtt hagyja lehűlni.
- A fejbőrmasszírozót csak a fejen használja, más testrészeken ne (csak a BHD827 típusnál).

Elektromágneses mezők (EMF)

Ez a Philips készülék az elektromágneses mezőkre érvényes összes vonatkozó szabványnak és előírásnak megfelel.

Újrahasznosítás

- Ez a szimbólum azt jelenti, hogy a terméket nem szabad a háztartási hulladékba dobni (2012/19/EU).
- Kövesse az országában érvényes jogszabályokat az elektromos és elektronikus készülékek szelektív gyűjtésére vonatkozóan. A megfelelő hulladékkezelés segítségével nyújt a környezettel és az emberi egészséggel kapcsolatos negatív következmények megelőzésében.

Қазақша

Сатып алғаныңыз құтты болсын және Philips компаниясына қош келдіңіз! Philips ұсынатын қолдауын толық пайдалану үшін өнімді www.philips.com/welcome веб-сайтында тіркеңіз.

Маңызды ақпарат

Құрылғы қолданар алдында осы пайдаланушы нұсқаулығын мұқият оқып шығыңыз және болашақта анықтама құралы ретінде пайдалану үшін сақтап қойыңыз.

- АБАЙЛАҢЫЗ! Бұл құрылғы суға жақында пайдаланбаңыз.
- Жуынатын бөлмеде пайдаланып болғаннан кейін, құрылғы розеткадан ажыратылсын. Себебі, құрылғын ешқашан күйінде де суға жақын орналасуы қауіпті болып есептеледі.
- АБАЙЛАҢЫЗ! Құрылғы ванна, душ, бассейн немесе сумен толтырылған басқа заттардың жанында қолданбаңыз.
- Пайдаланып болғаннан кейін, құрылғы тоқ көзінен ажратылсын.
- Қатты қызып кетсе, құрылғы автоматты түрде өшеді. Құрылғы тоқ көзінен ажратылып, бірнеше минут бойы суытылсын. Құрылғы қайтадан тоқ көзге қосар алдында, ауа торын тексеріп, оның мамықтан, шаштан немесе т.б. заттармен жабылып қалмағанын тексеріңіз.
- Қуат сымы зақымданған болса, қауіпті жағдай орын алмауы үшін, оны тек Philips компаниясында, Philips мақұлдаған қызмет орталығында немесе бірдей мамандардың күшімен ауыстыру керек.
- Бұл құрылғыны 8 және одан жоғары жастағы балалар мен физикалық, сезу немесе ойлау қабілеттері шектеулі не білмаса тажірибесі және білімі аз адамдар қадағалаумен немесе құрылғыны қауіпсіз пайдалануға қатысты нұсқаулар алған және байланысты қауіптерді түсінген жағдайда пайдалана алады. Балалар құрылғын ойнамауы керек. Тазалау және пайдаланушының қамтамасыз жұмысын балалар бақылаусыз орындамауы керек.
- Қосымша қауіпсіздік үшін ваннаның электр жүйесіне қауіпсіздік мақсатында ашқыш құрылғын орнату ұсынылады. Бұл құрылғын мөлшерлеме токы тоғы 30 мА мәнінен аспауы керек. Орнатушыменнен кеңесіңіз.
- Электр тоғы соғуын ушін, ауа кіріп-шығатын торларға темір заттарды салмаңыз.
- Ешуақытта ауа кіріп-шығатын торларды бөгеменіз.
- Құрылғы қосар алдында, оның көрсетілген кернеу жиіліктегі кернеуге сайкес келетінін тексеріңіз.
- Құрылғыны осы нұсқаулықта көрсетілмеген басқа мақсаттарға пайдаланбаңыз.
- Құрылғыны жасанды шашта пайдаланбаңыз.
- Розеткаға қосылып тұрғанда, құрылғы ешуақытта қадағалаусыз қалдырмаңыз.
- Басқа өндірушілер шығарған немесе Philips компаниясы нақты ұсынбаған қосымша құралдар мен бөлшектерді пайдаланбаңыз. Сондай-қосымша құралдар мен бөлшектерді пайдалансаңыз, кепілдік өз күшін жояды.
- Қуат сымын құрала оламаңыз.
- Құрылғыны жинап қоймас алдында, оның сал суығанын күтіңіз.
- Қолданғаннан кейін қуат сымынан ұстап тартпаңыз. Құрылғыны тоқ көзінен әрдайым штепсельдік ашасынан ұстап ажыратыңыз.
- Ылғал қолмен құрғалы пайдаланбаңыз.
- Тексеру немесе жаңарту үшін құрылғы тек қана Philips рұқсат етпен қызмет орталығына апарыңыз. Біліктілігі жоқ адамдардың жасалуы пайдаланушыға өте қауіпті жағдай тудыруы мүмкін.
- Пайдаланғаннан кейін шаш әрлейтін саптамасы ұсталғанындай ыстық болуы мүмкін. Аллас бұрын бұл керек-жарақтан суытып алу қатаң тұрақ ұсынылады.
- Басқа арналған массажды дененің басқа бөліктеріне емес, тек басқа пайдаланыңыз (тек BHD827).

Электромагниттік өрістер (ЭМӨ)

Осы Philips құрылғысы электромагниттік өрістерге қатысты барлық қолданыстағы стандарттар мен ережелерге сайкес келеді.

Өңдеу

- Бұл таңба осы өнімді қалыпты тұрмыстық қалдықтан тастауға болмайтынын білдіреді (2012/19/ЕО).
- Электр және электрондық өнімдердің қалдықтарын бөлек жинау жөніндегі өлкеңдегі ережелерге сәйкес келіңіз.

Шаш кептіргіш
Тұрмыстық қажеттіліктерге арналған
Өндіруші: "Филипс Консьюмер Лайфстайл Б.В.", Туссендиепен 4, 9206 АД, Драхтен, Нидерланды.
Қытайда жасалған
Ресей және Кедендік Одақ территориясына импорттаушы:
"ФИЛИПС" ЖШС, Ресей Федерациясы, 123022 Мәскеу қаласы, Сергей Макеев көшесі, 13-үй, тел. +7 495 961-1111

BHD827
Номиналды параметрлер: 220-240V~ 50-60Hz 1800 W

Сақтау шарттары, пайдалану

Температура		Салыстырмалы ылғалдылық	Атмосфералық қысым
Пайдалану шарттары	Сақтау шарттары		
+10°C ÷ +30°C	-25°C ÷ +60°C	35% ÷ 99%	85 ÷ 109 kPa

Lietu

Perdirbimas

- Šis simbolis reiškia, kad šio gaminio negalima išmesti kartu su įprastomis buitinėmis atliekomis (2012/19/EU).
- Laikykitės jūsų šalyje galiojančių taisyklių, kuriomis reglamentuojamas atskiras elektros ir elektroninių gaminių surinkimas. Tinkamai utilizavus gaminį išvengiama neigiamo poveikio gamtai ir žmonių sveikatai.

Latviešu

Apsveicam ar pirkumu un laipni lūdzam Philips! Lai pilnībā izmantotu Philips piedāvāto atbalstu, reģistrējiet savu izstrādājumu vietnē www.philips.com/welcome.

Svarīga informācija

Pirms ierīces izmantošanas uzmanīgi izlasiet šo lietošanas instrukciju un saglabājiet to, lai vajadzības gadījumā varētu ieskatīties tajā arī turpmāk.

- BRĪDINĀJUMS! Nelietojiet ierīci ūdens tuvumā.
- Ja lietojat ierīci vannas istabā, pēc lietošanas atvienojiet ierīci no elektrotīkla, jo ūdens tuvums ir bīstams pat tad, ja ierīce ir izslēgta.
- BRĪDINĀJUMS! Nelietojiet ierīci vannu, dušu, izlietņu vai citu ar ūdeni pildītu trauku tuvumā.
- Pēc lietošanas vienmēr atvienojiet ierīci no sienas kontaktligzdas.
- Ja ierīce pārkarst, tā automātiski izslēdzas. Atvienojiet ierīci no elektrotīkla un ļaujiet tai dažas minūtes atdzist. Pirms atkal ieslēdzat ierīci, pārbaudiet, vai gaisa plūsmas atveres nav aizsprostotas ar pūkām, matiem u.tml.
- Ja elektrības vads ir bojāts, tā nomaiņu jāveic Philips pilnvarota tehniskās apkopes centra darbiniekiem vai līdzīgi kvalificētām personām, lai izvairītos no bīstamām situācijām.
- Šo ierīci var izmantot bērni vecumā no 8 gadiem un personas ar ierobežotām fiziskajām, sensorajām vai garīgajām spējām vai bez pieredzes un zināšanām, ja tiek nodrošināta uzraudzība vai norādījumi par drošu ierīces lietošanu un panākta izpratne par iespējamo bīstamību. Bērni nedrīkst rotaļāties ar ierīci. Ierīces tīrīšanu un apkopi nedrīkst veikt bērni bez pieaugušo uzraudzības.
- Papildu aizsardzībai iesakām uzstādīt elektriskās shēmas, kas pievada elektrību vannas istabā, paliekošās strāvas ierīci (RCD). RCD ir jābūt nominālai darba strāvai, kas nepārsniedz 30 mA. Lai iegūtu palīdzību, sazinieties ar savu uzstādītāju.
- Neievietojiet metāla priekšmetus gaisa ieplūdes režģos, lai izvairītos no elektriskā strāvas trieciena.
- Nekādā gadījumā neaizsprostojiet gaisa plūsmas atveres.
- Pirms ierīces pievienošanas elektrotīklam pārliecinieties, ka uz ierīces norādītais spriegums atbilst elektrotīkla spriegumam jūsu mājā.
- Neizmantojiet ierīci citiem nolūkiem, kas nav aprakstīti šajā rokasgrāmatā.
- Neizmantojiet ierīci mākslīgos matos.
- Nekādā gadījumā neatstājiet ierīcei bez uzraudzības, kad tā ir pievienota elektrotīklam.
- Nekad neizmantojiet citu ražotāju piederumus vai detaļas, kuras Philips nav īpaši ieteicis. Ja izmantojat šādus piederumus vai detaļas, garantija vairs nav spēkā.
- Netiniet elektrības vadu ap ierīci.
- Pirms novietojat ierīci glabāšanā, pagaidiet, līdz tā atdziest.
- Pēc lietošanas neraujiet aiz strāvas vada. Vienmēr atvienojiet ierīci, turot aiz kontaktdakšas.
- Nelietojiet ierīci ar slapjām rokām.
- Vienmēr nododiet ierīci Philips pilnvarotam servisa centram, ja nepieciešama apskate vai remonts. Nekvalificētu personu veikts remonts var radīt ļoti bīstamas situācijas lietotājam.
- Pēc lietošanas ieveidošanas uzgalis var būt pārāk karsts, lai tam pieskartos. Pirms noņemšanas ļoti ieteicams atdzesēt šo piederumu.
- Galvas ādas masāžas uzgali lietojiet tikai galvai, neizmantojiet to citām ķermeņa daļām (tikai BHD827).

Elektromagnētiskie lauki (EMF)

Šī Philips ierīce atbilst visiem piemērojamiem standartiem un noteikumiem, kas attiecas uz elektromagnētisko lauku iedarbību.

Otrreizējā pārstrāde

- Šis simbols nozīmē, ka šo izstrādājumu nedrīkst izmest parastajos sadzīves atkritumos (2012/19/ES).
- Ievērojiet savā valstī spēkā esošos likumus par atsevišķu elektrisko un elektronisko ierīču savākšanu. Pareiza utilizācija palīdz novērst kaitējumu videi un cilvēku veselībai.

Nederlands

Gefeliciteerd met uw aankoop en welkom bij Philips! Registreer je product op www.philips.com/welcome om optimaal gebruik te kunnen maken van de door Philips geboden ondersteuning.

Belangrijk

Lees deze gebruiksaanwijzing zorgvuldig door voordat u het apparaat gaat gebruiken. Bewaar de gebruiksaanwijzing om deze indien nodig te kunnen raadplegen.

- WAARSCHUWING: gebruik dit apparaat niet in de buurt van water.
- Als u het apparaat in de badkamer gebruikt, haal de stekker dan na gebruik altijd uit het stopcontact. De nabijheid van water kan gevaar opleveren, zelfs als het apparaat is uitgeschakeld.
- WAARSCHUWING: gebruik dit apparaat niet in de buurt van een bad, douche, wastafel of ander waterhoudend object.
- Haal na gebruik altijd de stekker uit het stopcontact.
- Als het apparaat oververhit raakt, schakelt het automatisch uit. Haal de stekker uit het stopcontact en laat het apparaat een paar minuten afkoelen. Controleer voordat u het apparaat weer inschakelt of de luchtroosters niet verstopt zitten met pluizen, haar enz.
- Indien het netsnoer beschadigd is, moet het worden vervangen door Philips, een door Philips geautoriseerd servicecentrum of personen met vergelijkbare kwalificaties om gevaar te voorkomen.
- Dit apparaat kan worden gebruikt door kinderen vanaf 8 jaar en door personen met verminderde lichamelijke, zintuiglijke of geestelijke capaciteiten of weinig ervaring en kennis, mits zij toezicht of instructie hebben ontvangen aangaande veilig gebruik van het apparaat, en zij de gevaren van het gebruik begrijpen. Kinderen mogen niet met het apparaat spelen. Reiniging en onderhoud dienen niet zonder toezicht door kinderen te worden uitgevoerd.
- Voor extra veiligheid adviseren we u een aardlekschakelaar te installeren in de elektrische groep die de badkamer van stroom voorziet. Deze aardlekschakelaar dient een waarde te hebben die niet hoger is dan 30 mA. Raadpleeg de installateur.
- Steek geen metalen voorwerpen door de luchtroosters, om elektrische schokken te voorkomen.
- Blokkeer nooit de luchtroosters.
- Controleer voordat u het apparaat aansluit of het voltage dat op het apparaat is aangegeven overeenkomt met de plaatselijke netspanning.
- Gebruik het apparaat niet voor andere doeleinden dan beschreven in deze gebruiksaanwijzing.
- Gebruik het apparaat niet voor kunsthaar.
- Laat het apparaat nooit zonder toezicht liggen wanneer het is aangesloten op het stopcontact.
- Gebruik nooit accessoires of onderdelen van andere fabrikanten of die niet specifiek zijn aanbevolen door Philips. Als u dergelijke accessoires of onderdelen gebruikt, vervalt de garantie.
- Wikkel het netsnoer niet om het apparaat.
- Wacht met opbergen tot het apparaat is afgekoeld.
- Trek na gebruik niet aan het netsnoer. Haal het netsnoer altijd uit het stopcontact door aan de stekker te trekken.
- Bedien het apparaat niet met natte handen.
- Breng het apparaat altijd naar een door Philips geautoriseerd servicecentrum voor onderzoek of reparatie. Reparatie door een onbevoegde persoon kan leiden tot een bijzonder gevaarlijke situatie voor de gebruiker.
- Het stylingmondstuk kan na gebruik te warm zijn om aan te raken. We raden je aan om het accessoire te laten afkoelen voordat je het verwijdert.
- Gebruik de hoofdhuidstimulator alleen op je hoofd en niet op andere delen van het lichaam (alleen BHD827).

Elektromagnetische velden (EMV)

Dit Philips-apparaat voldoet aan alle normen en voorschriften met betrekking tot blootstelling aan elektromagnetische velden.

Recycling

- Dit symbool betekent dat dit product niet met het normale huisvuil mag worden weggegooid (2012/19/EU).
- Volg de geldende regels in je land voor de gescheiden inzameling van elektrische en elektronische producten. Juiste afvalverwerking helpt de negatieve gevolgen voor het milieu en de volksgezondheid te voorkomen.

Polski

Gratulujemy zakupu i witamy wśród klientów firmy Philips! Aby w pełni skorzystać z obsługi świadczonej przez firmę Philips, należy zarejestrować zakupiony produkt na stronie www.philips.com/welcome.

Ważne

Przed pierwszym użyciem urządzenia zapoznaj się dokładnie z niniejszą instrukcją obsługi i zachowaj ją na przyszłość.

- OSTRZEŻENIE: Nie korzystaj z urządzenia w pobliżu wody.
- Jeśli korzystasz z urządzenia w łazience, po zakończeniu stosowania wyjmij wtyczkę z gniazdka elektrycznego. Obecność wody stanowi zagrożenie nawet wtedy, gdy urządzenie jest wyłączone.
- OSTRZEŻENIE: Nie korzystaj z urządzenia w pobliżu wanny, prysznica, umywalki ani innych naczyń napełnionych wodą.
- Zawsze po zakończeniu korzystania z urządzenia wyjmij wtyczkę z gniazdka elektrycznego.
- Jeśli dojdzie do przegrzania urządzenia, wyłączy się ono automatycznie. Wyjmij wtyczkę urządzenia z gniazdka elektrycznego i poczekaj kilka minut, aż urządzenie ostygnie. Przed ponownym włączeniem urządzenia sprawdź, czy kratki nie są zatkane kłaczkami kurzu, włosami itp.
- Ze względów bezpieczeństwa wymianę uszkodzonego przewodu sieciowego należy zlecić autoryzowanemu centrum serwisowemu firmy Philips lub odpowiednio wykwalifikowanej osobie.
- Urządzenie może być używane przez dzieci w wieku powyżej 8 lat oraz osoby z ograniczonymi zdolnościami fizycznymi, sensorycznymi lub umysłowymi, a także nieposiadające wiedzy lub doświadczenia w zakresie użytkowania tego typu urządzeń, pod warunkiem, że będą one nadzorowane lub zostaną poinstruowane na temat korzystania z tego urządzenia w bezpieczny sposób oraz zostaną poinformowane o potencjalnych zagrożeniach. Dzieci nie mogą bawić się urządzeniem. Dzieci chcące pomóc w czyszczeniu i obsłudze urządzenia zawsze powinny to robić pod nadzorem dorosłych.
- Jako dodatkowe zabezpieczenie zalecamy zainstalowanie w obwodzie elektrycznym zasilającym gniazdka elektryczne w łazience bezpiecznika różnicowo-prądowego (RCD). Wartość znamionowego prądu pomiarowego tego bezpiecznika nie może przekraczać 30 mA. Aby uzyskać więcej informacji, skontaktuj się z monterem.
- Aby uniknąć porażenia prądem, nie umieszczaj metalowych przedmiotów w kratkach nadmuchu powietrza.
- Nigdy nie blokuj kratek nadmuchu powietrza.
- Przed podłączeniem urządzenia upewnij się, że napięcie podane na urządzeniu jest zgodne z napięciem w domowej instalacji elektrycznej.
- Używaj urządzenia zgodnie z jego przeznaczeniem, opisanym w tej instrukcji obsługi.
- Nie używaj urządzenia na sztucznych włosach.
- Nigdy nie pozostawiaj bez nadzoru urządzenia podłączonego do zasilania.
- Nie korzystaj z akcesoriów ani części innych producentów, ani takich, których nie zaleca w wyraźny sposób firma Philips. Wykorzystanie tego typu akcesoriów lub części spowoduje unieważnienie gwarancji.
- Nie nawijaj przewodu sieciowego wokół urządzenia.
- Przed schowaniem urządzenia odczekaj, aż ostygnie.
- Po zakończeniu korzystania nie ciągnij za przewód zasilający. Zawsze odłączaj urządzenie od gniazdka elektrycznego, trzymając za wtyczkę.
- Nie używaj urządzenia, gdy masz mokre dłonie.
- Konieczność przeglądu lub naprawy urządzenia zawsze zgłaszaj do autoryzowanego centrum serwisowego firmy Philips. Naprawy przez osoby niewykwalifikowane mogą prowadzić do poważnego zagrożenia dla użytkownika urządzenia.
- Koncentrator może być gorący w dotyku po użyciu. Zaleca się, aby przed zdjęciem tego akcesorium poczekać, aż ostygnie.
- Nasadki do masażu skóry głowy należy używać tylko na głowie, nie na innych częściach ciała (tylko modele BHD827).

Pola elektromagnetyczne (EMF)

To urządzenie firmy Philips spełnia wszystkie normy i jest zgodne z wszystkimi przepisami dotyczącymi narażenia na działanie pól elektromagnetycznych.

Recykling

Symbol przekreślonego kontenera na odpady, oznacza, że produkt podlega selektywnej zbiórce zgodnie z Dyrektywą 2012/19/UE i informuje, że sprzęt po okresie użytkowania, nie może być wyrzucony z innymi odpadami gospodarstwa domowego. Użytkownik ma obowiązek oddać go do podmiotu prowadzącego zbieranie zużytego sprzętu elektrycznego i elektronicznego, tworzącego system zbierania takich odpadów - w tym do odpowiedniego sklepu, lokalnego punktu zbiórki lub jednostki gminnej.

Zużyty sprzęt może mieć szkodliwy wpływ na środowisko i zdrowie ludzi z uwagi na potencjalną zawartość niebezpiecznych substancji, mieszanin oraz części składowych. Gospodarstwo domowe spełnia ważną rolę w przyczynianiu się do ponownego użycia i odzysku surowców wtórnych, w tym recyklingu zużytego sprzętu. Na tym etapie kształtuje się postawy, które wpływają na zachowanie wspólnego dobra jakim jest czyste środowisko naturalne.

Română

Felicitări pentru achiziţie şi bun venit la Philips! Pentru a beneficia pe deplin de asistenţa oferită de Philips, înregistrează-ţi produsul la adresa ww.philips.com/welcome.

Important

Citeşte cu atenţie acest manual de utilizare înainte de a utiliza aparatul şi păstrează-l pentru consultare ulterioară.

- AVERTISMENT: nu utiliza acest aparat în apropierea apei.
- Când aparatul este utilizat în baie, scoate-l din priză după utilizare, deoarece apa prezintă un risc chiar şi atunci când aparatul este oprit.
- AVERTISMENT: nu utiliza acest aparat în apropierea căzilor, a duşurilor, a chiuvetelor sau a altor recipiente cu apă.
- Scoate întotdeauna aparatul din priză după utilizare.
- Aparatul se opreşte automat în cazul supraîncălzirii. Scoate aparatul din priză şi lasă-l să se răcească timp de câteva minute. Înainte de a porni aparatul din nou, verifică grilajul pentru a te asigura că nu este blocat cu puf, păr etc.
- În cazul în care cablul de alimentare este deteriorat, acesta trebuie înlocuit întotdeauna de Philips, un centru de service autorizat de Philips sau personal calificat în domeniu pentru a evita orice pericol.
- Acest aparat poate fi utilizat de către persoane care au capacităţi fizice, senzoriale sau mentale reduse sau care sunt lipsite de experienţă şi cunoştinţe şi copii cu vârsta minimă de 8 ani dacă sunt supravegheaţi sau instruiţi cu privire la utilizarea în condiţii de siguranţă a aparatului şi înţeleg pericolele implicate. Copiii nu trebuie să se joace cu aparatul. Curăţarea şi întreţinerea de către utilizator nu trebuie realizate de către copii nesupravegheaţi.
- Pentru protecţie suplimentară, te sfătuim să instalezi un dispozitiv pentru curent rezidual (RCD) în circuitul electric care alimentează baia. Acest RCD trebuie să acţioneze la o intensitate reziduală maximă specificată de 30 mA. Cere sfatul instalatorului.
- Nu introdu obiecte metalice în grilajele pentru aer, pentru a evita electrocutarea.
- Nu bloca niciodată grilajele pentru aer.
- Înainte de a conecta aparatul, asigură-te că tensiunea indicată pe aparat corespunde tensiunii reţelei locale.
- Nu utiliza aparatul în alt scop decât cel descris în acest manual.
- Nu folosi aparatul pe păr artificial.
- Nu lăsa niciodată aparatul nesupravegheat când este conectat la sursa de alimentare.
- Nu utiliza niciodată accesorii sau componente de la alţi producători sau nerecomandate explicit de Philips. Dacă utilizezi astfel de accesorii sau componente, garanţia se anulează.
- Nu înfăşura cablul de alimentare în jurul aparatului.
- Înainte de a depozita aparatul, aşteaptă să se răcească.
- Nu trage de cablul de alimentare după utilizare. Scoate întotdeauna aparatul din priză ţinând de ştecher.
- Nu utiliza aparatul cu mâinile ude.
- Pentru control sau depanare, du aparatul numai la un centru service autorizat de Philips. Reparaţiile făcute de persoane necalificate pot genera situaţii extrem de periculoase pentru utilizator.
- Capul de coafare poate fi fierbinte după utilizare. Îţi recomandăm să laşi acest accesoriu să se răcească înainte de a-l scoate.
- Foloseşte accesoriul de masaj pentru scalp numai pe cap şi nu pe alte părţi ale corpului (numai BHD827).

Câmpuri electromagnetice (EMF)

Acest aparat Philips respectă toate standardele şi reglementările aplicabile privind expunerea la câmpuri electromagnetice.

Reciclarea

- Acest simbol înseamnă că produsul nu poate fi eliminat împreună cu gunoiul menajer obişnuit (2012/19/UE).
- Urmează regulile din ţara ta pentru colectarea separată a produselor electrice şi electronice. Eliminarea corectă contribuie la prevenirea consecinţelor negative asupra mediului şi sănătăţii umane.

Русский

Поздравляем с покупкой, и добро пожаловать в клуб Philips! Чтобы воспользоваться всеми преимуществами поддержки Philips, зарегистрируйте устройство на веб-сайте www.philips.com/welcome.

Важная информация

Перед использованием прибора внимательно ознакомьтесь с инструкцией по эксплуатации и сохраните ее для дальнейшего использования в качестве справочного материала.

- ВНИМАНИЕ! Не используйте прибор вблизи воды.
- Выньте вилку шнура питания прибора из розетки электросети после использования прибора в ванной комнате. Близость воды представляет риск, даже если прибор выключен.
- ВНИМАНИЕ! Не используйте прибор в ванной, душе, бассейне или других помещениях с повышенной влажностью.
- После завершения работы отключите прибор от розетки электросети.
- Прибор автоматически отключается при перегреве. Выключите прибор и дайте ему остыть в течение нескольких минут. Перед повторным включением прибора убедитесь, что решетка не засорена пылью, волосами и т.п.
- Чтобы обеспечить безопасную эксплуатацию прибора Philips, в случае повреждения сетевого шнура его необходимо заменять только в авторизованном сервисном центре Philips или в сервисном центре с персоналом аналогичной квалификации.
- Дети старше 8 лет и лица с ограниченными возможностями сенсорной системы или ограниченными умственными или физическими способностями, а также лица с недостаточным опытом и знаниями могут пользоваться этим прибором под присмотром или после получения инструкций о безопасном использовании прибора и потенциальных опасностях. Не позволяйте детям играть с прибором. Дети могут осуществлять очистку и обслуживание прибора только под присмотром взрослых.
- Для обеспечения дополнительной защиты рекомендуется установить устройство защитного отключения (УЗО), предназначенное для электропитания ванной комнаты. Порог срабатывания – не более 30 мА. Посоветуйтесь с электриком, выполняющим электромонтаж.
- Во избежание поражения электрическим током не просовывайте металлические предметы через вентиляционную решетку прибора.
- Никогда не блокируйте вентиляционные решетки.
- Перед подключением прибора убедитесь, что указанное на нем напряжение соответствует напряжению местной электросети.
- Не используйте прибор для целей, отличных от описанных в данной инструкции по эксплуатации.
- Не используйте прибор для обработки искусственных волос.
- Не оставляйте включенный в сеть прибор без присмотра.
- Запрещается пользоваться какими-либо аксессуарами или деталями других производителей, а также аксессуарами и деталями, не имеющими специальной рекомендации Philips. При использовании таких аксессуаров и деталей гарантийные обязательства теряют силу.
- Не обматывайте сетевой шнур вокруг прибора.
- Прежде чем убрать прибор на хранение, дайте ему остыть.
- Не тяните на себя сетевой шнур после использования. Держитесь только за вилку при отключении прибора от сети.
- Запрещается брать прибор мокрыми руками.
- Для проверки или ремонта прибора следует обращаться только в авторизованный сервисный центр Philips. Ремонт, произведенный неквалифицированным лицом, может привести к особо опасным для пользователя ситуациям.
- Насадка для укладки может быть горячей после использования. Перед ее снятием рекомендуется дать прибору остыть.
- Используйте массажную насадку только для головы, а не для других частей тела (только модель BHD827).

Электромагнитные поля (ЭМП)

Этот прибор Philips соответствует всем применимым стандартам и нормам по воздействию электромагнитных полей.

Утилизация

- Этот символ означает, что продукт нельзя утилизировать вместе с бытовыми отходами (2012/19/EC).
- Выполняйте раздельную утилизацию электрических и электронных изделий в соответствии с правилами, принятыми в вашей стране. Правильная утилизация помогает предотвратить негативное воздействие на окружающую среду и здоровье человека.

Фен

Для бытовых нужд

Изготовитель: “Филипс Консьюмер Лайфстайл Б.В.”, Туссендиепен 4, 9206 АД, Драхтен, Нидерланды.

Сделано в Китае

Импортер на территорию России и Таможенного Союза: ООО “ФИЛИПС”, Российская Федерация, 123022 г. Москва, ул. Сергея Макеева, д.13, тел. +7 495 961-1111

BHD827

Номинальные параметры: 220-240V~ 50-60Hz 1800 W

Условия хранения, эксплуатации			
Температура		Относительная влажность	Атмосферное давление
Условия эксплуатации	Условия хранения		
+10°C ÷ +30°C	-25°C ÷ +60°C	35% ÷ 99%	85 ÷ 109 kPa

Slovensky

Blahoželáme vám ku kúpe a vítame vás medzi zákazníkmi spoločnosti Philips. Ak chcete naplno využívať podporu ponúkanú spoločnosťou Philips, zaregistrujte svoj produkt na adrese www.philips.com/welcome.

Dôležité informácie

Pred použitím zariadenia si pozorne prečítajte tento návod na používanie a ponechajte si ho pre prípad potreby v budúcnosti.

- VAROVANIE: Nepoužívajte zariadenie v blízkosti vody.
- Ak zariadenie používate v kúpeľni, hneď po použití ho odpojte zo siete, pretože voda v jeho blízkosti predstavuje nebezpečenstvo, aj keď je zariadenie vypnuté.
- VAROVANIE: Toto zariadenie nepoužívajte v blízkosti vaní, spŕch, umývadiel ani iných nádob obsahujúcich vodu.
- Po použití vždy odpojte zariadenie zo siete.
- Ak sa zariadenie prehreje, automaticky sa vypne. Odpojte zariadenie zo siete a nechajte ho niekoľko minút vychladnúť. Pred opätovným zapnutím zariadenia skontrolujte, či nie sú mriežky upchaté chuchvalcami prachu, vlasmi a pod.
- V záujme predchádzania nebezpečným situáciám smie poškodený sieťový kábel vymeniť jedine personál spoločnosti Philips, servisného strediska autorizovaného spoločnosťou Philips alebo osoba s podobnou kvalifikáciou.
- Toto zariadenie môžu používať deti od 8 rokov a osoby, ktoré majú obmedzené telesné, zmyslové alebo mentálne schopnosti alebo nemajú dostatok skúseností a znalostí, pokiaľ sú pod dozorom alebo im bolo vysvetlené bezpečné používanie tohto zariadenia a za predpokladu, že rozumejú príslušným rizikám. Deti sa nesmú hrať s týmto zariadením. Deti bez dozoru nesmú čistiť ani vykonávať údržbu tohto zariadenia.
- Ak chcete zabezpečiť zvýšenú ochranu, odporúčame vám namontovať do elektrického obvodu, ktorý privádza elektrickú energiu do kúpeľne, zariadenie zvyškového prúdu (RCD). Toto zariadenie RCD nesmie mať nominálny zostatkový prevádzkový prúd vyšší ako 30 mA. Požiadajte o radu inštalatéra.
- Do mriežok na vstup a výstup vzduchu nezasúvajte kovové objekty. Predídete tak zásahu elektrickým prúdom.
- Nikdy neblokujte mriežku na vstup vzduchu.
- Pred pripojením zariadenia sa presvedčte, či napätie udávané na zariadení zodpovedá napätiu v miestnej elektrickej sieti.
- Zariadenie nepoužívajte na iné účely, ako tie, ktoré sú opísané v tomto návode na použitie.
- Zariadenie nepoužívajte na sušenie umelých vlasov.
- Keď je zariadenia pripojené k elektrickej sieti, nikdy ho nenechávajte bez dozoru.
- Nikdy nepoužívajte príslušenstvo ani súčiastky od iných výrobcov ani príslušenstvo, ktoré spoločnosť Philips výslovne neodporučila. Ak takéto príslušenstvo alebo súčiastky použijete, záruka stráca platnosť.
- Sieťový kábel neovíjajte okolo zariadenia.
- Predtým, ako zariadenie odložíte, nechajte ho vychladnúť.
- Po použití neťahajte za napájací kábel. Zariadenie vždy odpojte od siete uchopením a potiahnutím za zástrčku.
- Zariadenie nepoužívajte, ak máte mokré ruky.
- Zariadenie vždy vráťte do servisného strediska autorizovaného spoločnosťou Philips, kde ho skontrolujú, prípadne opravia. Oprava nekvalifikovanou osobou môže pre používateľa predstavovať veľké nebezpečenstvo.
- Tvarovacia hubica môže byť po použití horúca. Dôrazne odporúčame, aby ste príslušenstvo nechali pred odložením vychladnúť.
- Nástavec na masáž pokožky hlavy nepoužívajte na iných častiach tela (len modely BHD827).

Elektromagnetické polia (EMF)

Tento spotrebič značky Philips vyhovuje všetkým príslušným normám a smerniciam týkajúcim sa vystavenia elektromagnetickým poliam.

Recyklácia

- Tento symbol znamená, že výrobok sa nesmie likvidovať s bežným komunálnym odpadom (smernica 2012/19/EÚ).
- Postupujte podľa vnútroštátnych predpisov pre separovaný zber elektrických a elektronických výrobkov. Správnou likvidáciou pomáhate predchádzať negatívnym dôsledkom pre životné prostredie a ľudské zdravie.

Slovenščina

Čestitamo vam za nakup in dobrodošli pri Philipsu! Da bi izkoristili vse prednosti Philipsove podpore, izdelek registrirajte na www.philips.com/welcome.

Pomembno

Pred uporabo aparata natančno preberite ta uporabniški priročnik in ga shranite za poznejšo uporabo.

- OPOZORILO: Aparata ne uporabljajte v bližini vode.
- Ko aparat uporabljate v kopalnici, ga po uporabi vedno izključite iz omrežja, ker neposredna bližina vode predstavlja nevarnost, četudi je aparat izklopljen.
- OPOZORILO: Aparata ne uporabljajte v bližini kadi, tušev, umivalnikov ali drugih posod z vodo.
- Po uporabi aparat vedno izklopite iz omrežne vtičnice.
- Če se aparat pregreje, se samodejno izklopi. Izključite aparat iz električnega omrežja in pustite, da se ohladi. Pred ponovnim vklopom aparata preverite, da zračne mreže niso zamašene s puhom, lasmi itd.
- Poškodovani omrežni kabel sme zaradi varnosti zamenjati samo predstavnik družbe Philips, pooblaščeni servisni center družbe Philips ali ustrezno usposobljeno osebje.
- Ta aparat lahko uporabljajo otroci od 8. leta starosti naprej in osebe z zmanjšanimi fizičnimi ali psihičnimi sposobnostmi ali s pomanjkljivimi izkušnjami in znanjem, če so prejele navodila glede varne uporabe aparata ali jih pri uporabi nadzoruje odgovorna oseba, ki jih opozori na morebitne nevarnosti. Otroci naj se ne igrajo z aparatom. Otroci aparata ne smejo čistiti in vzdrževati brez nadzora.
- Za dodatno zaščito vam svetujemo vgradnjo varnostnega tokovnega stikala (FID) v električni tokokrog kopalnice. Izklopni tok varnostnega tokokroga ne sme presegati 30 mA. Za nasvet se obrnite na električarja.
- V zračno mrežo ne vstavljajte kovinskih predmetov, da ne povzročite električnega šoka.
- Ne blokirajte zračnih mrež.
- Preden aparat priključite, preverite, ali na aparatu označena napetost ustreza napetosti lokalnega električnega omrežja.
- Aparat uporabljajte izključno v namene, ki so opisani v tem priročniku.
- Aparata ne uporabljajte na umetnih laseh.
- Ko je aparat priključen na napajanje, ga ne puščajte brez nadzora.
- Ne uporabljajte nastavkov ali delov drugih proizvajalcev, ki jih Philips izrecno ne priporoča. Uporaba takšnih nastavkov razveljavi garancijo.
- Omrežnega kabla ne navijajte okoli aparata.
- Preden aparat shranite, počakajte, da se ohladi.
- Po uporabi ne vlecite za napajalni kabel. Aparat iz električnega omrežja vedno izključite tako, da primete vtič.
- Aparata ne uporabljajte z mokrimi rokami.
- Za pregled ali popravilo aparata se obrnite na Philipsov pooblaščeni servis. Popravilo s strani neusposobljenih oseb je lahko za uporabnika izredno nevarno.
- Nastavek za oblikovanje je po uporabi lahko vroč na dotik. Močno priporočamo, da počakate, da se ta nastavek ohladi, preden ga odstranite.
- Nastavek za masažo lasišča uporabljajte le na glavi in ne na drugih delih telesa (samo BHD827).

Elektromagnetna polja (EMF)

Ta Philipsov aparat ustreza vsem veljavnim standardom in predpisom glede izpostavljenosti elektromagnetnim poljem.

Recikliranje

- Ta simbol pomeni, da izdelka ne smete odlagati skupaj z običajnimi gospodinjskimi odpadki (2012/19/EU).
- Upoštevajte državne predpise za ločeno zbiranje električnih in elektronskih izdelkov. S pravilnim odlaganjem pripomorete k preprečevanju negativnih vplivov na okolje in zdravje ljudi.

Srpski

Čestitamo na kupovini i dobro došli u Philips! Da biste najbolje iskoristili podršku koju nudi kompanija Philips, registrujte proizvod na www.philips.com/welcome.

Važno

Pre upotrebe aparata pažljivo pročitajte ovo uputstvo i sačuvajte ga za buduću upotrebu.

- UPOZORENJE: Nemojte da koristite ovaj aparat u blizini vode.
- Ako koristite aparat u kupatilu, isključite ga iz struje nakon upotrebe jer blizina vode predstavlja rizik, čak i kad je aparat isključen.
- UPOZORENJE: Nemojte da koristite ovaj aparat u blizini kade, tuš kabine, umivaonika i posuda sa vodom.
- Aparat posle upotrebe uvek isključite iz napajanja.
- Ako se aparat pregreje, automatski će se isključiti. Isključite aparat iz struje i ostavite ga da se hladi nekoliko minuta. Pre nego što ponovo uključite aparat proverite da rešetka nije blokirana prašinom, kosom itd.
- Ako je glavni kabl oštećen, on uvek mora biti zamenjen od strane kompanije Philips, ovlašćenog Philips servisa ili na sličan način kvalifikovanih osoba, kako bi se izbegao rizik.
- Ovaj aparat mogu da koriste deca starija od 8 godina i osobe sa smanjenim fizičkim, senzornim ili mentalnim sposobnostima, ili nedostatkom iskustva i znanja, pod uslovom da su pod nadzorom ili da su dobile uputstva za bezbednu upotrebu aparata i da razumeju moguće opasnosti. Deca ne bi trebalo da se igraju aparatom. Deca ne bi trebalo da čiste aparat niti da ga održavaju bez nadzora.
- U cilju dodatne zaštite preporučujemo vam ugradnju automatskog osigurača na strujno kolo kupatila. Ovaj osigurač ne sme da ima radnu struju višu od 30 mA. Za savet se obratite stručnom licu.
- Da biste izbegli strujni udar, nemojte da stavljate metalne predmete u rešetku za propuštanje vazduha.
- Nikada nemojte da blokirate rešetke za propuštanje vazduha.
- Pre nego što povežete aparat uverite se da oznaka voltaže na aparatu odgovara voltaži u lokalnoj mreži.
- Aparat koristite isključivo u svrhu opisanu u ovim uputstvima.
- Nemojte da koristite aparat na veštačkoj kosi.
- Kada je aparat povezan na napajanje, nikada ga nemojte ostavljati bez nadzora.
- Nikada nemojte da koristite dodatke niti delove drugih proizvođača koje kompanija Philips nije izričito preporučila. U slučaju upotrebe takvih dodataka ili delova, garancija prestaje da važi.
- Nemojte da namotavate kabl za napajanje oko aparata.
- Pre odlaganja sačekajte da se aparat ohladi.
- Nakon korišćenja nemojte vući kabl za napajanje. Prilikom isključivanja aparata iz električne mreže uvek vucite utikač.
- Nemojte da rukujete aparatom dok su vam ruke mokre.
- U slučaju provere ili popravke aparat uvek vratite u ovlašćeni Philips servisni centar. Popravka od strane nekvalifikovanih osoba može da izazove izuzetno opasne situacije po korisnika.
- Mlaznica za oblikovanje može da bude vruća na dodir nakon upotrebe. Izričito se preporučuje da ostavite ovaj dodatak da se ohladi pre uklanjanja.
- Masažer temena koristite isključivo na glavi. Nemojte da ga koristite na drugim delovima tela (samo BHD827).

Elektromagnetna polja (EMF)

Ovaj Philips aparat usklađen je sa svim primenjivim standardima i propisima u vezi sa elektromagnetnim poljima.

Recikliranje

– Ovaj simbol ukazuje na to da ovaj proizvod ne sme da se odlaže sa običnim kućnim otpadom (2012/19/EU).
– Pratite propise svoje zemlje za zasebno prikupljanje otpadnih električnih i elektronskih proizvoda. Pravilno odlaganje doprinosi sprečavanju negativnih posledica po životnu sredinu i zdravlje ljudi.

Українська

Вітаємо вас із покупкою та ласкаво просимо до клубу Philips! Щоб уповні скористатися підтримкою, яку пропонує Philips, зареєструйте свій виріб на веб-сайті www.philips.com/welcome.

Важлива інформація

Перед тим як використовувати пристрій, уважно прочитайте цей посібник користувача і зберігайте його для майбутньої довідки.

- ПОПЕРЕДЖЕННЯ. Не використовуйте цей пристрій біля води.
- У разі використання пристрою у ванній кімнаті витягуйте шнур із розетки після використання, оскільки перебування пристрою біля води становить ризик, навіть якщо пристрій вимкнено.
- ПОПЕРЕДЖЕННЯ: Не використовуйте його біля ванн, душів, басейнів або інших посудин із водою.
- Після використання завжди від'єднуйте пристрій від мережі.
- Якщо пристрій перегріється, він вимкнеться автоматично. Від'єднайте пристрій від мережі і дайте йому охолонути кілька хвилин. Перед тим, як знову увімкнути пристрій, перевірте, чи решітку не заблоковано пухом, волоссям тощо.
- Якщо шнур живлення пошкоджено, для уникнення небезпеки його необхідно замінити, звернувшись до компанії Philips, сервісного центру, уповноваженого Philips, або фахівців із належною кваліфікацією.
- Цим пристроєм можуть користуватися діти віком від 8 років або більше чи особи із послабленими фізичними відчуттями або розумовими здібностями, чи без належного досвіду та знань, за умови, що користування відбувається під наглядом, їм було проведено інструктаж щодо безпечного користування пристроєм та їх було повідомлено про можливі ризики. Не дозволяйте дітям бавитися пристроєм. Не дозволяйте дітям виконувати чищення та догляд без нагляду дорослих.
- Для додаткового захисту рекомендується використовувати пристрій залишкового струму (RCD) в електромережі ванної кімнати. Номінальний залишковий струм пристрою залишкового струму (RCD) не повинен перевищувати 30 мА. Рекомендації щодо використання цього виробу можна одержати в спеціаліста.
- Не вставляйте металеві предмети у решітку для повітря, це може призвести до ураження електричним струмом.
- Ніколи не закривайте отвори для повітря.
- Перед тим як під'єднувати пристрій до електромережі, перевірте, чи збігається напруга, вказана на ньому, із напругою у мережі.
- Не використовуйте пристрій для інших цілей, не описаних у цьому посібнику.
- Не використовуйте пристрій на штучному волоссі.
- Ніколи не залишайте під'єднаний пристрій без нагляду.
- Не використовуйте аксесуари чи деталі інших виробників, за винятком тих, які рекомендує компанія Philips. Використання таких аксесуарів чи деталей призведе до втрати гарантії.
- Не накручуйте шнур живлення на пристрій.
- Перед тим як відкласти пристрій на зберігання, дайте йому охолонути.
- Не тягніть за кабель живлення після використання. Завжди від'єднуйте пристрій від мережі, тримаючи за штекер.
- Не користуйтеся пристроєм, якщо у вас мокрі руки.
- Перевірку та ремонт пристрою слід проводити виключно у сервісному центрі, уповноваженому Philips. Ремонт, виконаний особами без спеціальної кваліфікації, може спричинити дуже небезпечну ситуацію для користувача.
- Насадка для укладки може бути гарячою після використання. Наполегливо радимо дати цій насадці охолонути, а потім знімати її.
- Використовуйте масажер голови лише на голові, а не на інших частинах тіла (лише BHD827).

Електромагнітні поля (ЕМП)

Цей пристрій Philips відповідає усім чинним стандартам та правовим нормам, що стосуються впливу електромагнітних полів.

Утилізація

- Цей символ означає, що цей виріб не підлягає утилізації зі звичайними побутовими відходами (2012/19/EU).
- Дотримуйтесь правил розділеного збору електричних та електронних пристроїв у вашій країні. Належна утилізація допоможе запобігти негативному впливу на навколишнє середовище та здоров'я людей.

Specifications are subject to change without notice
© 2020 Koninklijke Philips N.V.
All rights reserved.

3000 036 93265

PHILIPS

BHD821, BHD825, BHD827

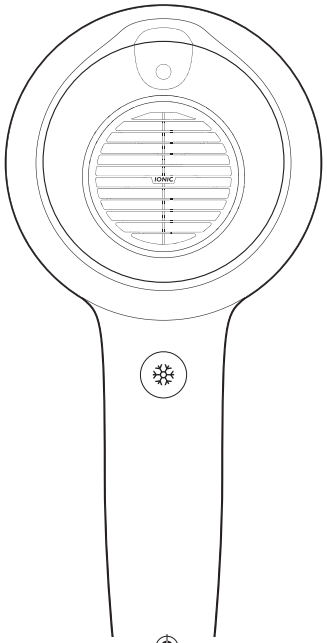

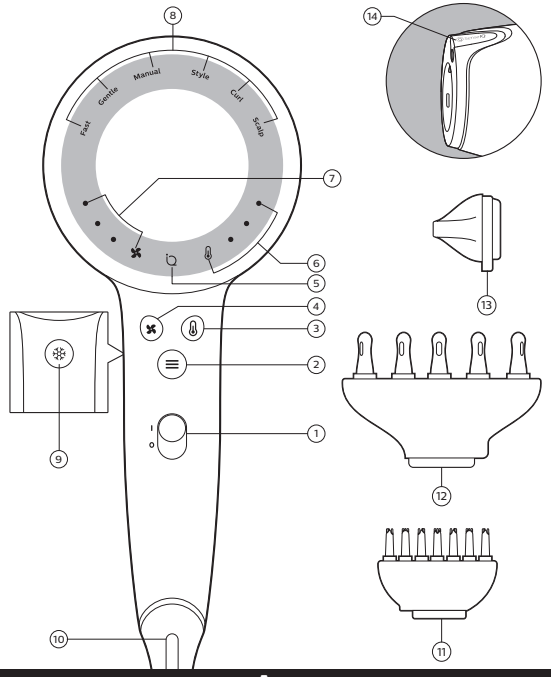

A

B

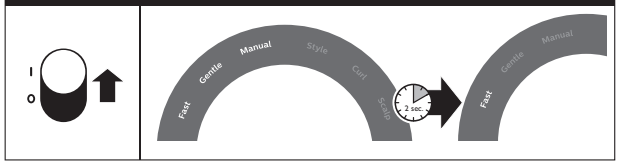
Fast
Gentle
Manual
Style
Curl
Scalp
2 sec.
Fast
Gentle
Manual

C

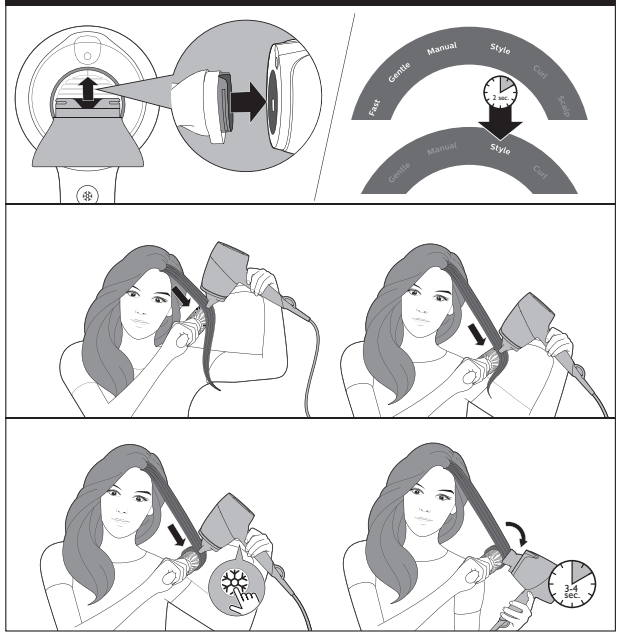
Fast
Gentle
Manual
Style
Curl
Scalp
2 sec.
Gentle
Manual
Style
Curl
3–4 sec.

D

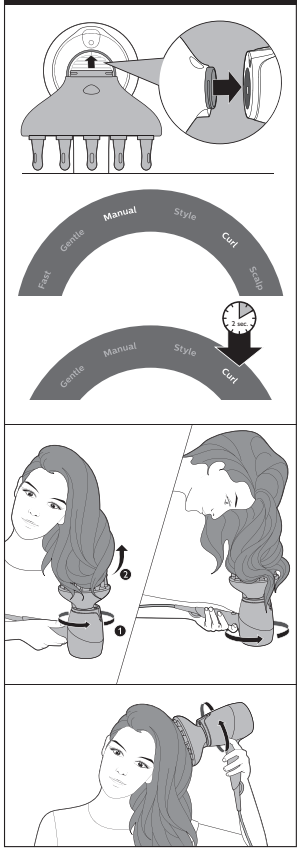
Fast
Gentle
Manual
Style
Curl
Scalp
2 sec.
Gentle
Manual
Style
Curl

E

Fast
Gentle
Manual
Style
Curl
Scalp

English	1
Български	5
Čeština	9
Deutsch	13
Eesti	17
Français	21
Hrvatski	25
Magyar	29
Қазақша	33
Lietuviškai	37
Latviešu	41
Nederlands	45
Polski	49
Română	53
Русский	57
Slovensky	62
Slovenščina	66
Srpski	70
Українська	74

Congratulations on your purchase, and welcome to Philips! To fully benefit from the support that Philips offers, register your product at www.philips.com/welcome.

1 Overview (Fig.A)

① On/Off switch
② Mode button
③ Heat button
④ Speed button
⑤ *Sense IQ* indicator (Back)
⑥ Heat indicator (Manual mode only)
⑦ Speed indicator (Manual mode only)
⑧ Mode Indicator
⑨ Cool Shot button
⑩ Hanging loop
⑪ Scalp massager (BHD825 and BHD827 only)
⑫ Curl diffuser (BHD821 and BHD827 only)
⑬ Styling nozzle
⑭ *Sense IQ* indicator (Top)

Mode	*Sense IQ*
Fast	Yes
Gentle	Yes
Manual	No
Style	Yes
Curl (BHD821,BHD827 only)	Yes
Scalp (BHD825,BHD827 only)	No

2 How to Use Your Hairdryer Without Any Accessories

1 Connect the plug to a power supply outlet and switch on the appliance (①).

↳ (Fig.B) Fast, Gentle, and Manual modes will indicate in the mode indicator (⑧) momentarily. Then, it will go to the default mode, i.e. Fast.

2 Press Mode button (②) to change between Fast, Gentle and Manual modes.

Mode	Function
Fast	Dry your wet hair in a short time with its powerful performance.
Gentle	Dry hair at a caring temperature with gentle airflow.
Manual	Dry your hair with your desired Heat and Speed settings. Tips: • To activate Manual mode, you can press either the Mode button, Heat or Speed button. • Manual mode has memory function which saves your selected Heat and Speed settings for future use.

3 Press the Cool Shot button (⑨) **ONCE** for cool airflow to fix your style. At the back side of the dryer, the LEDs of Heat Indicator will be switched off as well. Only the LEDs of the Speed Indicator will be lit up. To deactivate this function, press the Cool Shot, Heat or Mode button.

Note

- **You do not need to press AND hold the Cool Shot button for cool airflow.**
- **Cool Shot ( ) is applicable to all modes. If you would like to change the speed in the Cool Shot setting, we recommend that you select Manual mode, change to Temperature 1 and select the desired speed.**

3 How to Style Your Hair (Fig.C)

1 Attach the styling nozzle (⑬) and the Style mode will activate automatically.

↳ If you attach the styling nozzle and then switch on the dryer, you will see Fast, Gentle, Manual and Style modes in the mode indicator momentarily. Then, it will go to Style mode.

Note:

You can change to Gentle, Fast, Manual and Style mode as desired.

2 Select one section of hair (not wider than 5cm) and place the brush underneath the hair near the roots. With the styling nozzle facing downward on your hair, move the brush and hairdryer in a single movement until it reaches the end of your hair. Repeat on other sections of hair.

3 To fix your style, press the Cool Shot button ❄ **ONCE** (⑨) to get cool airflow.

4 To create soft flicks: Slightly turn the brush inward when you reach the hair ends. Press the Cool Shot button ❄ **ONCE** and keep the hairdryer in the position for 3-4 seconds with cool airflow.

5 To remove the styling nozzle, simply take it off and the mode will switch to the previous setting.

4 How to Use Curl Diffuser (BHD821, BHD827 only, Fig.D)

A curl diffuser is helpful for drying curly hair. If you have natural curly hair or permed curls, you can use a curl diffuser to enhance your curls. There is a hole on top of the curl diffuser, which allows *SenseIQ* to detect your hair temperature when drying or styling the hair.

Note: You can change between Curl and Manual mode as desired.

1 Attach the curl diffuser (⑫) on the dryer and the Curl mode will activate.

2 Hold the hairdryer vertically and place the hair in a circular motion in between pins and move toward the scalp slowly.

3 Put the curl diffuser on your scalp and make rotating movements. It helps to dry your scalp and enhance volume at the roots of your hair.

4 To fix your style, press the Cool Shot button ❄ **ONCE** (⑨) to get cool airflow.

5 To remove curl diffuser, simply take it off and the mode will switch to the previous setting.

5 How to Massage Your Scalp (BHD825, BHD827 only, Fig.E)

The scalp massager attachment with the soft pins stimulates your scalp with vibration and gentle heat.

1 Attach the scalp massager attachment (⑪) on the dryer to activate the Scalp mode.

2 Gently place the massaging pins on your scalp for relaxation.

Note: The massager pins should touch the scalp. Do not press them hard on your scalp since this will reduce the effectiveness of the massager.

3 Move the scalp diffuser across different parts of your scalp in circular motion to dry your hair and massaging your scalp at the same time.

Note: Scalp mode can only be used with the scalp massager attachment. You cannot change to a different mode when this attachment is on the dryer.

6 After Use

Note: Do not immerse any attachments in water for cleaning.

1 Switch off the appliance and unplug it.

2 Place it on a heat-resistance surface until it cools down.

3 Use a vacuum cleaner to clear the dust at the grilles.

4 Clean the dryer with a damp cloth.

5 Keep it in a safe and dry place, free of dust. You can also hang it with the hanging loop (⑩).

7 Guarantee and Service

If you need information or if you have a problem, please visit the Philips website at www.philips.com/support or contact the Philips Customer Care Centre in your country (you find this phone number in the worldwide guarantee leaflet). If there is no Consumer Care Centre in your country, go to your local Philips dealer.

Поздравяваме ви за покупката и добре дошли във Philips! За да се възползвате изцяло от предлаганата от Philips поддръжка, регистрирайте продукта си на www.philips.com/welcome.

1 Обобщение (Фиг. A)

① Ключ вкл./изкл.
② Бутон за режим
③ Бутон за температура
④ Бутон за скорост
⑤ Индикатор за *SenseIQ* (отзад)
⑥ Индикатор за температура (само за ръчен режим)
⑦ Индикатор за скорост (само за ръчен режим)
⑧ Индикатор за режим
⑨ Бутон за хладна струя
⑩ Ухо за закачване
⑪ Масажор за скалп (само за BHD825 и BHD827)
⑫ Дифузер за къдрици (само за BHD821 и BHD827)
⑬ Накрайник за оформяне
⑭ Индикатор за *SenseIQ* (отгоре)

Режим	*SenseIQ*
Fast (Бързо)	Да
Gentle (Нежно)	Да
Manual (Ръчен)	Не
Style (Стил)	Да
Curl (Къдрене) (само за BHD821, BHD827)	Да
Scalp (Скалп) (само за BHD825, BHD827)	Не

2 Как да използвате вашия сешоар без аксесоари

1 Свържете щепсела с контакта и включете уреда. (①).
↳ (Фиг. B) Бърз, нежен и ръчен режим ще се покажат на индикатора за режим (⑧) за момент. След това ще премине в режим по подразбиране, т.е. на бърз режим.
2 Натиснете бутона за ≡ режим (②), за да превключвате между бърз, нежен и ръчен режим.

Режим	Функция
Бързо	Подсушавайте мократа си коса за кратко време с неговото забележително изпълнение.
Нежно	Изсушавайте косата на щадяща температура с нежен въздушен поток.
Ръчен	Изсушавайте косата си с предпочитаните от вас настройки за температура 🌡 и скорост ✤. Полезни съвети: • За да активирате ръчния режим, можете да натиснете бутона за ☰ режим, бутона за температура 🌡 или бутона за скорост ✤. • Ръчният режим има функция за запаметяване, която запазва избраните от вас настройки за температура и скорост за бъдеща употреба.

3 Натиснете бутона за хладна струя ❄ (9) **ВЕДНЪЖ** за хладен въздушен поток с цел фиксиране на прическата. За да дезактивирате тази функция, натиснете бутона за хладна струя ❄, за температура 🌡 или за режим ☰. На задната страна на сешоара светодиодите на индикатора за температура също ще се изключат. Само светодиодите на индикатора за скорост ще светят.

Забележка

- **Не е необходимо да натискате И да задържате бутона за хладна струя за хладен въздушен поток.**
- **Хладната струя (❄) е приложима за всички режими. Ако желаете да смените скоростта в настройката за хладна струя, ние препоръчваме да изберете ръчен режим и да преминете на температура 1.**

3 Как да оформите косата си (Фиг. C)

1 Прикрепете накрайника за оформяне (13) и режимът за оформяне ще се активира автоматично.

↳ Ако прикрепите накрайника за оформяне и след това включите сешоара, за кратко ще видите бърз, нежен, ръчен режим и режим за оформяне на индикатора за режим. След това ще премине в режим за оформяне.

Забележка:
Може да превключвате към нежен, бърз, ръчен режим и режим за оформяне, според вашето желание.

2 Изберете един кичур коса (не по-широк от 5 см) и поставете четката под косата близо до корените. С накрайника за оформяне, насочен надолу към косата, плъзнете четката и сешоара с едно движение, докато не стигнете до краищата на косата. Повторете с останалите кичури коса.
3 За да фиксирате прическата си, натиснете бутона за хладна струя ❄ **ВЕДНЪЖ** (9) за хладен въздушен поток.
4 За да създадете леки чупки: Леко завъртете четката навътре, когато стигнете краищата на косата. Натиснете бутона за хладна струя ❄ **ВЕДНЪЖ** и задръжте така за 3 – 4 секунди с хладен въздушен поток.
5 За да отстраните накрайника за оформяне, просто го свалете и режимът ще се превключи на предната настройка.

4 Как да използвате дифузера за къдрици (само за BHD821, BHD827, Фиг. D)

Дифузерът за къдрици помага при сушенето на къдрава коса. Ако имате естествено къдрава коса или перманентни къдрици, можете да използвате дифузер за къдрици, за да подсилите къдриците си. Има дупка върху дифузера, която позволява *Sense**IQ*** разпознаване на температурата на косата при сушене или оформяне.

Забележка: Можете да превключвате между ръчен режим и режим за къдрене по ваше желание.

1 Прикрепете дифузера за къдрици (12) към сешоара и режимът за къдрене ще се активира.
2 Дръжте сешоара вертикално, поставяйте косата с кръгови движения между зъбците и движете бавно по скалпа.
3 Поставете дифузера за къдрици на скалпа и започнете да правите въртеливи движения. Това помага да изсушите скалпа си и увеличава обема на косата още от корените.
4 За да фиксирате прическата си, натиснете бутона за хладна струя ❄ **ВЕДНЪЖ** (9) за хладен въздушен поток.
5 За да отстраните дифузера за къдрици, просто го свалете и режимът ще се превключи на предната настройка.

5 Как да масажирате скалпа си (само за BHD825, BHD827, Фиг. E)

Приставката за масаж с меки зъбци стимулира скалпа чрез вибрация и нежно нагряване.

1 Прикрепете приставката за масаж (⑪) към сешоара, за да активирате режима за скалп.
2 Нежно поставете масажиращите зъбци върху скалпа за релаксация.
Забележка: Масажиращите зъбци трябва да докосват скалпа. Не ги натискайте силно върху скалпа, тъй като това ще намали ефективността на масажора.
3 Движете дифузера за скалп по различни части от скалпа с кръгови движения за сушене на косата и масажиране на скалпа едновременно.
Забележка: Режимът за скалп може да се използва само с приставката за масаж. Не можете да превключвате към друг режим, когато приставката е върху сешоара.

6 След употреба

Забележка: Не потапяйте приставките във вода, за да ги почистите.

1 Изключете уреда и извадете щепсела от контакта.
2 Оставете уреда върху топлоустойчива повърхност, докато се охлади.
3 Използвайте прахосмукачка за почистване на праха по решетките.
4 Почистете сешоара с влажна кърпа.
5 Приберете уреда на безопасно и сухо място без прах. Можете също да го окачите на халката за окачване (⑩).

7 Гаранция и обслужване

Ако се нуждаете от информация или имате проблем, моля, посетете уебсайта на Philips на адрес www.philips.com/support или се обърнете към центъра за обслужване на клиенти на Philips във вашата държава (телефонния номер можете да намерите в международната гаранционна карта). Ако във вашата страна няма център за обслужване на потребители, обърнете се към местния търговец на уреди на Philips.

Gratulujeme k nákupu a vítáme vás mezi uživateli výrobků společnosti Philips! Chcete-li využívat všech výhod podpory nabízené společností Philips, zaregistrujte svůj výrobek na adrese www.philips.com/welcome.

1 Přehled (obr. A)

① Vypínač
② Tlačítko přepínání režimu
③ Tlačítko teploty
④ Tlačítko rychlosti
⑤ Indikátor *SenseIQ* (Zpět)
⑥ Indikátor teploty (Pouze manuální režim)
⑦ Indikátor rychlosti (Pouze manuální režim)
⑧ Indikátor režimu
⑨ Tlačítko Cool shot
⑩ Závěsná smyčka
⑪ Masážní nástavec na pokožku hlavy (pouze modely BHD825 a BHD827)
⑫ Difuzér pro lokny (pouze modely BHD821 a BHD827)
⑬ Tvarovací nástavec
⑭ Indikátor *SenseIQ* (Nahoře)

Režim	*SenseIQ*
Fast (Rychle)	Ano
Gentle (Šetrný)	Ano
Manual (Manuální)	Ne
Style (Styl)	Ano
Curl (Lokny) (pouze modely BHD821, BHD827)	Ano
Scalp (Pokožka hlavy) (pouze modely BHD825, BHD827)	Ne

2 Použití vysoušeče vlasů bez příslušenství

1 Zapojte zástrčku do elektrické zásuvky a zapněte přístroj (①).

↳ (obr. B) V indikátoru režimu (⑧) se krátce zobrazí režimy Rychlý, Jemný a Manuální. Přístroj poté přejde do výchozího, tj. Rychlého režimu.

2 Stisknutím tlačítka režimu (②) můžete přepínat mezi rychlým, jemným a manuálním režimem.

Režim	Funkce
Rychle	Díky jeho silnému výkonu vysušíte mokré vlasy za krátkou dobu.
Šetrný	Vlasy vysušíte šetrně při mírné teplotě, jemným proudem vzduchu.
Manuální	Vysušte si vlasy s požadovaným nastavením teploty a rychlosti. Tipy: • Manuální režim můžete aktivovat stisknutím tlačítka režimu, teploty nebo rychlosti. • Ruční režim má paměťovou funkci, která zvolenou hodnotu teploty a rychlosti uloží pro budoucí použití.

3 Pokud **JEDNOU** stisknete tlačítko Cool Shot (⑨), můžete si účes zafixovat chladným vzduchem. Tuto funkci deaktivujete stisknutím tlačítka Cool Shot, teploty nebo režimu. Na zadní straně vysoušeče zhasnou také kontrolky LED indikátoru teploty. Svítit budou pouze kontrolky LED indikátoru rychlosti.

Poznámka

- **Aby začal proudit studený vzduch, není nutné tlačítko Cool Shot stisknout A podržet.**
- **Funkci Cool Shot ( ) lze použít ve všech režimech. Pokud chcete v nastavení Cool Shot změnit rychlost, doporučujeme zvolit manuální režim a přepnout na teplotu 1.**

3 Úprava vlasů (obr. C)

1 Připevněte tvarovací koncovku (⑬) a režim Úprava se aktivuje automaticky.

↳ Pokud připojíte tvarovací koncovku a poté vysoušeč zapnete, v indikátoru režimů se krátce zobrazí režimy Rychlý, Jemný, Manuální a Úprava. Přístroj poté přejde do režimu úpravy.

Poznámka:

Jemný, rychlý, manuální režim a režim úpravy můžete podle potřeby měnit.

2 Vyberte pramen vlasů (ne širší než 5 cm) a umístěte hřeben pod vlasy u kořínků. S tvarovací koncovkou směřující dolů na vlasy pohybujte hřebenem a vysoušečem vlasů jedním pohybem až na konec pramene vlasů. Opakujte s dalšími prameny.

3 Účes můžete zafixovat **JEDNÍM** stisknutím tlačítka Cool Shot ❄ (⑨), kterým se aktivuje chladný vzduch.

4 Vytvoření měkkých vln: Jakmile se dostanete na konce vlasů, lehce otáčejte hřeben směrem dovnitř. **JEDNOU** stiskněte tlačítko Cool Shot ❄ a aplikujte studený vzduch v jedné pozici po dobu 3-4 sekund.

5 Pokud chcete tvarovací koncovku odebrat, jednoduše ji sejměte a režim se přepne zpět na předchozí nastavení.

4 Použití difuzéru pro lokny (pouze modely BHD821, BHD827, obr. D)

Difuzér pro lokny je vhodný na vysoušení kudrnatých vlasů. Pokud máte přirozeně kudrnaté vlasy nebo trvalou, můžete své lokny pomocí difuzéru zvýraznit. V horní části difuzéru pro lokny je otvor, který umožňuje, aby funkce *Sense**IQ*** při vysoušení či úpravě rozpoznala teplotu vašich vlasů.

Poznámka: Mezi režimem pro lokny a manuálním režimem můžete podle potřeby přepínat.

1 Upevněte difuzér pro lokny (⑫) na vysoušeč vlasů a aktivuje se režim pro lokny.

2 Vysoušeč držte svisle, vlasy omotejte mezi hroty a pomalu posouvejte směrem k pokožce hlavy.

3 Položte difuzér pro lokny na pokožku hlavy a provádějte krouživé pohyby. To napomáhá vysoušení pokožky a vylepšuje objem od kořínků vlasů.

4 Účes můžete zafixovat **JEDNÍM** stisknutím tlačítka Cool Shot ❄ (9), kterým se aktivuje chladný vzduch.
5 Pokud chcete difuzér pro lokny odebrat, jednoduše jej sejměte a režim se přepne zpět na předchozí nastavení.

5 Masáž pokožky hlavy (pouze modely BHD825, BHD827, obr. E)

Masážní nástavec na pokožku hlavy s měkkými hroty stimuluje pokožku hlavy vibracemi a mírným teplem.

1 Upevněte masážní nástavec na pokožku hlavy (11) na vysoušeč vlasů a aktivujte režim Pokožka hlavy.
2 Jemně přiložte masážní hroty k pokožce hlavy a uvolňujte ji.
Poznámka: Masážní hroty by se měly pokožky hlavy dotýkat. Netlačte jimi na pokožku hlavy příliš silně, protože tím by se účinnost masáže snížila.
3 Krouživými pohyby posunujte masážní nástavec na různá místa na pokožce hlavy – budete tak vysoušet vlasy a současně masírovat pokožku hlavy.
Poznámka: Režim pro pokožku hlavy lze používat pouze s masážním nástavcem na pokožku hlavy. Když je na vysoušeči toto příslušenství, nelze přepnout na jiný režim.

6 Po použití

Poznámka: Žádné příslušenství při čištění neponořujte do vody.

1 Vypněte přístroj a odpojte jej ze sítě.
2 Položte jej na žáruvzdorný povrch, dokud nevychladne.
3 Prach z mřížek vysajte vysavačem.
4 Vysoušeč vlasů čistěte navlhčeným hadříkem.
5 Skladujte jej na bezpečném, suchém a bezprašném místě. Můžete jej také zavěsit za závěsnou smyčku (10).

7 Záruka a servis

Pokud byste měli jakýkoliv problém nebo pokud potřebujete nějakou informaci, navštivte webovou stránku společnosti Philips www.philips.com/support nebo kontaktujte středisko péče o zákazníky společnosti Philips ve vaší zemi (telefonní číslo najdete v letáčku s celosvětovou zárukou). Pokud se ve vaší zemi středisko péče o zákazníky společnosti Philips nenachází, obraťte se na místního prodejce výrobků Philips.

Herzlichen Glückwunsch zu Ihrem Kauf und willkommen bei Philips! Um die Unterstützung von Philips optimal nutzen zu können, sollten Sie Ihr Produkt unter www.philips.com/welcome registrieren.

1 Überblick (Abb. 1)

① Ein-/Ausschalter
② Modustaste
③ Wärmetaste
④ Geschwindigkeitstaste
⑤ *Sense*IQ-Anzeige (Rückseite)
⑥ Wärmeanzeige (nur manueller Modus)
⑦ Geschwindigkeitsanzeige (nur manueller Modus)
⑧ Modusanzeige
⑨ Kaltlufttaste
⑩ Aufhängeöse
⑪ Kopfhautmassagegerät (nur BHD825 und BHD827)
⑫ Lockendiffusor (nur BHD821 und BHD827)
⑬ Stylingdüse
⑭ *Sense*IQ-Anzeige (Oberseite)

Modus	*Sense*IQ
Fast (Schnell)	Ja
Gentle (Sanft)	Ja
Manual (Manuell)	Nein
Style (Styling)	Ja
Curl (Locken) (nur BHD821, BHD827)	Ja
Scalp (Kopfhaut) (nur BHD825, BHD827)	Nein

2 So verwenden Sie Ihren Haartrockner ohne Aufsatz

1 Schließen Sie den Netzstecker an eine Steckdose an, und schalten Sie das Gerät ein. (①).

↳ (Abb. B) Der schnelle, sanfte und manuelle Modus werden vorübergehend in der Modusanzeige (⑧) angezeigt. Dann wechselt das Gerät in den Standardmodus, z. B. in den schnellen Modus.

2 Drücken Sie die Modustaste ≡ (②), um zwischen dem schnellen, sanften und manuellen Modus zu wechseln.

Modus	Funktion
Schnell	Trocknen Sie Ihr Haar dank der kraftvollen Leistung in kürzester Zeit.
Sanft	Trocknen Sie Ihr Haar bei einer schonenden Temperatur mit sanftem Luftstrom.
Manuell	Trocknen Sie Ihr Haar mit genau der richtigen Einstellung für Wärme 🌡 und Geschwindigkeit ✂. Tipps: • Um den manuellen Modus zu aktivieren, drücken Sie entweder die Modustaste ≡, Wärmetaste 🌡 oder Geschwindigkeitstaste ✂. • Der manuelle Modus verfügt über eine Memory-Funktion, die Ihre ausgewählte Wärme- und Geschwindigkeitsstufe speichert.

3 Drücken Sie **EINMAL** die Kaltlufttaste ❄ (⑨), um mit kalten Luftströmen Ihre Frisur zu fixieren. Drücken Sie zum Ausschalten dieser Funktion die Kaltluft- ❄, Wärme- 🌡 oder Modustaste ≡. Auf der Rückseite gehen auch die LEDs der Wärmeanzeige aus. Nur die LEDs der Geschwindigkeitsanzeige leuchten.

Hinweis

- **Sie müssen die Kaltlufttaste für kühle Luft NICHT gedrückt halten.**
- **Die Kaltstufe (❄) kann in allen Modi verwendet werden. Wenn Sie die Geschwindigkeitsstufe in der Kaltluftstufe ändern möchten, empfehlen wir Ihnen, den manuellen Modus auszuwählen und auf Temperatur 1 zu wechseln.**

3 So stylen Sie Ihre Haare (Abb. C)

1 Stecken Sie die Stylingdüse (⑬) auf den Haartrockner auf. Dadurch wird der Stylingmodus automatisch aktiviert.

↳ Wenn Sie die Stylingdüse aufstecken und anschließend den Trockner einschalten, erscheinen die Modi „Schnell“, „Sanft“ und „Manuell“ kurz auf der Modusanzeige. Das Gerät wechselt dann in den Stylingmodus.

Hinweis:
Sie können je nach Wunsch in den Modus „Sanft“, „Schnell“, „Manuell“ und „Styling“ wechseln.

2 Wählen Sie eine Haarsträhne (nicht breiter als 5 cm) und platzieren Sie die Bürste unter dem Haar, nah an der Haarwurzel. Richten Sie die Stylingdüse nach unten auf Ihr Haar und bewegen Sie die Bürste und den Haartrockner in einer einzigen Bewegung vom Ansatz bis zu den Spitzen. Wiederholen Sie den Vorgang bei weiteren Haarsträhnen.
3 Drücken Sie **EINMAL** die Kaltlufttaste ❄ (9), und fixieren Sie Ihre Frisur mit kaltem Luftstrom.
4 Für leichte Wellen, drehen Sie die Bürste leicht nach innen, wenn Sie die Haarspitzen erreichen. Drücken Sie **EINMAL** die Kaltlufttaste ❄, und bleiben Sie 3–4 Sekunden lang mit kaltem Luftstrom in der Position.
5 Um die Stylingdüse zu entfernen, nehmen Sie sie einfach ab und der Modus wechselt in die vorherige Einstellung.

4 So verwenden Sie den Lockendiffusor (nur BHD821, BHD827, Abb. D)

Mit einem Lockendiffusor können Sie lockiges Haar trocknen. Egal, ob Sie natürliche Locken oder eine Dauerwelle haben, der Diffusor optimiert Ihre Locken. Auf der Oberseite des Diffusors befindet sich eine Öffnung, durch die *SenseIQ* die Temperatur Ihres Haares beim Trocknen oder Stylen erfasst.

Hinweis: Sie können nach Belieben zwischen Lockenmodus und manuellem Modus wechseln.

1 Wenn Sie den Lockendiffusor (12) auf dem Trockner aufstecken, wird der Lockenmodus aktiviert.
2 Halten Sie den Haartrockner senkrecht, bringen Sie das Haar in kreisenden Bewegungen zwischen die Stifte, und bewegen Sie das Gerät langsam in Richtung Kopfhaut.
3 Setzen Sie den Lockendiffusor auf Ihre Kopfhaut und bewegen Sie ihn in kreisenden Bewegungen. So wird Ihre Kopfhaut trocken und das Volumen am Haaransatz erhöht.
4 Drücken Sie **EINMAL** die Kaltlufttaste ❄ (9), und fixieren Sie Ihre Frisur mit kalten Luftströmen.
5 Um die Stylingdüse zu entfernen, nehmen Sie sie einfach ab, und der Modus wechselt in die vorherige Einstellung.

5 So massieren Sie Ihre Kopfhaut (nur BHD825, BHD827, Abb. E)

Durch die weichen Stifte des Massageaufsatzes für die Kopfhaut wird Ihre Kopfhaut durch Vibrationen und sanfte Wärme stimuliert.

1 Stecken Sie den Massageaufsatz (11) für die Kopfhaut auf den Trockner auf, um den Kopfhautmodus zu aktivieren.
2 Platzieren Sie die Massagestifte zur Entspannung vorsichtig auf Ihre Kopfhaut.
Hinwies: Die Massagestifte sollten die Kopfhaut berühren. Drücken Sie sie nicht fest auf die Kopfhaut, da dies die Leistung des Massagegeräts reduziert.
3 Bewegen Sie den Massageaufsatz über Ihre Kopfhaut, um beim Haartrocknen gleichzeitig Ihre Kopfhaut zu massieren.
Hinweis: Der Kopfhautmodus kann nur mit dem Massageaufsatz für die Kopfhaut angewendet werden. Sie können nicht in einen anderen Modus wechseln, wenn sich der Aufsatz auf dem Trockner befindet.

6 Nach Gebrauch

Hinweis: Tauchen Sie die Aufsätze zur Reinigung nicht unter Wasser.

1 Schalten Sie das Gerät aus, und ziehen Sie den Netzstecker aus der Steckdose.
2 Legen Sie das Gerät auf eine hitzebeständige Unterlage, und lassen Sie es abkühlen.
3 Entfernen Sie Staubablagerungen am Gitter mit einem Staubsauger.
4 Reinigen Sie den Trockner mit einem feuchten Tuch.
5 Bewahren Sie das Gerät an einem sicheren, trockenen und staubfreien Ort auf. Sie können es auch an der Aufhängeöse (10) aufhängen.

7 Garantie und Kundendienst

Benötigen Sie weitere Informationen oder treten Probleme auf, besuchen Sie die Philips Website unter www.philips.com/support oder setzen Sie sich mit einem Philips Service-Center in Ihrem Land in Verbindung (Telefonnummer siehe Garantieschrift). Sollte es in Ihrem Land kein Service-Center geben, wenden Sie sich bitte an Ihren lokalen Philips Händler.

Õnnitleme ostu puhul ja tervitame Philipsi poolt! Philipsi pakutava tootetoe eeliste täielikuks kasutamiseks registreerige oma toode veebilehel www.philips.com/welcome.

1 Ülevaade (joonis A)

① sisse-välja lüliti
② Režiiminupp
③ Kuumuse nupp
④ Kiiruse nupp
⑤ *Sense*IQ näidik (Taga)
⑥ Kuumusenäidik (Ainult manuaalrežiim)
⑦ Kiirusenäidik (Ainult manuaalrežiim)
⑧ Režiiminäidik
⑨ Jaheda õhuvoo nupp
⑩ Riputusaas
⑪ Peanaha masseerija (ainult BHD825 ja BHD827)
⑫ Lokkide difuusor (ainult BHD821 ja BHD827)
⑬ Stiliseerimisotsik
⑭ *Sense*IQ näidik (Peal)

Režiim	*Sense*IQ
Fast (Kiire)	Jah
Gentle (Õrn)	Jah
Manual (Manuaalrežiim)	Ei
Style (Stiil)	Jah
Curl (Lokid) (ainult BHD821,BHD827)	Jah
Scalp (Massaaž) (ainult BHD825,BHD827)	Ei

2 Kuidas kasutada fööni ilma lisatarvikuteta

1 Ühendage pistik vooluvõrku ning lülitage seade sisse (①).

↳ (Joonis B) Kiire, Õrn ja Manuaalrežiim ilmuvad koheselt režiiminäidikul (⑧). Siis lülitub see vaikimisi režiimile ehk režiimile Kiire.

2 Vajutage režiiminupule ≡ (②), et liikuda Kiire, Õrna ja Manuaalrežiimi vahel.

Režiim	Funktsioon
Kiire	Kuivatage märgi juukseid kõige võimsamal režiimil ainult lühikest aega.
Õrn	Kuivatage juukseid õrna õhuvooluga hoolival temperatuuril.
Manuaalrežiim	Kuivatage juukseid soovitud Kuumuse 🌡 ja Kiiruse ✂ seadistustel. Näpunäited • Manuaalrežiimi sisse lülitamiseks, võite vajutada režiiminuppu ≡ või Kuumuse 🌡 või Kiiruse ✂ nuppu. • Manuaalrežiimil on mälufunktsioon, mis salvestab teie Kuumuse ja Kiiruse seadistused edaspidiseks kasutuseks.

3 Jaheda õhuvooga soengu fikseerimiseks vajutage ÜHEKORDSELT Külma Õhu nuppu ❄ (⑨). Selle funktsiooni lõpetamiseks vajutage Külma Õhu ❄, Kuumuse 🌡 või Režiimi ≡ nupule. Siis kustub ka fööni tagaküljel olev Kuumusenäidiku LED tuli. Põleb ainult Kiirusenäidiku LED tuli.

Märkus

- **Külma õhuvoo jaoks ei pea Külma õhu nuppu korraga vajutama JA all hoidma.**
- **Külma Õhu (❄) seadet saab rakendada kõikides režiimides. Kui te soovite Külma õhu seadistuse ajal kiirust muuta, soovitame valida Manuaalrežiimi ning minna üle Temperatuur 1 peale.**

3 Kuidas juukseid soengusse seada (Joonis C)

1 Kinnitage stiliseerimisotsik (⑬) ja Stiliseerimisrežiim käivitub automaatselt.

↳ Kui te olete stiliseerimisotsiku kinnitanud ja fööni sisse lülitanud, näete režiiminäidikul koheselt Kiire, Õrn ja Manuaalrežiimi. Seejärel lülitub see Stiliseerimisrežiimi.

Märkus.

Saate soovikohaselt liikuda Õrna, Kiire, Manuaal- ja Stiliseerimisrežiimi vahel.

2 Valige juuksesalk (mitte laiem kui 5 cm) ning asetage hari juuste alla juuksejuurte juurde. Hoides stiliseerimisotsikut juuste suunas allapööratuna, tõmmake ühe liigutusega hari ja föön juuste otsteni. Korrake sama protseduuri teistel juuksesalkudel.

3 Külma õhuvooga soengu fikseerimiseks vajutage ÜHEKORDSELT (⑨) Külma Õhu nuppu. ❄.

4 Koolutatud tulemuseks: Pöörake harja juusteotste juurde jõudes veidi sissepoole. Vajutage ÜHEKORDSELT Külma Õhu nuppu ❄ ning hoidke seda külma õhuvooga 3-4 sekundit samal kohal.

5 Stiliseerimisotsiku eemaldamiseks võtke see lihtsalt fööni küljest ära ning režiim lülitub eelmisele seadistusele.

4 Kuidas kasutada lokkide difuusorit (ainult BHD821, BHD827, Joonis D)

Lokkide difuusor on abiks lokkis juuste kuivatamisel. Kui teil on loomulikult lokkis juuksed või keemilised lokid, saate lokkide välja toomiseks kasutada lokkide difuusorit. Lokkide difuusori peal on auk, mis võimaldab *SenseIQ* määrata juuste temperatuuri kuivatamise või soengusse seadmise ajal.

Märkus: Saate soovikohaselt liikuda Loki- ja Manuaalrežiimi vahel.

1 Kinnitage difuusor (⑫) fööni külge ja Lokirežiim hakkabki tööle.

2 Hoidke fööni vertikaalselt, asetades juukseid ringikujuliste liigutustega piide vahele ja liikudes fööniga aeglaselt peanaha suunas.

3 Asetage difuusor peanahale ja tehke sellega ringikujulisi liigutusi. See aitab peanahka kuivatada ja lisab juuksejuurtele kohevust.

4 Soengu fikseerimiseks vajutage külma õhuvoo jaoks ÜHEKORDSELT (⑨) Külma Õhu nuppu. ❄.
5 Difuusori eemaldamiseks võtke see lihtsalt fööni küljest ära ja režiim lülitub eelmisele seadistusele.

5 Kuidas peanahka masseerida (ainult BHD825, BHD827, Joonis E)

Pehmete piidega peanaha masseerimise lisatarvik stimuleerib vibratsiooni ja õrna soojuse abil teie peanahka.

1 Kinnitage peanaha masseerimise lisatarvik (⑪) fööni külge Massaažirežiimi käivitamiseks.
2 Asetage lõdvestavad massaažiharjased õrnalt peanahale.
Märkused: Massaažiharjased peaksid puudutama peanahka. Ärge suruge neid tugevalt peanaha vastu, sest see vähendab massaaži tõhusust.
3 Liikuge peanaha masseerijaga ringjate liigutuste abil mööda peanaha erinevaid piirkondi, kuivatades juukseid ja masseerides peanahka samaaegselt.
Märkus: Peanaha massaažirežiimi saab kasutada ainult peanaha masseerimise lisatarvikuga. Kui föön on selle lisatarvikuga ühendatud, ei ole seda võimalik kasutada teises režiimis.

6 Pärast kasutamist

Märkus: Ärge kastke puhastamise eesmärgil toote ühtegi osa vette.

1 Lülitage seade välja ja eemaldage toitejuhe seinakontaktist.
2 Asetage see kuumusekindlale pinnale jahtuma.
3 Kasutage võre juurest tolmu eemaldamiseks tolmuimejat.
4 Puhastage fööni niiske lapiga.
5 Hoiustage see ohutus ja kuivas tolmuvabas kohas. Võite seadme ka riputusaasa (⑩) abil üles riputada.

7 Garantii ja hooldus

Kui vajate teavet või teil on mõni probleem, palume teil külastada Philipsi veebilehte www.philips.com/support või pöörduda oma riigi Philipsi klienditeeninduskeskusesse (telefoninumbri leiate kõiki riike hõlmavalt garantiilehelt). Kui teie riigis ei ole klienditeeninduskeskust, pöörduge Philipsi toodete kohaliku müügiesindaja poole.

Félicitations pour votre achat et bienvenue dans le monde de Philips ! Pour profiter pleinement de l'assistance offerte par Philips, enregistrez votre appareil à l'adresse suivante : www.philips.com/welcome.

1 Vue d'ensemble (fig. A)

① Marche/arrêt
② Bouton de mode
③ Bouton de chaleur
④ Bouton de vitesse
⑤ Indicateur *SenseIQ* (arrière)
⑥ Indicateur de chaleur (mode manuel uniquement)
⑦ Indicateur de vitesse (mode manuel uniquement)
⑧ Indicateur de mode
⑨ Bouton du flux d'air froid
⑩ Anneau de suspension
⑪ Masseur de cuir chevelu (BHD825 et BHD827 uniquement)
⑫ Diffuseur boucleur (BHD821 et BHD827 uniquement)
⑬ Concentrateur
⑭ Indicateur *SenseIQ* (haut)

Mode	*SenseIQ*
Fast (Rapide)	Oui
Gentle (Doux)	Oui
Manual (Manuel)	Non
Style (Stylise)	Oui
Curl (Boucle) (BHD821,BHD827 uniquement)	Oui
Scalp (Cuir chevelu) (BHD825,BHD827 uniquement)	Non

2 Utilisation du sèche-cheveux sans aucun accessoire

1 Branchez la fiche sur une prise de courant et allumez l'appareil (①).
↳ (Fig. B) Les indicateurs des modes Rapide, Doux et Manuel s'allument (⑧) temporairement. Ensuite, le mode par défaut est indiqué, à savoir le mode Rapide.
2 Appuyez sur le bouton de mode (②) pour basculer entre les modes Rapide, Doux et Manuel.

Mode	Fonction
Rapide	Séchez vos cheveux mouillés rapidement grâce à sa puissance.
Doux	Séchez vos cheveux à une température douce avec un flux d'air modéré.
Manuel	Séchez vos cheveux avec les réglages de chaleur 🌡 et de vitesse ✱ de votre choix. Conseils : • Pour activer le mode Manuel, vous pouvez appuyer sur le bouton de mode ☰, le bouton de chaleur 🌡 ou le bouton de vitesse ✱. • Le mode Manuel est doté d'une fonction mémoire qui enregistre les réglages de chaleur et de vitesse que vous avez sélectionnés pour un usage ultérieur.

3 Appuyez sur le bouton du flux d'air froid ❄ (9) **à UNE reprise** pour fixer votre mise en forme. Pour désactiver cette fonction, appuyez sur le bouton du flux d'air froid ❄, de chaleur 🌡 ou de mode ☰. À l'arrière du sèche-cheveux, les voyants de l'indicateur de chaleur seront éteints également. Seuls les voyants de l'indicateur de vitesse seront allumés.

Remarque

- **Vous ne devez pas maintenir ENFONCÉ le bouton du flux d'air froid pour faire fonctionner le flux d'air froid.**
- **Le flux d'air froid (❄) peut s'utiliser dans tous les modes. Si vous voulez modifier la vitesse du réglage du flux d'air froid, nous vous recommandons de sélectionner le mode Manuel et de sélectionner la température 1.**

3 Mise en forme des cheveux (fig. C)

1 Fixez le concentrateur (13) et le mode Stylise s'active automatiquement.

↳ Si vous fixez le concentrateur, puis allumez le sèche-cheveux, vous verrez les modes Rapide, Doux, Manuel et Stylise temporairement dans l'indicateur de mode. Ensuite, l'appareil passera en mode Stylise.

Remarque :
Vous pouvez basculer entre les modes Doux, Rapide, Manuel et Stylise à votre gré.

2 Prenez une mèche de cheveux (de 5 cm de large maximum) et placez la brosse sous les cheveux près des racines. Avec le concentrateur orienté vers le bas sur vos cheveux, déplacez la brosse et le sèche-cheveux d'un seul geste jusqu'à atteindre les pointes de vos cheveux. Recommencez l'opération sur d'autres mèches de cheveux.
3 Pour fixer votre mise en forme, appuyez sur le bouton du flux d'air froid ❄ **à UNE reprise** (9) pour utiliser le flux d'air froid.
4 Pour créer un léger mouvement : tournez légèrement le brosse vers l'intérieur lorsque vous atteignez les pointes des cheveux. Appuyez sur le bouton du flux d'air froid ❄ **à UNE reprise** et maintenez en position pendant 3-4 secondes avec le flux d'air froid.
5 Pour retirer le concentrateur, il vous suffit de l'enlever et le mode repassera au dernier réglage sélectionné.

4 Utilisation du diffuseur boucleur (BHD821, BHD827 uniquement, fig. D)

Un diffuseur boucleur permet de sécher les cheveux bouclés. Si vous avez les cheveux naturellement bouclés ou permanentés, vous pouvez utiliser un diffuseur boucleur pour embellir vos boucles. Un orifice situé sur le haut du diffuseur boucleur permet à *SenseIQ* de détecter la température de vos cheveux lorsque vous les sécher ou les mettez en forme.

Remarque : vous pouvez basculer entre les modes Boucle et Manuel à votre gré.

1 Fixez le diffuseur boucleur (12) sur le sèche-cheveux et le mode Boucle s'activera.
2 Maintenez le sèche-cheveux verticalement, placez les broches dans vos cheveux et effectuez des mouvements de rotation en vous dirigeant lentement vers le cuir chevelu.
3 Placez le diffuseur boucleur sur votre cuir chevelu et effectuez des mouvements de rotation. Cela permet de sécher les racines de vos cheveux et d'en améliorer le volume.
4 Pour fixer votre mise en forme, appuyez sur le bouton du flux d'air froid ❄ **à UNE reprise** (9) pour utiliser le flux d'air froid.

5 Pour retirer le diffuseur boucleur, il vous suffit de l'enlever et le mode repassera au dernier réglage sélectionné.

5 Massage du cuir chevelu (BHD825, BHD827 uniquement, fig. E)

Le masseur de cuir chevelu avec ses picots souples stimule votre cuir chevelu par une vibration associée à une chaleur douce.

1 Fixez le masseur de cuir chevelu (⑪) sur le sèche-cheveux pour activer le mode Cuir chevelu.
2 Placez doucement les picots de massage sur votre cuir chevelu pour une relaxation.

Remarque : les picots du masseur doivent toucher le cuir chevelu. Ne les appuyez pas trop fortement sur votre cuir chevelu car cela réduirait l'efficacité du masseur.

3 Déplacez le masseur sur différentes parties de votre cuir chevelu en effectuant des mouvements de rotation afin de sécher vos cheveux et de masser votre cuir chevelu simultanément.

Remarque : le mode Cuir chevelu ne peut être utilisé qu'avec le masseur de cuir chevelu. Vous ne pouvez pas passer à un autre mode lorsque cet accessoire se trouve sur le sèche-cheveux.

6 Conseils après utilisation

Remarque : ne plongez aucun accessoire dans l'eau à des fins de nettoyage.

1 Arrêtez l'appareil et débranchez-le.
2 Laissez-le refroidir sur une surface résistant à la chaleur.
3 Utilisez un aspirateur pour éliminer la poussière au niveau des grilles.
4 Nettoyez le sèche-cheveux avec un chiffon humide.
5 Rangez-le dans un endroit sûr et sec, à l'abri de la poussière. Vous pouvez également accrocher l'appareil par son anneau de suspension (⑩).

7 Garantie et service

Si vous souhaitez obtenir des informations supplémentaires ou si vous rencontrez un problème, visitez le site Web de Philips à l'adresse www.philips.com/support ou contactez le Service Consommateurs Philips de votre pays (vous trouverez le numéro de téléphone correspondant sur le dépliant de garantie internationale). S'il n'existe pas de Service Consommateurs dans votre pays, adressez-vous à votre revendeur Philips.

Čestitamo vam na kupnji i dobro došli u Philips! Kako biste potpuno iskoristili podršku koju nudi Philips, registrirajte svoj proizvod na www.philips.com/welcome.

1 Pregled (sl. A)

① Prekidač za uključivanje/isključivanje
② Gumb za način rada
③ Gumb za zagrijavanje
④ Gumb za odabir brzine
⑤ Indikator *SenseIQ* (straga)
⑥ Indikator topline (samo ručni način rada)
⑦ Indikator brzine (samo način rada)
⑧ Indikator načina rada
⑨ Gumb za hladan zrak
⑩ Petlja za vješanje
⑪ Masažer tjemena (samo BHD825 i BHD827)
⑫ Nastavak za kovrče (samo BHD821 i BHD827)
⑬ Nastavak za oblikovanje
⑭ Indikator *SenseIQ* (vrh)

Način rada	*SenseIQ*
Fast (Brzo)	Da
Gentle (Nježno)	Da
Manual (Ručno)	Ne
Style (Stil)	Da
Curl (Kovrče) (samo BHD821,BHD827)	Da
Scalp (Tjeme) (samo BHD825,BHD827)	Ne

2 Uporaba sušila za kosu bez dodataka

1 Ukopčajte utikač u strujnu utičnicu i uključite aparat (①).

↳ (sl. B) Brzi, nježni i ručni načini rada odmah će biti naznačeni u indikatoru načina rada (⑧). Zatim će prijeći u zadani način rada, a to je brzi.

2 Između brzog, nježnog i ručnog načina rada krećite se s pomoću gumba za odabir načina rada (②).

Način rada	Funkcija
Brzo	Brzo osušite mokru kosu zahvaljujući učinkovitom radu.
Nježno	Osušite kosu blagim strujanjem zraka pri niskoj temperaturi.
Ručno	Osušite kosu uz željene postavke za toplinu i brzinu. Savjeti: • Za aktiviranje ručnog načina rada možete pritisnuti gumb za način rada, toplinu ili brzinu. • Ručni način rada ima funkciju memorije s pomoću koje možete spremiti odabrane postavke topline i brzine za buduću uporabu.

3 Pritisnite gumb za hladan zrak (⑨) **JEDNOM** za hladan zrak i učvršćivanje frizure. Za deaktiviranje te funkcije pritisnite gumb za hladan zrak, toplinu ili način rada. Na stražnjoj strani sušila isključit će se i LED diode indikatora topline. Svijetlit će samo LED diode indikatora brzine.

Napomena

- **Ne morate držati pritisnutim gumb za hladan zrak.**
- **Hladan zrak () primjenjiv je na sve načine rada. Ako želite promijeniti brzinu u postavci za hladan zrak, preporučujemo da odaberete ručni način rada i odaberete postavku Temperatura 1.**

3 Način oblikovanja kose (sl. C)

1 Postavite nastavak za oblikovanje (⑬) i automatski će se aktivirati način rada za oblikovanje.

↳ Ako postavite nastavak za oblikovanje i uključite sušilo, u indikatoru načina rada trenutačno će se prikazati brzi, nježni, ručni i način rada za oblikovanje. Zatim ćete prijeći na način rada za oblikovanje.

Napomena:

Po želji možete birati nježni, brzi, ručni i način rada za oblikovanje.

2 Odaberite pramen kose (ne širi od 5 cm) i stavite četku ispod kose, blizu korijena. Dok je nastavak za oblikovanje okrenut prema vašoj kosi, pomaknite četku i sušilo jednim pokretom, sve dok ne dođe do kraja kose. Ponovite na drugim dijelovima kose.

3 Za oblikovanje frizure ❄ **JEDNOM** (⑨) pritisnite gumb za hladan zrak.

4 Za oblikovanje mekih uvojaka: Kad dođete do vrhova kose, četku blago okrenite prema unutra. Pritisnite gumb za hladan zrak ❄ **JEDNOM** i ostavite ga na mjestu 3–4 sekunde uz protok hladnog zraka.

5 Kako biste uklonili nastavak za oblikovanje, jednostavno ga skinite i način rada vratit će se na prethodnu postavku.

4 Uporaba nastavka za kovrče (samo BHD821, BHD827, sl. D)

Nastavak za kovrče koristan je kod sušenja nakovrčane kose. Ako imate prirodno kovrčavu kosu ili trajnu frizuru, pomoću nastavka možete naglasiti kovrče. Na vrhu nastavka za kovrče nalazi se rupica koja omogućava *SenseIQ* prepoznavanje temperature kose prilikom njezinog sušenja ili oblikovanja.

Napomena: Po želji možete birati između načina za kovrče i ručnog načina rada.

1 Postavite nastavak na kovrče (⑫) na sušilo i aktivirat će se način rada za kovrče.

2 Sušilo držite okomito, a kosu kružnim pokretima stavite između vrhova nastavka te ga polako približavajte vlasištu.

3 Stavite nastavak za kovrče na tjeme i pravite kružne pokrete. Tako će se kosa na tjemenu osušiti, a kosa će imati veći volumen pri korijenu.

4 Za oblikovanje frizure ❄ **JEDNOM** (⑨) pritisnite gumb za hladan zrak.

5 Kako biste uklonili nastavak za kovrče, jednostavno ga skinite i način rada vratit će se na prethodnu postavku.

5 Masiranje tjemena (samo BHD825, BHD827, sl. E)

Dodatak za masažu tjemena mekim vrhovima stimulira tjeme vibracijama i blagom toplinom.

1 Postavite dodatak za masažu tjemena (11) na sušilo kako biste aktivirali način rada za tjeme.
2 Pažljivo postavite nastavke za masažu na tjeme za opuštanje.

Napomena: Nastavci dodatka za masažu trebaju dodirivati tjeme. Ne pritišćite jako tjeme jer tako se smanjuje učinkovitost dodatka za masažu.

3 Nastavkom za tjeme kružnim pokretima prelazite preko raznih dijelova tjemena kako biste istovremeno osušili kosu i masirali tjeme.

Napomena: Način rada za tjeme možete upotrebljavati samo s dodatkom za masažu tjemena. Nećete moći birati drugi način rada kad je dodatak na sušilu.

6 Nakon uporabe

Napomena: Prilikom čišćenja dodatke nemojte uranjati u vodu.

1 Isključite aparat i iskopčajte ga.
2 Stavite ga na površinu otpornu na toplinu dok se ne ohladi.
3 Prašinu s rešetki usisajte usisavačem.
4 Sušilo obrišite vlažnom krpom.
5 Čuvajte aparat na sigurnom i suhom mjestu gdje nema prašine. Možete ga i objesiti uporabom petlje za vješanje (10).

7 Jamstvo i servis

Ako su vam potrebne informacije ili imate problem, posjetite web-stranicu tvrtke Philips na www.philips.com/support ili se obratite Philips centru za korisničku podršku u svojoj državi (telefonski broj nalazi se u međunarodnom jamstvenom listu). Ako u vašoj državi ne postoji centar za korisničku podršku, obratite se lokalnom prodavaču proizvoda tvrtke Philips.

Köszönjük, hogy Philips terméket vásárolt, és üdvözöljük a Philips világában! A Philips által biztosított teljes körű támogatáshoz regisztrálja termékét a www.philips.com/welcome oldalon.

1 Áttekintés (A ábra)

① Be-/kikapcsoló
② Mode (üzemmód) gomb
③ Hőfok gomb
④ Sebesség gomb
⑤ *Sense*IQ kijelző (fekete)
⑥ Hőkijelző (csak manuális üzemmódban)
⑦ Sebességjelző (csak manuális üzemmódban)
⑧ Üzemmódkijelző
⑨ Hideglevegő fokozat gomb
⑩ Akasztógyűrű
⑪ Fejbőrmasszírozó (csak a BHD825 és BHD827 típusnál)
⑫ Göndörítő diffúzor (csak a BHD821 és BHD827 típusnál)
⑬ Hajformázó fúvócső
⑭ *Sense*IQ kijelző (fent)

Mód	*Sense*IQ
Fast (Gyors)	Van
Gentle (Kíméletes)	Van
Manual (Kézi)	Nem
Style (Formázás)	Van
Curl (Göndörítés) (csak a BHD821 és BHD827 típusnál)	Van
Scalp (Fejbőr) (csak a BHD825 és BHD827 típusnál)	Nem

2 A hajszárító tartozékok nélküli használata

1 Csatlakoztassa a dugót a tápcsatlakozó aljzatba, és kapcsolja be a készüléket (①).

↳ (B ábra) Ekkor rövid ideig a Gyors, Kíméletes és Kézi üzemmódok jelennek meg az üzemmódkijelzőn (⑧). Ezt követően a készülék az alapértelmezett (Gyors) üzemmódba kapcsol.

2 Nyomja meg a Mód ≡ gombot (②) a Gyors, Kíméletes és Kézi üzemmódok közötti váltáshoz.

Mód	Funkció
Gyors	A készülék nagy teljesítményének köszönhetően gyorsan megszáríthatja nedves haját.
Kíméletes	Szárítsa meg haját kíméletes hőmérsékleten, gyengéd légáramlással.
Kézi	Saját maga állíthatja be a hajszárítás hőfokát 🌡 és sebességét ✤. Tippek: • A kézi üzemmód aktiválásához nyomja le a Mód ≡, Hőfok 🌡 vagy Sebesség ✤ gombot. • A Kézi üzemmód memória funkciója eltárolja az Ön által megadott hőfokra és sebességre vonatkozó beállításokat a későbbi használathoz.

3 A frizura rögzítéséhez szükséges hideg légáramhoz nyomja meg **EGYSZER** a Hideglevegő-fokozat gombot ❄ (⑨). A funkció kikapcsolásához nyomja meg a Hideglevegő fokozat ❄, a Hőfok 🌡 vagy a Mód ≡ gombot. A hajszárító hátoldalán a Hőkijelző LED-ek is ki fognak kapcsolni. Csak a Sebességkijelző LED-ek fognak világítani.

Megjegyzés

- **A hideg légáramlásért nem kell lenyomva tartania a Hideglevegő fokozat gombot.**
- **A Hideglevegő fokozat (❄) minden üzemmódban rendelkezésre áll. Ha meg szeretné változtatni a sebességet Hideglevegő fokozat módban, javasoljuk, hogy válassza ki a Kézi üzemmódot és váltson az 1-es hőmérsékletfokozatra.**

3 Hajformázás (C ábra)

1 Helyezze fel a hajformázó fúvócsövet (⑬), és a Formázás üzemmód automatikusan aktiválódik.

↳ Ha a hajformázó fúvócső felhelyezése után bekapcsolja a hajszárítót, rövid ideig a Gyors, Kíméletes, Kézi és Formázás üzemmódok lesznek kijelezve az üzemmódkijelzőn. Ezután Formázás üzemmódba kapcsol.

Megjegyzés:

Bármikor átkapcsolhat a Kíméletes, Gyors, Kézi vagy Formázás üzemmódba.

2 Fogjon meg egy (5 cm-nél nem szélesebb) hajtincset, majd helyezze a kefét a haj alá, a hajtövekhez. A fúvócsövet felülről hajára irányítva, egyetlen mozdulattal tolja el a kefét és a hajszárítót, amíg el nem éri a hajvégeket. Ismételje meg ugyanezt a haj többi részén.

3 A frizura fixálásához nyomja meg a Hideglevegő fokozat gombot ❄ **EGYSZER** (⑨) a hideg légáramért.

4 Enyhén göndörödő hajvégek létrehozásához fordítsa kissé befelé a kefét a hajvégeknél. Nyomja meg a Hideglevegő fokozat gombot ❄ **EGYSZER**, és tartsa a kefét ugyanebben a helyzetben 3-4 másodpercig, miközben a hajat hideg légáram éri.

5 A hajformázó fúvócső eltávolításához csak vegye le azt – ekkor a hajszárító az előző üzemmódba kapcsol.

4 A göndörítő diffúzor használata (csak a BHD821 és BHD827 típusoknál, D ábra)

A göndörítő diffúzor a göndör haj szárításában nyújt segítséget. Ha Önnek természetesen göndör vagy dauerolt haja van, a göndörítő diffúzor használatával kiemelheti a göndörséget. A göndörítő diffúzor tetején található lyuk révén a *SenseIQ* érzékelni tudja a haj hőmérsékletét a szárítás vagy formázás közben.

Megjegyzés: Bármikor váltani tud a Göndörítő és a Kézi üzemmód között.

1 Helyezze fel a göndörítő diffúzort (⑫) a hajszárítóra, és a Göndörítő üzemmód aktiválódik.

2 Tartsa függőlegesen a hajszárítót, és körkörös mozdulatokkal helyezze a sörték közé a hajat, majd lassan mozgassa a fejbőr felé.

3 Helyezze a göndörítő diffúzort a fejbőrre, majd végezzen körkörös mozdulatokat. Elősegíti a fejbőr száradását, és a gyökereknél dúsítja a hajat.

4 A frizura fixálásához nyomja meg a Hideglevegő fokozat gombot ❄ **EGYSZER** (⑨) a hideg légáramért.
5 A göndörítő diffúzor eltávolításához csak vegye le azt – ekkor a hajszárító az előző üzemmódba kapcsol.

5 A fejbőr masszírozása (csak a BHD825 és BHD827 típusoknál, E ábra)

A fejbőrmasszírozó tartozék puha sörtéi vibrálva, kellemesen meleg levegővel stimulálják fejbőrét.

1 Helyezze fel a fejbőrmasszírozó tartozékot (⑪) a hajszárítóra a Fejbőr mód aktiválásához.
2 Finoman helyezze a masszírozó sörtéket a fejbőrére a relaxációhoz.

   Megjegyzés: A masszírozó sörtéknek érintkezniük kell a fejbőrrel. Ne nyomja erősen a fejbőréhez a tüskéket, mivel ezzel csökkenti a masszírozó hatékonyságát.
3 Körkörös mozdulatokkal mozgassa a fejbőrmasszírozót a fejbőre különböző részein, így egyszerre száríthatja meg a haját, és masszírozhatja a fejbőrét.

   Megjegyzés: A Fejbőr mód csak a fejbőrmasszírozó tartozékkal használható. Amíg ez a tartozék fel van helyezve a hajszárítóra, nem lehet más üzemmódba kapcsolni.

6 A használatot követően

Megjegyzés: A tisztításhoz semmilyen tartozékot ne merítsen vízbe.

1 Kapcsolja ki a készüléket, és a csatlakozódugót húzza ki a fali aljzatból.
2 Helyezze a készüléket egy hőálló felületre, amíg az ki nem hűl.
3 Porszívóval tisztítsa ki a port a rácsokból.
4 A hajszárító tisztítását nedves ruhával végezze.
5 A készüléket száraz és portól mentes helyen tárolja. A készüléket az akasztóhurokra (⑩) függesztve is tárolhatja.

7 Jótállás és szerviz

Ha információra van szüksége, vagy valamilyen probléma merül fel, látogasson el a Philips honlapjára (www.philips.com/support), vagy forduljon az adott ország Philips vevőszolgálatához (a telefonszámot megtalálja a világszerte érvényes garancialevélen). Ha országában nem működik ilyen vevőszolgálat, forduljon a Philips helyi szaküzletéhez.

Сатып алғаныңыз құтты болсын және Philips компаниясына қош келдіңіз! Philips ұсынатын қолдауды толық пайдалану үшін өнімді www.philips.com/welcome веб-сайтында тіркеңіз.

1 Шолу (A суреті)

① Қосу/өшіру қосқышы
② Режим түймесі
③ Қыздыру түймесі
④ Жылдамдық түймесі
⑤ *Sense*IQ индикаторы (артқа)
⑥ Қыздыру индикаторы (тек қолмен пайдалану режимі)
⑦ Жылдамдық индикаторы (тек қолмен пайдалану режимі)
⑧ Режим индикаторы
⑨ Салқын шығаратын түйме
⑩ Ілмек
⑪ Басқа арналған массажер (тек BHD825 және BHD827)
⑫ Бұйра шаш диффузоры (тек BHD821 және BHD827)
⑬ Шашты әрлейтін саптама
⑭ *Sense*IQ индикаторы (жоғарғы)

Режим	*Sense*IQ
Fast (Жылдам)	Иә
Gentle (Ақырын)	Иә
Manual (Қолмен)	Жоқ
Style (Сәндеу)	Иә
Curl (Бұйра) (тек BHD821, BHD827)	Иә
Scalp (Бас) (тек BHD825,BHD827)	Жоқ

2 Шаш кептіргішті басқа ешбір керек-жарақтарсыз қалай пайдалану керек

1 Штепсельдік ашаны қуат көзі розеткасына жалғап, құрылғыны қосыңыз (①).

↳ (B суреті) Жылдам, Баяу және Қолмен пайдалану режимдері режим индикаторында (⑧) лезде көрсетіледі. Содан соң, ол әдепкі режимге, яғни, Жылдам режимге өтеді.

2 Режим ≡ түймесін (②) Жылдам, Баяу және Қолмен пайдалану режимдері арасында өзгерту үшін басыңыз.

Режим	Функция
Жылдам	Су шашыңызды мықты өнімділігімен қысқа уақытта кептіріңіз.
Ақырын	Баяу ауа ағынымен күтім көрсететін температурада шеш кептіріңіз.
Қолмен	Шашыңызды қалаған Қыздыру 🌡 және Жылдам ✤ параметрлерімен кептіріңіз. Кеңестер: • Қолмен пайдалану режимін белсендіру үшін, Режим ≡ түймесін, Қыздыру 🌡 немесе Жылдамдық ✤ түймесін басуға болады. • Қолмен пайдалану режимінде алдағы уақытта пайдалану үшін таңдалған Қыздыру және Жылдамдық параметрлерін сақтайтын жад функциясы бар.

3 Салқын ауа ағымымен шашыңызды сәндеу үшін салқын жіберу түймесін ❄ (⑨) **БІР РЕТ** басыңыз. Шаш кептіргіштің артқы жағында Қыздыру индикаторының жарық диодты шамдары да өшіріледі. Тек Жылдамдық индикаторының жарық диодты шамдары жанады. Бұл функцияны өшіру үшін, Салқын жіберу ❄, Қыздыру 🌡 немесе Режим ≡ түймесін басыңыз.

Ескертпе

- **Салқын ауа ағыны үшін Салқын жіберу түймесін басып ЖӘНЕ ұстап тұруыңыз қажет емес.**
- **Салқын жіберу (❄) барлық режимдер үшін қолданылады. Салқын жіберу параметрінде жылдамдықты өзгерткіңіз келсе, Қолмен пайдалану режимін таңдау, 1-температураға өзгерту және қажетті жылдамдықты таңдау ұсынылады.**

3 Шашты сәндеу әдісі (C суреті)

1 Сәндеу саптамасын тіркеңіз (⑬) және Сәндеу режимі автоматты түрде белсендіріледі.

↳ Егер сәндеу саптамасын тіркеп, содан соң шаш кептіргішті қоссаңыз, режим индикаторында лезде Жылдам, Баяу, Қолмен пайдалану және Сәндеу режимдерін көресіз. Содан соң, ол Сәндеу режиміне өтеді.

Ескертпе:

Қалауыңызша, Баяу, Жылдам, Қолмен пайдалану және Сәндеу режимін өзгерте аласыз.

2 Шаштың бір уысын (ені 5 см аспайтын) таңдап, тарақты шаш түбірінің жанына қойыңыз. Үлгілеу саптамасын шашыңызға төмен қаратып, тарақ пен шаш кептіргішті бір бағытта шаштың ұшына жеткенше жылжытыңыз. Шаштың қалған уыстарымен осыны қайталаңыз.

3 Үлгіңізді қатыру үшін, салқын ауа ағынын алу үшін Салқын жіберу түймесін ❄ **БІР РЕТ** (⑨) басыңыз.

4 Нәзік толқындар жасау үшін: шаштың ұшына келген кезде тарақты аздап ішке қарай бұрыңыз. Салқын жіберу түймесін ❄ **БІР РЕТ** басыңыз және шаш кептіргішті осы күйде салқын ауа ағынымен 3-4 секундқа ұстап тұрыңыз.

5 Сәндеу саптамасын алып тастау үшін, оны жай ғана суырып алыңыз және режим алдыңғы параметрге ауысады.

4 Бұйра шаш диффузорын пайдалану әдісі (тек BHD821, BHD827 , D суреті)

Бұйра шаш диффузоры бұйра шашты кептіру үшін пайдалы. Егер шашыңыз табиғатынан бұйра немесе химиялық бұйра болса, бұйраларды жақсарту үшін бұйра шаш диффузорын пайдалана аласыз. Бұйра шаш диффузорының үстіңгі жағында саңылау болады, бұл *SenseIQ* шашыңызды кептіру немесе сәндеу кезінде шаш температурасын анықтауға мүмкіндік береді.

Ескертпе: қалауыңызша Бұйра және Қолмен пайдалану режимі арасында өзгерте аласыз.

1 Бұйра шаш диффузорын (⑫) шаш кептіргішке салыңыз және Бұйра режимі белсендіріледі.

2 Шаш кептіргішті тігінен қойып, шашты шығыңқы жерлердің арасына, шеңбер бойынша қойып, бас терісіне ақырындап жақындатыңыз.

3 Бұйра шаш диффузорын бастың терісіне тақап, айналмалы қозғалыстар жасаңыз. Осылайша, шаштың түбірін кептіріп, түбір маңы көлемін ұлғайтуға болады.

4 Үлгіңізді қатыру үшін, салқын ауа ағынын алу үшін Салқын жіберу түймесін ❄ **БІР РЕТ** (⑨) басыңыз.

5 Бұйра шаш диффузорын алып тастау үшін, оны жай ғана суырып алыңыз және режим алдыңғы параметрге ауысады.

5 Бас терісіне массаж жасау әдісі (тек BHD825, BHD827, E суреті)

Жұмсақ тетіктері бар бас терісінің массажер саптамасы басыңыздың терісін дірілмен және баяу жылумен тітіркендіреді.

1 Бас терісі массажерінің саптамасын (11) шаш кептіргішке Бас терісі режимін белсендіру үшін салыңыз.

2 Массаж жасайтын тетіктерді бас теріңізге тыныңу үшін ақырын қойыңыз.

Ескертпе: массаж жасайтын тетіктер бес терісіне тиіп тұруы керек. Оларды бас теріңізде тұрғанда қатты баспаңыз, себебі бұл массажер тиімділігін азайтады.

3 Бас терісінің диффузорын бас теріңіздің әртүрлі бөліктері бойынша айнала қозғай отырып, бір уақытта шашыңызды кептіріңіз және басыңыздың терісіне массаж жасаңыз.

Ескертпе: Бас терісі режимін тек бас терісі массажерінің саптамасымен ғана пайдалануға болады. Осы саптама шаш кептіргіште болғанда басқа режимге өзгерте алмайсыз.

6 Пайдаланғаннан кейін

Ескертпе: тазалау үшін ешбір саптаманы суға батырмаңыз.

1 Құралды өшіріп, розеткадан ажыратыңыз.

2 Оны әбден суығанша ыстыққа төзімді бетке қойыңыз.

3 Торларындағы шаңды тазалау үшін шаңсорғышты пайдаланыңыз.

4 Шаш кептіргішті дымқыл шүберекпен сүртіңіз.

5 Құралды шаңы жоқ, құрғақ және қауіпсіз жерде сақтаңыз. Сондай-ақ, оны ілмегінен (10) іліп қоюға болады.

7 Кепілдік және қызмет көрсету

Егер ақпарат алу керек болса немесе проблема болса, Philips компаниясының www.philips.com/support веб-сайтына кіріңіз немесе еліңіздегі Philips тұтынушыларды қолдау орталығына (оның телефон нөмірін дүние жүзі бойынша берілетін кепілдік кітапшасынан алуға болады) хабарласыңыз. Егер еліңізде тұтынушыларға қолдау көрсету орталығы болмаса, онда жергілікті Philips компаниясының дилеріне барыңыз.

Өнімге онлайн тіркелсеңіз, 2 жылдық кепілдікке тағы 1 жыл қосылады

сатып алудың 3 айында

Sveikiname įsigijus „Philips“ gaminį ir sveiki atvykę! Norėdami pasinaudoti „Philips“ siūloma pagalba, užregistruokite savo gaminį adresu www.philips.com/welcome.

1 Apžvalga (A pav.)

① Įjungimo / išjungimo jungiklis
② Režimo mygtukas
③ Kaitinimo mygtukas
④ Greičio mygtukas
⑤ *Sense*IQ indikatorius (juodas)
⑥ Šilumos indikatorius (tik rankiniame režime)
⑦ Greičio indikatorius (tik rankiniame režime)
⑧ Režimo indikatorius
⑨ Vėsaus srauto mygtukas
⑩ Pakabinimo kilpa
⑪ Galvos odos masažuoklis (tik BHD825 ir BHD827)
⑫ Garbanojimo antgalis (tik BHD821 ir BHD827)
⑬ Formavimo antgalis
⑭ *Sense*IQ indikatorius (viršuje)

Režimas	*Sense*IQ
Fast (Greitas)	Taip
Gentle (Švelnus)	Taip
Manual (Rankinis)	Ne
Style (Formavimas)	Taip
Curl (Garbanojimas) (tik BHD821, BHD827)	Taip
Scalp (Galvos oda) (tik BHD825, BHD827)	Ne

2 Plaukų džiovintuvo be jokių priedų naudojimas

1 Įkiškite kištuką į elektros lizdą ir įjunkite prietaisą (①).

↳ (B pav.) Greitas, švelnus ir rankinis režimai bus akimirksniu nurodomi režimo indikatoriumi (⑧). Tuomet bus įjungtas numatytasis režimas, pvz., greitas.

2 Paspauskite režimo ≡ mygtuką (②), norėdami keisti greitą, švelnų ir rankinį režimus.

Režimas	Funkcija
Greitas	Trumpai džiovinkite drėgnus plaukus džiovintuvui veikiant galingai.
Švelnus	Džiovinkite plaukus naudodami tausojančią temperatūrą ir švelnų oro srautą.
Rankinis	Džiovinkite plaukus pasirinkę norimus kaitinimo 🌡 ir greičio ✤ nustatymus. Patarimai: • Norėdami įjungti rankinį režimą, galite paspausti režimo ≡ mygtuką, kaitinimo 🌡 arba greičio ✤ mygtuką. • Rankinis režimas turi atminties funkciją, kuri išsaugo pasirinktus kaitinimo ir greičio nustatymus ateičiai.

3 Paspauskite vėsaus srauto mygtuką ❄ (⑨) **VIENĄ KARTĄ**, jei norite vėsiu oro srautu užfiksuoti šukuoseną. Norėdami išjungti šią funkciją, paspauskite vėsaus srauto mygtuką ❄, kaitinimo 🌡 arba režimo ≡ mygtuką. Taip pat bus išjungtos užpakalinėje džiovintuvo pusėje esančios šilumos indikatoriaus LED lemputės. Degs tik greičio indikatoriaus LED lemputės.

Pastaba

- **Norint, kad pūstų vėsus srautas, nereikia spausti IR laikyti paspausto vėsaus srauto mygtuko.**
- **Vėsus srautas (❄) veikia visuose režimuose. Jei norėtumėte pakeisti vėsaus srauto nustatymo greitį, rekomenduojame pasirinkti rankinį režimą ir pakeisti nustatymą į 1 temperatūros nustatymą.**

3 Plaukų formavimas (C pav.)

1 Pritvirtinkite formavimo antgalį (⑬) ir automatiškai įsijungs formavimo režimas.

↳ Jei pritvirtinsite formavimo antgalį ir tuomet įjungsite džiovintuvą, akimirksniu režimų indikatoriuje pamatysite greitą, švelnų, rankinį ir formavimo režimus. Tuomet įsijungs formavimo režimas.

Pastaba:

jei norite, galite pakeisti režimą į švelnų, greitą, rankinį ir formavimo.

2 Atskirkite vieną plaukų sruogą (ne platesnę nei 5 cm) ir po ja, šalia šaknų, padėkite šepetį. Nukreipkite formavimo antgalį žemyn į plaukus ir vienu judesiu braukite šepečiu bei plaukų džiovintuvu, kol pasieksite plaukų galiukus. Pakartokite su kitomis plaukų sruogomis.

3 Norėdami užfiksuoti šukuoseną, paspauskite vėsaus srauto mygtuką ❄ **VIENĄ KARTĄ** (⑨), kad pūstų vėsus oro srautas.

4 Norėdami lengvai pasukti plaukus, šiek tiek pasukite šepetį į vidų, kai pasieksite galiukus. Paspauskite vėsaus srauto mygtuką ❄ **VIENĄ KARTĄ** ir laikykite džiovintuvą tokioje padėtyje 3–4 sek. pučiant vėsiam oro srautui.

5 Norėdami nuimti formavimo antgalį, tiesiog jį nuimkite ir režimas persijungs į prieš tai buvusį režimą.

4 Garbanojimo antgalio naudojimas (tik BHD821, BHD827, D pav.)

Garbanojimo antgalis naudingas džiovinant garbanotus plaukus. Jei jūsų plaukai natūraliai garbanoti arba turite ilgalaikių garbanų šukuoseną, galite naudoti garbanojimo antgalį, kad garbanos būtų dar gražesnės. Garbanojimo antgalio viršuje yra anga, pro kurią *Sense**IQ*** nustatoma plaukų temperatūra, kai plaukai džiovinami ar formuojami.

Pastaba: jei norite, galite rinktis garbanojimo arba rankinį režimą.

1 Pritvirtinkite garbanojimo antgalį (⑫) ant džiovintuvo ir įsijungs garbanojimo režimas.

2 Laikykite plaukų džiovintuvą vertikaliai, sukamaisiais judesiais kiškite kojeles tarp plaukų ir iš lėto artinkite link galvos odos.

3 Priglauskite garbanojimo antgalį prie galvos odos ir judinkite sukamaisiais judesiais. Su juo lengviau išdžiovinsite galvos odą ir padidinsite plaukų apimtį ties šaknimis.

4 Norėdami užfiksuoti šukuoseną, paspauskite vėsaus srauto mygtuką ❄ **VIENĄ KARTĄ** (⑨), kad pūstų vėsus oro srautas.
5 Norėdami nuimti garbanojimo antgalį, tiesiog jį nuimkite ir režimas persijungs į prieš tai buvusį režimą.

5 Galvos odos masažavimas (tik BHD825, BHD827, E pav.)

Galvos odos masažuoklio priedas su minkštomis kojelėmis stimuliuoja galvos odą vibruodamas ir švelniai šildydamas.

1 Pritvirtinkite galvos odos masažuoklio priedą (⑪) ant džiovintuvo, kad įjungtumėte galvos odos režimą.
2 Švelniai prilieskite kojeles prie galvos odos, kad ją atpalaiduotumėte.

   Pastaba: masažuoklio kojelės turi liesti galvos odą. Stipriai jų nespauskite prie galvos odos, nes taip sumažės masažuoklio efektyvumas.
3 Sukamaisiais judesiais judinkite galvos odos antgalį po visą galvos odą, kad vienu metu išdžiovintumėte plaukus ir masažuotumėte galvos odą.

   Pastaba: galvos odos režimą galima naudoti tik su galvos odos masažuoklio priedu. Negalite perjungti į kitą režimą, kai šis priedas uždėtas ant džiovintuvo.

6 Po naudojimo

Pastaba: nemerkite jokių priedų į vandenį, jei juos norite nuplauti.

1 Prietaisą išjunkite ir atjunkite nuo maitinimo tinklo.
2 Padėkite jį ant karščiui atsparaus paviršiaus, kol jis atvės.
3 Naudokite dulkių siurblį dulkėms nuo grotelių nuvalyti.
4 Džiovintuvą valykite drėgna šluoste.
5 Laikykite jį saugioje ir sausoje vietoje, kurioje nėra dulkių. Taip pat galite jį laikyti pakabinę už kilpos (⑩).

7 Garantija ir techninė priežiūra

Jei reikia informacijos, apsilankykite „Philips“ svetainėje adresu www.philips.com/support arba kreipkitės į „Philips“ klientų aptarnavimo centrą savo šalyje (jo telefono numerį rasite visame pasaulyje galiojančios garantijos lankstinuke). Jei jūsų šalyje nėra klientų aptarnavimo centro, kreipkitės į vietinį „Philips“ platintoją.

Apsveicam ar pirkumu un laipni lūdzam Philips! Lai pilnībā izmantotu Philips piedāvātā atbalsta iespējas, reģistrējiet produktu vietnē www.philips.com/welcome.

1 Pārskats (A att.)

① Ieslēgšanas/izslēgšanas slēdzis
② Režīma poga
③ Karstuma poga
④ Ātruma poga
⑤ *Sense IQ* indikators (aizmugure)
⑥ Karstuma indikators (tikai manuālais režīms)
⑦ Ātruma indikators (tikai manuālais režīms)
⑧ Režīma indikators
⑨ Vēsa gaisa poga
⑩ Karināšanas cilpa
⑪ Galvas ādas masāžas uzgalis (tikai BHD825 un BHD827)
⑫ Cirtu difuzors (tikai BHD821 un BHD827)
⑬ Ieveidošanas uzgalis
⑭ *Sense IQ* indikators (augša)

Režīms	*Sense IQ*
Fast (Ātrais)	Jā
Gentle (Saudzīgais)	Jā
Manual (Manuālais)	Nē
Style (Ieveidošana)	Jā
Curl (Cirtas) (tikai BHD821, BHD827)	Jā
Scalp (Galvas āda) (tikai BHD825, BHD827)	Nē

2 Kā lietot matu žāvētāju bez piederumiem

1 Pievienojiet kontaktdakšu barošanas kontaktligzdai un ieslēdziet ierīci (①).

↳ (B att.) Režīma indikatorā uzreiz tiek parādīts ātrais, saudzīgais un manuālais (⑧) režīms. Pēc tam tiek pārslēgts noklusējuma režīms, proti, ātrais.

2 Nospiediet režīma pogu ≡ (②), lai pārslēgtos starp ātro, saudzīgo un manuālo režīmu.

Režīms	Funkcija
Ātrais	Ar šī režīma spēku ātri izžāvējiet slapjus matus.
Saudzīgais	Žāvējiet matus ar saudzīgu gaisa plūsmu matiem patīkamā temperatūrā.
Manuālais	Žāvējiet matus, izmantojot sev tīkamākos karstuma 🌡 un ātruma ✂ iestatījumus. Padomi • Lai ieslēgtu manuālo režīmu, jūs varat nospiest režīma pogu ≡, karstuma pogu 🌡 vai ātruma pogu ✂. • Manuālajam režīmam ir atmiņas funkcija, kas saglabā izvēlētos karstuma un ātruma iestatījumus turpmākai lietošanai.

3 Nospiediet vēsā gaisa pogu ❄ (⑨) **VIENU REIZI**, lai ar vēsa gaisa plūsmu nostiprinātu matu sakārtojumu. Lai izslēgtu šo funkciju, nospiediet vēsā gaisa pogu ❄, karstuma pogu 🌡 vai režīma pogu ≡ . Vienlaikus izslēgsies karstuma indikatora gaismas diodes žāvētāja aizmugurē. Degs tikai ātruma indikatora gaismas diodes.

Piezīme

- **Lai ieslēgtu vēsa gaisa plūsmu, nav nepieciešams nospiest UN turēt vēsā gaisa plūsmas pogu.**
- **Vēsā gaisa plūsma (❄) ir pielietojama visos režīmos. Ja vēlaties mainīt ātrumu vēsās gaisa plūsmas iestatījumā, iesakām izvēlēties manuālo režīmu un 1. temperatūru.**

3 Kā ieveidot matus (C att.)

1 Uzlieciet ieveidošanas uzgali (⑬), un ieveidošanas režīms ieslēgsies automātiski.

↳ Ja uzliksiet ieveidošanas uzgali un pēc tam ieslēgsiet žāvētāju, režīma indikatorā uzreiz būs redzams ātrais, saudzīgais, manuālais un ieveidošanas režīms. Pēc tam ierīce pārslēgsies ieveidošanas režīmā

Piezīme.

Jūs varat pārslēgt saudzīgo, ātro, manuālo un ieveidošanas režīmu, kā vēlaties.

2 Paņemiet matu šķipsnu (ne platāku par 5 cm) un novietojiet suku zem matiem tuvu pie saknēm. Turiet ieveidošanas uzgali pavērstu uz leju matu virzienā un vienā kustībā virziet suku un matu žāvētāju līdz matu galiem. Atkārtojiet to ar pārējām matu šķipsnām.

3 Lai nostiprinātu matu sakārtojumu, ❄ **VIENU REIZI** nospiediet vēsā gaisa plūsmas pogu (⑨), lai ierīce pūstu vēsu gaisu.

4 Lai izveidotu vieglas lokas: sasniedzot matu galus, nedaudz pagrieziet suku uz iekšpusi. ❄ **VIENU REIZI** nospiediet vēsā gaisa plūsmas pogu un paturiet suku ar vēsu gaisa plūsmu šajā pozīcijā 3-4 sekundes.

5 Lai noņemtu ieveidošanas uzgali, vienkārši noņemiet to, un režīms tiks pārslēgts iepriekšējā iestatījumā.

4 Kā lietot cirtu difuzoru (tikai BHD821, BHD827, D att.)

Cirtu difuzors ir noderīgs cirtainu matu žāvēšanai. Ja jums ir dabīgi cirtaini mati vai ilgviļņi, jūs varat izmantot cirtu difuzoru, lai pastiprinātu cirtas. Cirtu difuzora augšpusē ir atvere, kas ļauj *SenseIQ* noteikt matu temperatūru, žāvējot vai ieveidojot matus.

Piezīme. Jūs varat pārslēgties starp cirtu un manuālo režīmu, kā vēlaties.

1 Uzlieciet žāvētājam cirtu difuzoru(⑫), un ieslēgsies cirtu režīms.

2 Turiet matu žāvētāju vertikāli, ar apļveida kustībām ievietojiet matus starp zariem un lēnām tuviniet difuzoru galvas ādai.

3 Pielieciet cirtu difuzoru pie galvas ādas un veiciet rotējošas kustības. Tas palīdz izžāvēt galvas ādu un palielināt apjomu pie matu saknēm.

4 Lai nostiprinātu matu sakārtojumu, ❄ **VIENU REIZI** nospiediet vēsā gaisa plūsmas pogu (⑨), lai ierīce pūstu vēsu gaisu.

5 Lai noņemtu cirtu difuzoru, vienkārši noņemiet to, un režīms tiks pārslēgts iepriekšējā iestatījumā.

5 Kā masēt galvas ādu (tikai BHD825, BHD827, E att.)

Galvas ādas masāžas uzgalis ar mīkstiem zariem stimulē galvas ādu, izmantojot vibrāciju un saudzīgu siltumu.

1 Uzlieciet žāvētājam galvas ādas masāžas uzgali (11), lai ieslēgtu galvas ādas režīmu.
2 Saudzīgi pielieciet masāžas zarus pie galvas ādas, lai to atpūtinātu.

Piezīme. Masāžas uzgaļa zariem ir jāsaskaras ar galvas ādu. Nespiediet zarus pie galvas ādas ar spēku, jo tā masāžas uzgaļa efektivitāte samazinās.

3 Ar apļveida kustībām virziet galvas ādas difuzoru pār dažādām galvas ādas daļām, lai vienlaikus žāvētu matus un masētu galvas ādu.

Piezīme. Galvas ādas režīmu var izmantot tikai ar galvas ādas masāžas uzgali. Kad žāvētājam ir uzlikts šis uzgalis, nevar pārslēgt citus režīmus.

6 Pēc lietošanas

Piezīme. Nemērciet nevienu piederumu ūdenī, lai notīrītu.

1 Izslēdziet ierīci un atvienojiet to no elektrotīkla.
2 Novietojiet to uz karstumizturīgas virsmas, līdz tā atdziest.
3 Lai notīrītu putekļus no režģiem, izmantojiet putekļsūcēju.
4 Tīriet žāvētāju ar mitru drānu.
5 Uzglabājiet to drošā un sausā vietā, kas pasargāta no putekļiem. Varat to arī pakārt aiz cilpiņas (10).

7 Garantija un serviss

Ja ir nepieciešama informācija vai rodas problēma, lūdzu, apmeklējiet Philips tīmekļa vietni www.philips.com/support vai sazinieties ar Philips klientu apkalpošanas centru savā valstī (tālruņa numurs ir norādīts pasaules garantijas brošūrā). Ja jūsu valstī nav klientu apkalpošanas centra, vērsieties pie vietējā Philips preču izplatītāja.

Gefeliciteerd met uw aankoop en welkom bij Philips! Registreer uw product op www.philips.com/welcome om optimaal gebruik te kunnen maken van de door Philips geboden ondersteuning.

1 Overzicht (afb. A)

① Aan-uitschakelaar
② Modusknop
③ Temperatuurknop
④ Snelheidsknop
⑤ *Sense*IQ-indicator (achterkant)
⑥ Temperatuurindicator (alleen handmatige modus)
⑦ Snelheidsindicator (alleen handmatige modus)
⑧ Modusindicator
⑨ Coolshot-knop
⑩ Ophanglus
⑪ Hoofdhuidstimulator (alleen BHD825 en BHD827)
⑫ Diffuser voor krullen (alleen BHD821 en BHD827)
⑬ Stylingmondstuk
⑭ *Sense*IQ-indicator (bovenkant)

Modus	*Sense*IQ
Fast (Snel)	Ja
Gentle (Zacht)	Ja
Manual (Handmatig)	Nee
Style (Stijl)	Ja
Curl (Krullen) (alleen BHD821, BHD827)	Ja
Scalp (Hoofdhuid) (alleen BHD825, BHD827)	Nee

2 Je föhn gebruiken zonder accessoires

1 Doe de stekker in het stopcontact en schakel het apparaat in (①).
↳ (Afb. B) De modi snel, zacht en handmatig worden kort in de modusindicator (⑧) weergegeven. Daarna gaat het apparaat naar de standaardmodus, oftewel de snelle modus.

2 Druk op de ≡-modusknop (②) om te wisselen tussen de modi snel, zacht en handmatig.

Modus	Functie
Snel	Droog je natte haar in korte tijd met de krachtige prestaties.
Zacht	Droog je haar op een verzorgende temperatuur met een zachte luchtstroom.
Handmatig	Droog je haar met de gewenste standen voor temperatuur 🌡 en snelheid ✤. Tips: • Druk op de modusknop ≡ of de knop voor temperatuur 🌡 of snelheid ✤ om de handmatige modus te activeren. • De handmatige modus heeft een geheugenfunctie die de geselecteerde temperatuur- en snelheidsstanden voor later gebruik opslaat.

3 Druk **ÉÉN KEER** op de Coolshot-knop ❄ (⑨) voor een koele luchtstroom voor het fixeren van je kapsel. Druk op de Coolshot-❄, temperatuur-🌡 of modusknop ≡ om deze functie te deactiveren. De ledlampjes van de temperatuurindicator op de achterkant van de föhn worden ook uitgeschakeld. Alleen de ledlampjes van de snelheidsindicator zijn ingeschakeld.

Opmerking

- **Je hoeft de Coolshot-knop niet ingedrukt te houden voor een koele luchtstroom.**
- **Coolshot (❄) is van toepassing op alle modi. Als je de snelheid in de Coolshot-stand wilt wijzigen, raden wij je aan de handmatige modus te selecteren en temperatuur 1 te kiezen.**

3 Je haar stylen (afb. C)

1 Als je het stylingmondstuk (⑬) bevestigt, wordt de stylingmodus automatisch geactiveerd.

↳ Nadat het stylingmondstuk is bevestigd en de föhn is ingeschakeld, verschijnen kort de modi snel, zacht, handmatig en styling in de modusindicator. Vervolgens wordt de stylingmodus geactiveerd.

Opmerking:

Je kunt wanneer je maar wilt wisselen tussen de modi zacht, snel, handmatig en styling.

2 Selecteer een deel van je haar (niet breder dan 5 cm) en plaats de borstel onder het haar bij de wortels. Met het stylingmondstuk naar beneden gericht, beweeg je de borstel en föhn in één beweging naar je haarpunten. Herhaal dit voor andere delen van je haar.

3 Druk **ÉÉN KEER** op de Coolshot-knop ❄ (9) voor een koele luchtstroom voor het fixeren van je kapsel.

4 Voor een lichte slag: draai de borstel iets naar binnen als je bij de haarpunten bent gekomen. Druk **ÉÉN KEER** op de Coolshot-knop ❄ en houd het apparaat 3-4 seconden in de positie met koele luchtstroom.

5 Als je het stylingmondstuk verwijdert, schakelt de modus terug naar de vorige stand.

4 De krullendiffuser gebruiken (alleen BHD821, BHD827, afb. D)

Een krullendiffuser is handig voor het drogen van krullend haar. Als je natuurlijk krullend haar of gepermanente krullen hebt, kun je een krullendiffuser gebruiken om je krullen er mooier uit te laten zien. Aan de bovenkant van de krullendiffuser zit een gat, waarmee *SenseIQ* tijdens het drogen of stylen van je haar je haartemperatuur kan detecteren.

Let op: je kunt op elk gewenst moment wisselen tussen de krullenmodus en de handmatige modus.

1 Bevestig de krullendiffuser (12) aan de föhn om de krullenmodus te activeren.

2 Houd de föhn verticaal, plaats het haar in een draaiende beweging tussen de pennen en beweeg de föhn langzaam naar de hoofdhuid.

3 Zet de krullendiffuser op je hoofdhuid en maak draaiende bewegingen. Dit droogt je hoofdhuid en zorgt voor meer volume bij de wortels van je haar.

4 Druk **ÉÉN KEER** op de Coolshot-knop ❄ (9) voor een koele luchtstroom voor het fixeren van je kapsel.

5 Als je de krullendiffuser verwijdert, schakelt de modus terug naar de vorige stand.

5 Je hoofdhuid masseren (alleen BHD825, BHD827, afb. E)

Het hoofdhuidmassagehulpstuk met de zachte pennen stimuleert je hoofdhuid door middel van trillingen en milde warmte.

1 Bevestig het hoofdhuidmassagehulpstuk (11) aan de föhn om de hoofdhuidmodus te activeren.

2 Plaats de masserende pennen zachtjes op je hoofdhuid en kom heerlijk tot rust.

Let op: de massagepennen moeten de hoofdhuid raken. Druk ze niet te hard op de hoofdhuid omdat dit de effectiviteit van de stimulator vermindert.

3 Beweeg de hoofdhuiddiffuser in een draaiende beweging over de verschillende delen van je hoofdhuid om je haar te drogen en tegelijkertijd je hoofdhuid te masseren.

Let op: de hoofdhuidmodus kan alleen worden gebruikt met het hoofdhuidmassagehulpstuk. Je kunt geen andere modus kiezen als dit hulpstuk aan de föhn is bevestigd.

6 Na gebruik

Let op: dompel de hulpstukken niet onder in water om ze te reinigen.

1 Schakel het apparaat uit en haal de stekker uit het stopcontact.

2 Plaats het apparaat op een hittebestendig oppervlak tot het is afgekoeld.

3 Gebruik een stofzuiger om het stof van de roosters te zuigen.

4 Maak de föhn schoon met een vochtige doek.

5 Berg het apparaat op een veilige, droge en stofvrije plaats op. Je kunt het apparaat ook aan de ophanglus (10) hangen.

7 Garantie en service

Als je informatie nodig hebt of als je een probleem hebt, bezoek dan de Philips-website (www.philips.com/support) of neem contact op met het Philips Customer Care Centre in je land (je vindt het telefoonnummer in het 'worldwide guarantee'-vouwblad). Als er geen Consumer Care Centre in uw land is, ga dan naar uw Philips-dealer.

Gratulujemy zakupu i witamy wśród klientów firmy Philips! Aby w pełni skorzystać z obsługi świadczonej przez firmę Philips, należy zarejestrować zakupiony produkt na stronie www.philips.com/welcome.

1 Opis elementów urządzenia (rys. A)

① Wyłącznik
② Przycisk trybu
③ Przycisk temperatury
④ Przycisk prędkości
⑤ Wskaźnik *SenseIQ* (tył)
⑥ Wskaźnik temperatury (tylko tryb ręczny)
⑦ Wskaźnik prędkości (tylko tryb ręczny)
⑧ Wskaźnik trybu
⑨ Przycisk zimnego nadmuchu
⑩ Uchwyt do zawieszania
⑪ Nasadka do masażu skóry głowy (tylko modele BHD825 i BHD827)
⑫ Dyfuzor (tylko modele BHD821 i BHD827)
⑬ Koncentrator
⑭ Wskaźnik *SenseIQ* (góra)

Tryb	*SenseIQ*
Fast (Szybki)	Tak
Gentle (Delikatny)	Tak
Manual (Ręczny)	Nie
Style (Stylizacja)	Tak
Curl (Loki) (tylko modele BHD821 i BHD827)	Tak
Scalp (Masaż skóry głowy) (tylko modele BHD825 i BHD827)	Nie

2 Korzystanie z suszarki bez żadnych akcesoriów

1 Podłącz wtyczkę do gniazdka elektrycznego i włącz urządzenie (①).

↳ (Rys. B) Oznaczenia trybu szybkiego, delikatnego i ręcznego na chwilę pojawią się na wskaźniku trybu (⑧). Następnie urządzenie przełączy się w domyślny tryb, czyli tryb szybki.

2 Naciskaj przycisk trybu (②), aby przełączać pomiędzy trybem szybkim, delikatnym i ręcznym.

Tryb	Funkcja
Szybki	W trym trybie duża moc suszarki pozwala szybko wysuszyć mokre włosy.
Delikatny	W trym trybie można wysuszyć włosy delikatnym strumieniem powietrza w łagodnej dla włosów temperaturze.
Ręczny	W tym trybie można wybrać własne ustawienia temperatury i szybkości. Wskazówki: • Aby włączyć tryb ręczny, naciśnij przycisk trybu, temperatury lub szybkości. • Tryb ręczny ma funkcję pamięci, która zapisuje wybrane ustawienia prędkości i temperatury do wykorzystania w przyszłości.

3 Naciśnij przycisk zimnego nadmuchu (⑨) **JEDEN RAZ**, aby uzyskać chłodny strumień powietrza utrwalający fryzurę. Aby go wyłączyć, naciśnij przycisk zimnego nadmuchu, przycisk temperatury lub przycisk trybu. Diody LED wskaźnika ciepła z tyłu suszarki również się wyłączą. Świecić będą tylko diody LED wskaźnika szybkości.

Uwaga

- **Nie musisz naciskać ORAZ trzymać przycisku zimnego nadmuchu, aby uzyskać strumień zimnego powietrza.**
- **Zimny nadmuch ( ) działa we wszystkich trybach. Jeśli chcesz zmienić moc w trybie zimnego nadmuchu, zalecamy wybranie trybu ręcznego i zmianę ustawienia temperatury na 1.**

3 Układanie fryzury (rys. C)

1 Nałóż koncentrator (⑬), a tryb stylizacji zostanie włączony automatycznie.

↳ Jeśli zamocujesz koncentrator, a następnie włączysz suszarkę, na wskaźniku trybu na chwilę pojawią się oznaczenia trybu szybkiego, delikatnego, ręcznego i stylizacji. Następnie suszarka przełączy się w tryb stylizacji.

Uwaga:
Tryb szybki, delikatny, ręczny i stylizacji można zmieniać według potrzeby.

2 Wybierz jedno pasmo włosów (o szerokości nie większej niż 5 cm) i umieść szczotkę u ich nasady. Trzymając koncentrator skierowany w dół na włosy, przesuwaj szczotkę i suszarkę do włosów jednym ruchem aż do końca włosów. Powtórz tę czynność na kolejnych pasmach włosów.

3 Aby utrwalić fryzurę, naciśnij przycisk zimnego nadmuchu ❄ **JEDEN RAZ** (⑨), aby z suszarki wydobywał się chłodny strumień powietrza.

4 Aby stworzyć delikatnie wywinięte pasma, zbliżając się do końcówek włosów, lekko obróć szczotkę do wewnątrz. Naciśnij przycisk zimnego nadmuchu ❄ **JEDEN RAZ** i przytrzymaj go w tej pozycji przez 3–4 sekundy przy ustawieniu zimnego nadmuchu.

5 Aby zdjąć koncentrator, po prostu go odłącz, a tryb przełączy się na poprzednio ustawiony.

4 Korzystanie z dyfuzora (tylko modele BHD821 i BHD827, rys. D)

Dyfuzor jest pomocny przy suszeniu kręconych włosów. Jeśli masz naturalnie kręcone włosy lub trwałą ondulację, możesz użyć dyfuzora, aby nadać bardziej atrakcyjny wygląd lokom. W górnej części dyfuzora znajduje się otwór, który umożliwia technologii *SenseIQ* wykrywanie temperatury włosów podczas ich suszenia lub układania.

Uwaga: Możesz dowolnie przełączać między trybem loków a trybem ręcznym.

1 Załóż dyfuzor (⑫) na suszarkę, a włączy się tryb loków.

2 Trzymaj suszarkę pionowo i umieść włosy między wypustkami, wykonując okrężne ruchy, następnie przesuwaj ją powoli w kierunku skóry głowy.

3 Przyłóż dyfuzor do skóry głowy i wykonuj obrotowe ruchy. Pomaga to wysuszyć skórę głowy i dodać objętości u nasady włosów.

4 Aby utrwalić fryzurę, naciśnij przycisk zimnego nadmuchu ❄ **JEDEN RAZ** (⑨), aby z suszarki wydobywał się chłodny strumień powietrza.

5 Aby zdjąć dyfuzor, po prostu go odłącz, a tryb przełączy się na poprzednio ustawiony.

5 Masowanie skóry głowy (tylko modele BHD825 i BHD827, rys. E)

Nasadka do masażu skóry głowy z miękkimi wypustkami stymuluje skórę głowy dzięki wibracjom i wytwarzaniu łagodnego ciepła.

1 Zamocuj nasadkę do masowania skóry głowy (11) na suszarce, aby włączyć tryb masażu skóry głowy.

2 Delikatnie umieść wypustki masujące na skórze głowy, aby zapewnić sobie relaks.

Uwaga: Wypustki masujące powinny dotykać skóry głowy. Nie należy przyciskać ich mocno do głowy, ponieważ zmniejszy to skuteczność nasadki masującej.

3 Przesuwaj dyfuzor okrężnymi ruchami po różnych obszarach głowy, w tym samym czasie susząc włosy i masując skórę.

Uwaga: Z nasadką do masażu skóry głowy można używać wyłącznie trybu masażu skóry głowy. Gdy ta nasadka jest nałożona na suszarkę, nie można zmienić trybu na inny.

6 Po użyciu

Uwaga: Nie zanurzaj żadnych nasadek w wodzie podczas czyszczenia.

1 Wyłącz urządzenie i wyjmij jego wtyczkę z gniazdka elektrycznego.

2 Umieść je na powierzchni odpornej na wysokie temperatury, aby ostygło.

3 Usuń kurz z kratek za pomocą odkurzacza.

4 Wyczyść suszarkę wilgotną szmatką.

5 Przechowuj urządzenie w bezpiecznym i suchym miejscu, z dala od kurzu. Możesz też powiesić urządzenie za uchwyt do zawieszania (10).

7 Gwarancja i serwis

W razie jakichkolwiek pytań lub problemów prosimy odwiedzić naszą stronę internetową www.philips.com/support lub skontaktować się z lokalnym Centrum Obsługi Klienta firmy Philips (numer telefonu znajduje się w ulotce gwarancyjnej). Jeśli w Twoim kraju nie ma Centrum Obsługi Klienta, zwróć się o pomoc do sprzedawcy produktów firmy Philips.

Felicitări pentru achiziție și bun venit la Philips! Pentru a beneficia pe deplin de asistența oferită de Philips, înregistrează-ți produsul la www.philips.com/welcome.

1 Prezentare generală (fig. A)

① Comutatorul pornit/oprit
② Butonul pentru mod
③ Butonul pentru temperatură
④ Butonul pentru viteză
⑤ Indicatorul *SenseIQ* (spate)
⑥ Indicatorul de temperatură (numai modul Manual)
⑦ Indicatorul de viteză (numai modul Manual)
⑧ Indicatorul de mod
⑨ Butonul pentru jet de aer rece
⑩ Agățătoare
⑪ Accesoriu de masaj pentru scalp (numai BHD825 și BHD827)
⑫ Difuzor pentru bucle (numai BHD821 și BHD827)
⑬ Cap de coafare
⑭ Indicatorul *SenseIQ* (sus)

Mod	*SenseIQ*
Fast (Rapid)	Da
Gentle (Delicat)	Da
Manual	Nu
Style (Coafare)	Da
Curl (Bucle) (numai BHD821 și BHD827)	Da
Scalp (numai BHD825 și BHD827)	Nu

2 Utilizarea uscătorului de păr fără accesorii

1 Conectează ștecherul la o priză de alimentare și pornește aparatul (①).

↳ (Fig. B) Modurile Rapid, Delicat și Manual vor fi semnalate pentru scurt timp de indicatorul de mod (⑧). Apoi, aparatul va intra în modul implicit, respectiv modul Rapid.

2 Apasă butonul de mod (②) pentru a schimba între modurile Rapid, Delicat și Manual.

Mod	Funcție
Fast (Rapid)	Usucă-ți părul ud într-un timp scurt cu performanțele sale puternice.
Gentle (Delicat)	Usucă-ți părul la o temperatură de îngrijire, cu un flux de aer delicat.
Manual	Usucă-ți părul la setarea dorită de temperatură 🌡 și viteză ✂. Sfaturi: • Pentru a activa modul Manual, poți să apeși butonul de mod ☰, de temperatură 🌡 sau de viteză ✂. • Modul manual are o funcție de memorare care salvează setările de temperatură și viteză selectate pentru utilizare viitoare.

3 Apasă **O DATĂ** butonul pentru jet de aer rece ❄ (⑨) pentru un flux de aer rece care să-ți fixeze coafura. Pentru a dezactiva această funcție, apasă butonul pentru jet de aer rece ❄, temperatură 🌡 sau mod ☰. Pe partea din spate a uscătorului, LED-urile indicatorului de temperatură vor fi stinse. Numai LED-urile indicatorului de viteză vor fi aprinse.

Notă

- **Nu este nevoie să apeși ȘI să ții apăsat butonul pentru jet de aer rece pentru a beneficia de un flux de aer rece.**
- **Jetul de aer rece (❄) este aplicabil pentru toate modurile. Dacă vrei să modifici viteza în setarea pentru jet de aer rece, îți recomandăm să selectezi modul Manual și să schimbi la setarea de temperatură 1.**

3 Coafarea părului (fig. C)

1 Atașează capul de coafare (⑬) și modul Coafare se va activa automat.

↳ Dacă atașezi capul de coafare și apoi pornești uscătorul, vei vedea pentru scurt timp în indicatorul de mod modurile Rapid, Delicat, Manual și Coafare. Apoi, acesta va trece la modul Coafare.

Notă:

Poți schimba la modurile Delicat, Rapid, Manual și Coafare după cum dorești.

2 Ia o șuviță de păr (nu mai lată de 5 cm) și așază peria sub păr aproape de rădăcină. Cu capul de coafare orientat în jos pe păr, mișcă peria și uscătorul de păr într-o singură mișcare până când ajunge la vârfurile părului. Repetă pe alte șuvițe de păr.

3 Pentru a-ți fixa coafura, apasă **O DATĂ** butonul pentru jet de aer rece ❄ (⑨) pentru a obține un flux de aer rece.

4 Pentru a-ți întoarce ușor vârfurile: răsucește ușor peria în interior când ajungi la vârfuri. Apasă **O DATĂ** butonul pentru jet de aer rece ❄ și ține-l apăsat 3-4 secunde cu flux de aer rece.

5 Pentru a detașa capul de coafare, pur și simplu scoate-l și modul va comuta la setarea anterioară.

4 Utilizarea difuzorului pentru bucle (numai BHD821 și BHD827, fig. D)

Difuzorul pentru bucle este util pentru uscarea părul cârlionțat. Dacă ai păr natural cârlionțat sau făcut permanent, poți utiliza un difuzor pentru bucle pentru a-ți accentua buclele. Difuzorul pentru bucle are un orificiu în partea superioară, care permite *SenseIQ* să detecteze temperatura părului în timpul uscării sau coafării.

Notă: poți schimba între modurile Bucle și Manual după cum dorești.

1 Atașează difuzorul pentru bucle (⑫) pe uscător și se va activa modul Bucle.

2 Ține uscătorul de păr vertical, așază părul cu o mișcare circulară între vârfurile difuzorului și mișcă-l ușor spre scalp.

3 Pune difuzorul pentru bucle pe scalp și fă mișcări rotative. Aceasta ajută la uscarea scalpului și la creșterea volumului la rădăcina firului de păr.

4 Pentru a-ți fixa coafura, apasă **O DATĂ** butonul pentru jet de aer rece ❄ (9) pentru a obține un flux de aer rece.
5 Pentru a detașa difuzorul pentru bucle, pur și simplu scoate-l și modul va comuta la setarea anterioară.

5 Masarea scalpului (numai BHD825 și BHD827, fig. E)

Accesoriul de masaj pentru scalp cu vârfuri moi stimulează pielea capului cu vibrații și căldură delicată.

1 Atașează accesoriul de masaj pentru scalp (11) pe uscător pentru a activa modul Scalp.
2 Așază ușor vârfurile de masaj pe scalp pentru relaxare.

Notă: vârfurile accesoriului de masaj trebuie să atingă pielea capului. Nu le apăsa prea tare pe pielea capului, deoarece aceasta va reduce eficiența accesoriului de masaj.

3 Deplasează difuzorul pentru scalp în diverse zone ale scalpului printr-o mișcare circulară pentru a-ți usca părul și a-ți masa în același timp scalpul.

Notă: modul Scalp poate fi utilizat numai cu accesoriul de masaj pentru scalp. Nu poți schimba la alt mod atunci când acest accesoriu este atașat pe uscător.

6 După utilizare

Notă: nu introdu niciun accesoriu în apă pentru curățare.

1 Oprește aparatul și scoate ștecherul din priză.
2 Așază-l pe o suprafață termorezistentă până când se răcește.
3 Folosește un aspirator pentru a îndepărta praful de pe grilaj.
4 Curăță uscătorul cu o cârpă umedă.
5 Depozitează-l într-un loc sigur și uscat, fără praf. De asemenea, îl poți suspenda de la agățătoare (10).

7 Garanție și service

Dacă ai nevoie de informații sau întâmpini probleme, te rugăm să accesezi site-ul web Philips la adresa www.philips.com/support sau să contactezi centrul de asistență pentru clienți Philips din țara ta (numărul de telefon îl poți găsi în broșura de garanție internațională). Dacă în țara ta nu există un centru de asistență pentru clienți, contactează distribuitorul Philips local.

Поздравляем с покупкой, и добро пожаловать в клуб Philips! Чтобы воспользоваться всеми преимуществами поддержки Philips, зарегистрируйте продукт на сайте www.philips.com/welcome.

1 Описание изделия (рис. A)

① Выключатель Вкл./Выкл.
② Кнопка выбора режима
③ Кнопка выбора температуры
④ Кнопка выбора скорости
⑤ Индикатор *SenseIQ* (сзади)
⑥ Индикатор температуры (только ручной режим)
⑦ Индикатор скорости (только ручной режим)
⑧ Индикатор режима
⑨ Кнопка включения холодного обдува
⑩ Петелька для подвешивания
⑪ Массажная насадка (только для моделей BHD825 и BHD827)
⑫ Диффузор для завивки (только для моделей BHD821 и BHD827)
⑬ Насадка для укладки
⑭ Индикатор *SenseIQ* (наверху)

Режим	*SenseIQ*
Fast (Быстрый)	Да
Gentle (Бережный)	Да
Manual (Ручной)	Нет
Style (Укладка)	Да
Curl (Завивка) (только для моделей BHD821, BHD827)	Да
Scalp (Массаж) (только для моделей BHD825, BHD827)	Нет

2 Как использовать фен без аксессуаров

1 Подключите прибор к розетке электросети и включите его (①) (рис. B). На индикаторе режима сначала одновременно отобразятся режимы Fast (Быстрый), Gentle (Бережный) и Manual (Ручной). Затем прибор переключится в режим по умолчанию (Fast (Быстрый)).

2 Нажмите кнопку выбора режима (2) для переключения между режимами Fast (Быстрый), Gentle (Бережный) и Manual (Ручной).

Режим	Функциональные возможности
Fast (Быстрый)	Быстрая сушка мокрых волос на максимальной мощности.
Gentle (Бережный)	Сушка волос бережным потоком воздуха при щадящей температуре.
Manual (Ручной)	Сушка волос с выбранными вами параметрами температуры и скорости. Советы: • Ручной режим можно выбрать с помощью кнопки выбора режима либо нажатием кнопки выбора температуры или скорости. • Ручной режим запоминает выбранные настройки температуры и скорости для последующего использования.

3 Нажмите кнопку включения холодного обдува (9) **ОДИН РАЗ**, чтобы зафиксировать укладку с помощью потока холодного воздуха. На задней части фена отключится индикатор температуры. Будет гореть только индикатор скорости. Для отключения этой функции нажмите кнопку включения холодного обдува, кнопку выбора температуры или кнопку выбора режима.

Примечание

- **Для активации функции холодного обдува не нужно удерживать соответствующую кнопку в нажатом положении.**
- **Холодный обдув ( ) доступен во всех режимах. Если вы хотите изменить скорость холодного обдува, мы рекомендуем перейти в ручной режим, установить Температуру 1 и выбрать желаемую скорость воздушного потока.**

3 Как укладывать волосы (рис. C)

1 Установите насадку для укладки (13), после чего фен автоматически перейдет в режим Style (Укладка).

↳ Если сначала установить на прибор насадку для укладки, а только затем включить его, на индикаторе режима сначала одновременно отобразятся режимы Fast (Быстрый), Gentle (Бережный), Manual (Ручной) и Style (Укладка). Затем фен перейдет в режим Style (Укладка).

Примечание.
Вы можете выбрать любой из 4 режимов, если это необходимо.

2 Выберите одну прядь волос (не шире 5 см) и поместите щетку под волосы ближе к корням. Приложите фен с насадкой для укладки к пряди и направьте поток воздуха вниз; одновременно перемещайте фен и щетку к кончикам волос. Повторите действие для других прядей.

3 Для фиксации укладки нажмите кнопку холодного обдува ❄ **ОДИН РАЗ** (⑨); фен начнет подавать холодный воздух.

4 Чтобы подкрутить концы: немного поверните щетку вовнутрь, когда достигнете кончиков волос. Нажмите кнопку холодного обдува ❄ **ОДИН РАЗ** и удерживайте фен около кончиков волос в течение 3–4 секунд, обдувая их холодным воздухом.

5 Чтобы выйти из режима укладки, просто снимите насадку для укладки, и прибор перейдет в предыдущий режим.

4 Как использовать диффузор для завивки (только для моделей BHD821, BHD827, рис. D)

Диффузор для завивки предназначен для сушки вьющихся волос. Если у вас вьющиеся от природы волосы, либо вы выполнили процедуру перманентной завивки, диффузор для завивки поможет поддержать форму ваших волос. В верхней части диффузора имеется отверстие, которое позволяет *Sense*IQ определять температуру ваших волос во время сушки или укладки.

Примечание. Вы можете переключаться между режимами Curl (Завивка) и Manual (Ручной) если это необходимо.

1 Установите диффузор для завивки (⑫) на фен; прибор переключится в режим Curl (Завивка).

2 Удерживайте фен в вертикальном положении, поместите волосы в диффузор и постепенно перемещайте фен к голове, совершая круговые движения и накручивая волосы на «пальчики».

3 Приставьте диффузор для завивки к голове и перемещайте фен круговыми движениями. Так во время сушки волосам будет придаваться объем у корней.

4 Для фиксации укладки нажмите кнопку холодного обдува ❄ **ОДИН РАЗ** (⑨); фен начнет подавать холодный воздух.

5 Чтобы выйти из режима завивки, просто снимите диффузор для завивки, и прибор перейдет в предыдущий режим.

5 Как использовать массажную насадку (только для моделей BHD825, BHD827, рис. E)

Массажная насадка с мягкими «пальчиками» стимулирует кожу головы благодаря вибрации и воздействию теплого воздуха.

1 Установите массажную насадку (⑪) на фен, чтобы перейти в режим Scalp (Массаж).

2 Бережно коснитесь "пальчиками" насадки кожи головы, чтобы сделать расслабляющий массаж.

Примечание. "Пальчики" массажной насадки должны слегка касаться головы. Не давите ими на голову слишком сильно, иначе это снизит эффективность массажа.

3 Круговыми движениями перемещайте фен по поверхности головы, чтобы высушить волосы и одновременно с этим сделать себе массаж.

Примечание. Режим массажа доступен только при установленной насадке для массажа. Если на фен установлена эта насадка, вы не можете переключиться в другой режим.

6 После завершения работы

Примечание. Не очищайте насадки путем их погружения в воду.

1 Выключите прибор и отключите его от электросети.

2 Положите прибор на термостойкую поверхность и дайте ему остыть.

3 Для очистки решетки фена от пыли используйте пылесос.

4 Для очистки корпуса фена используйте влажную ткань.

5 Храните прибор в безопасном и сухом месте, защищенном от пыли. Также можно подвесить прибор за специальную петлю (⑩).

7 Гарантия и обслуживание

При возникновении проблемы или при необходимости получения информации зайдите на веб-сайт компании Philips (www.philips.com/support) или обратитесь в центр поддержки потребителей Philips в вашей стране (номер телефона указан на гарантийном талоне). Если в вашей стране нет центра поддержки потребителей Philips, обратитесь по месту приобретения изделия.

2 года стандартной гарантии и 1 год дополнительно при регистрации продукта на сайте в течение 3 месяцев после покупки.

Blahoželáme vám ku kúpe a vítame vás medzi zákazníkmi spoločnosti Philips. Ak chcete naplno využiť podporu ponúkanú spoločnosťou Philips, zaregistrujte svoj produkt na lokalite www.philips.com/welcome.

1 Prehľad (obr. A)

① Vypínač
② Tlačidlo režimov
③ Tlačidlo teploty
④ Tlačidlo otáčok
⑤ Indikátor funkcie *SenseIQ* (na zadnej strane)
⑥ Indikátor teploty (len v manuálnom režime)
⑦ Indikátor otáčok (len v manuálnom režime)
⑧ Indikátor režimov
⑨ Tlačidlo dávky studeného vzduchu
⑩ Očko na zavesenie
⑪ Nástavec na masáž pokožky hlavy (len modely BHD825 a BHD827)
⑫ Difuzér na kučery (len modely BHD821 a BHD827)
⑬ Tvarovacia hubica
⑭ Indikátor funkcie *SenseIQ* (navrchu)

Režim	*SenseIQ*
Fast (Rýchly)	Áno
Gentle (Šetrný)	Áno
Manual (Manuálny)	Nie
Style (Účesy)	Áno
Curl (Kučery) (len modely BHD821 a BHD827)	Áno
Scalp (Pokožka hlavy) (len modely BHD825 a BHD827)	Nie

2 Ako používať sušič vlasov bez príslušenstva

1 Zapojte zástrčku do elektrickej zásuvky a zapnite zariadenie (①).

↳ (Obr. B) Na indikátore režimov sa na chvíľu rozsvietia režimy Fast, Gentle a Manual (⑧). Potom sa zariadenie prepne do predvoleného režimu, ktorým je Fast.

2 Tlačidlom režimov (②) môžete prepínať medzi režimami Fast, Gentle a Manual.

Režim	Funkcia
Fast (Rýchly)	Rýchle sušenie mokrých vlasov vďaka vysokému výkonu.
Gentle (Šetrný)	Sušenie vlasov pri šetrnej teplote miernym prúdom vzduchu.
Manual (Manuálny)	Sušenie vlasov pri vlastných nastaveniach teploty a otáčok. Tipy: • Režim Manual môžete aktivovať tlačidlom režimov, tlačidlom teploty alebo tlačidlom otáčok. • Režim Manual má pamäťovú funkciu, ktorá uloží zvolené nastavenia teploty a otáčok na ďalšie použitie.

3 **JEDNÝM** stlačením tlačidla dávky studeného vzduchu (⑨) zapnete prúd studeného vzduchu, ktorým si zafixujete účes. Ak chcete túto funkciu vypnúť, stlačte tlačidlo dávky studeného vzduchu, teploty alebo režimov. Vypnú sa aj kontrolky LED indikátora teploty na zadnej strane sušiča. Svietiť zostanú len kontrolky LED indikátora otáčok.

Poznámka

- Ak chcete spustiť dávku studeného vzduchu, toto tlačidlo nemusíte po stlačení ďalej držať.
- Dávku studeného vzduchu ( ) možno spustiť vo všetkých režimoch. Ak chcete zmeniť otáčky používané pri dávke studeného vzduchu, odporúčame zvoliť režim Manual a prepnúť na prvé nastavenie teploty.

3 Ako si vytvoriť účes (obr. C)

1 Po nasadení tvarovacej hubice (⑬) sa automaticky aktivuje režim Style.

↳ Ak pripojíte tvarovaciu hubicu a sušič zapnete až potom, na indikátore režimov sa na chvíľku rozsvietia režimy Fast, Gentle, Manual a Style. Potom sa zapne režim Style.

Poznámka:

Medzi režimami Gentle, Fast, Manual a Style môžete prepínať podľa potreby.

2 Oddeľte jeden prameň vlasov (nie širší než 5 cm) a podložte podeň kefu blízko pri korienkoch. Súčasne prechádzajte kefou a sušičom po prameni až ku končekom vlasov. Tvarovacia hubica musí pritom smerovať nadol na vlasy. Takto postupujte aj pri ďalších prameňoch.

3 Ak chcete účes zafixovať, **JEDNÝM** stlačením tlačidla dávky studeného vzduchu ❄ (⑨) aktivujte prúd studeného vzduchu.

4 Ak chcete vytvoriť jemné vlny, pri končekoch kefu mierne zatočte smerom dovnútra. **RAZ** stlačte tlačidlo dávky studeného vzduchu ❄ a sušič držte 3-4 sekundy na jednom mieste.

5 Po skončení tvarovaciu hubicu jednoducho odpojte a zariadenie sa prepne do predchádzajúceho režimu.

4 Ako používať difuzér na kučery (len modely BHD821 a BHD827, obr. D)

Difuzér na kučery je praktický na sušenie kučeravých vlasov. Ak máte prirodzene kučeravé alebo naondulované vlasy, pomocou difuzéra na kučery si vytvoríte výraznejšie kučery. Navrchu difuzéra na kučery je otvor, vďaka ktorému dokáže funkcia *Sense**IQ*** pri sušení alebo tvarovaní účesu zistiť teplotu vlasov.

Poznámka: Podľa potreby môžete prepínať medzi režimom Curl a Manual.

1 Po nasadení difuzéra na kučery (⑫) na sušič sa automaticky aktivuje režim Curl.

2 Sušič držte v zvislej polohe a vlasy krúživým pohybom namotajte medzi hroty. Následne pomaly pohybujte sušičom smerom k hlave.

3 Priložte si difuzér na kučery na pokožku hlavy a robte ním krúživé pohyby. Pomáha vysušiť pokožku hlavy a zväčšuje objem pri korienkoch vlasov.

4 Ak chcete účes zafixovať, **JEDNÝM** stlačením tlačidla dávky studeného vzduchu ❄ (9) aktivujte prúd studeného vzduchu.
5 Po skončení difuzér na kučery jednoducho odpojte a zariadenie sa prepne do predchádzajúceho režimu.

5 Ako si masírovať pokožku hlavy (len modely BHD825 a BHD827, obr. E)

Nástavec na masáž pokožky hlavy s mäkkými kolíkmi stimuluje pokožku hlavy vibrovaním a miernym teplom.

1 Po nasadení nástavca na masáž pokožky hlavy (11) na sušič sa aktivuje režim Scalp.
2 Masážne kolíky si jemne priložte na pokožku hlavy a relaxujte.

Poznámka: Kolíky masážneho nástavca by sa mali dotýkať pokožky hlavy. Nepritláčajte si ich na hlavu silne, pretože sa tým znižuje účinnosť masážneho nástavca.

3 Krúživými pohybmi prechádzajte nástavcom na masáž pokožky po rôznych častiach hlavy – vysušíte si tak vlasy a zároveň si doprajete masáž.

Poznámka: Režim Scalp možno používať len s nástavcom na masáž pokožky hlavy. Keď je na sušiči tento nástavec, nie je možné prepnúť na iný režim.

6 Po použití

Poznámka: Pri čistení neponárajte žiadne nástavce do vody.

1 Vypnite zariadenie a odpojte ho zo siete.
2 Umiestnite ju na teplovzdorný podklad a počkajte, kým vychladne.
3 Prach z mriežok odsajte vysávačom.
4 Sušič čistite vlhkou handričkou.
5 Zariadenie skladujte na bezpečnom, suchom a bezprašnom mieste. Môžete ho tiež zavesiť za očko na zavesenie (10).

7 Záruka a servis

Ak potrebujete informácie alebo máte problém, navštívte web spoločnosti Philips na adrese www.philips.com/support alebo kontaktujte stredisko starostlivosti o zákazníkov spoločnosti Philips vo vašej krajine (telefónne číslo nájdete v medzinárodnom záručnom liste). Ak sa vo vašej krajine toto stredisko nenachádza, obráťte sa na miestneho predajcu výrobkov Philips.

Čestitamo vam za nakup in dobrodošli pri Philipsu! Da bi izkoristili vse prednosti Philipsove podpore, izdelek registrirajte na www.philips.com/welcome.

1 Pregled (slika A)

① Stikalo za vklop/izklop
② Gumb za način
③ Gumb za toploto
④ Gumb za hitrost
⑤ Indikator *SenseIQ* (zadaj)
⑥ Indikator toplote (samo ročni način)
⑦ Indikator hitrosti (samo ročni način)
⑧ Indikator načina
⑨ Gumb za hladen zračni tok
⑩ Obešalna zanka
⑪ Masažni aparat za lasišče (samo BHD825 in BHD827)
⑫ Razpršilnik za kodre (samo BHD821 in BHD827)
⑬ Nastavek za oblikovanje
⑭ Indikator *SenseIQ* (na vrhu)

Način delovanja	*SenseIQ*
Fast (Hitro)	Da
Gentle (Nežno)	Da
Manual (Ročno)	Ne
Style (Oblikovanje)	Da
Curl (Kodri) (samo BHD821, BHD827)	Da
Scalp (Lasišče) (samo BHD825, BHD827)	Ne

2 Uporaba sušilnika las brez dodatkov

1 Kabel vključite v vtičnico za napajanje in vklopite aparat (①).

↳ (Slika B) Načini hitro, nežno in ročno se za trenutek pokažejo v indikatorju načina (⑧). Nato sledi preklop v privzeti način, tj. hitro.

2 Pritisnite gumb za način ≡ (②) za preklapljanje med načini hitro, nežno in ročno.

Način delovanja	Funkcija
Hitro	Mokre lase z zmogljivim delovanjem posušite v kratkem času.
Nežno	Lase posušite na negovalni temperaturi z nežnim pretokom zraka.
Ročno	Lase posušite z želenimi nastavitvami toplote 🌡 in hitrosti ✂. Nasveti: • Za vklop ročnega načina pritisnite gumb za način ≡, toploto 🌡 ali hitrost ✂. • Ročni način ima pomnilniško funkcijo, ki shrani vaše izbrane nastavitve za toploto in hitrost za prihodnjo uporabo.

3 Za utrditev pričeske s hladnim zračnim tokom **ENKRAT** pritisnite gumb za hladen zračni tok ❄ (⑨). Za deaktivacijo te funkcije pritisnite gumb za hladen zračni tok❄, toploto 🌡 ali način ≡. Ugasnejo se tudi LED-lučke indikatorja toplote na zadnji strani sušilnika. Prižgane ostanejo samo LED-lučke indikatorja hitrosti.

Opomba

- **Za hladen zračni tok vam ni treba pritisniti IN hkrati držati gumba za hladen zračni tok.**
- **Hladen zračni tok (❄) se uporablja pri vseh načinih. Če želite spremeniti hitrost v nastavitvi hladnega zračnega toka, priporočamo izbiro ročnega načina in spremembo na temperaturo 1.**

3 Oblikovanje pričeske (slika C)

1 Pritrdite nastavek za oblikovanje (⑬) in samodejno se aktivira način za oblikovanje.

↳ Ko pritrdite nastavek za oblikovanje in nato vklopite sušilnik, se za trenutek v indikatorju načina prikažejo načini hitro, nežno, ročno in oblikovanje. Nato sledi preklop v način za oblikovanje.

Opomba:

Po želji lahko spremenite način v nežno, hitro, ročno in oblikovanje.

2 Izberite en pramen las (širine največ 5 cm) in postavite krtačo pod lase v bližini korenin. Ko je nastavek za oblikovanje obrnjen navzdol proti lasem, z enim potegom krtačo in sušilnik las povlecite do konca las. Ponovite na drugih pramenih las.

3 Za utrditev pričeske s hladnim zračnim tokom ❄ **ENKRAT** (⑨) pritisnite gumb za hladen zračni tok.

4 Za mehko zavihane lase: na koncih lasnih pramenov rahlo obrnite krtačo navznoter. **ENKRAT** pritisnite gumb za hladen zračni tok ❄ in krtačo v tem položaju držite 3–4 sekunde.

5 Nastavek za oblikovanje odstranite tako, da ga preprosto vzamete z naprave, način pa se preklopi nazaj na prejšnjo nastavitev.

4 Uporaba razpršilnika za kodre (samo BHD821, BHD827, slika D)

Razpršilnik za kodre je v pomoč pri sušenju skodranih las. Če imate naravno ali trajno skodrane lase, jih lahko izboljšate z razpršilnikom za kodre. Na vrhnji strani razpršilnika las je luknja, ki omogoča *SenseIQ* zaznavo temperature vaših las med sušenjem in oblikovanjem.

Opomba: po želji lahko spreminjate med načinom za kodre in ročnim načinom.

1 Razpršilnik za kodre pritrdite (⑫) na sušilnik in aktiviral se bo način za kodre.

2 Sušilnik držite navpično in lase s krožnimi gibi položite med zobce ter se počasi pomikajte proti lasišču.

3 Razpršilnik za kodre prislonite na lasišče in ga premikajte s krožnimi gibi. Razpršilnik pomaga osušiti lasišče in poveča volumen pri koreninah las.

4 Za utrditev pričeske s hladnim zračnim tokom ❄ **ENKRAT** (9) pritisnite gumb za hladen zračni tok.
5 Razpršilnik za kodre odstranite tako, da ga preprosto vzamete z naprave, način pa se preklopi nazaj na prejšnjo nastavitev.

5 Masaža lasišča (samo BHD825, BHD827, slika E)

Masažni nastavek za lasišče z mehkimi konicami stimulira vaše lasišče z vibriranjem in nežno toploto.

1 Masažni nastavek za lasišče pritrdite (11) na sušilnik, da se aktivira način za lasišče.
2 Nežno položite masažne konice na lasišče, da ga sprostite.

Opomba: masažne konice se morajo dotikati lasišča. Na lasišče jih ne pritiskajte močno, saj se s tem zmanjša učinkovitost masažnega nastavka.

3 Razpršilnik za lasišče premikajte po različnih delih lasišča s krožnimi gibi, da se lasje posušijo ob hkratnem masiranju lasišča.

Opomba: način za lasišče se lahko uporablja samo z masažnim nastavkom za lasišče. Ko je ta nastavek na sušilniku, načina ne morete spreminjati.

6 Po uporabi

Opomba: nastavkov ne čistite tako, da jih potopite v vodo.

1 Aparat izklopite in izključite.
2 Položite ga na površino, ki je odporna na vročino, da se ohladi.
3 S sesalnikom posesajte prah na mrežah.
4 Sušilnik očistite z vlažno krpo.
5 Aparat hranite na varnem in suhem mestu, kjer ni prahu. Lahko ga tudi obesite za obešalno zanko (10).

7 Garancija in servis

Za informacije ali v primeru težav obiščite Philipsovo spletno stran na naslovu www.philips.com/support ali se obrnite na Philipsov center za pomoč uporabnikom v svoji državi (telefonsko številko najdete v mednarodnem garancijskem listu). Če v vaši državi takšnega centra ni, se obrnite na lokalnega Philipsovega prodajalca.

Čestitamo na kupovini i dobro došli u Philips! Da biste na najbolji način iskoristili podršku koju nudi kompanija Philips, registrujte proizvod na www.philips.com/welcome.

1 Pregled (sl. A)

① Sklopka za uklj./isklj.
② Dugme za režim
③ Dugme za toplotu
④ Dugme za brzinu
⑤ *Sense IQ* indikator (nazad)
⑥ Indikator zagrevanja (samo ručni režim)
⑦ Indikator brzine (samo ručni režim)
⑧ Indikator režima
⑨ Dugme za hladan mlaz vazduha
⑩ Petlja za kačenje
⑪ Masažer temena (samo BHD825 i BHD827)
⑫ Dodatak za volumen i kovrdže (samo BHD821 i BHD827)
⑬ Mlaznica za oblikovanje
⑭ *Sense IQ* indikator (gore)

Režim	*Sense IQ*
Fast (Brzo)	Da
Gentle (Nežno)	Da
Manual (Ručno)	Ne
Style (Stil)	Da
Curl (Kovrdže) (samo BHD821 i BHD827)	Da
Scalp (Teme) (samo BHD825 i BHD827)	Ne

2 Kako da koristite fen bez dodataka

1 Priključite utikač u zidnu utičnicu i uključite aparat (①).

↳ (sl. B) Režimi Brzo, Nežno i Ručno prikazuju se na indikatoru režima (⑧) trenutno. Zatim se vraća na podrazumevani režim, tj. Brzo.

2 Pritiskajte dugme Režim ≡ (②) da biste prelazili između režima Brzo, Nežno i Ručno.

Režim	Funkcija
Brzo	Osušite mokru kosu za kratko vreme zahvaljujući snažnom učinku.
Nežno	Osušite kosu pomoću blage temperature i nežnog protoka vazduha.
Ručno	Osušite kosu pomoću željenih postavki Toplote 🌡 i Brzine ✂. Saveti: • Da biste aktivirali ručni režim, možete da pritisnete dugme Režim ≡, Toplota 🌡 ili Brzina ✂. • Ručni režim ima funkciju memorije koja čuva izabrane postavke toplote i brzine za buduću upotrebu.

3 Pritisnite dugme za hladni mlaz vazduha ❄ (⑨) **JEDNOM** za struju hladnog vazduha za učvršćivanje frizure. Da biste deaktivirali ovu funkciju, pritisnite dugme Mlaz hladnog vazduha ❄, Toplota 🌡 ili Režim ≡. Sa zadnje strane fena, LED diode indikatora toplote takođe će biti isključene. Biće uključene samo LED diode indikatora brzine.

Napomena

- **Ne morate da pritisnete I zadržite dugme za mlaz hladnog vazduha da biste dobili hladan vazduh.**
- **Mlaz hladnog vazduha (❄) primenljiv je na sve režime. Ako želite da promenite brzinu za mlaz hladnog vazduha, preporučujemo da izaberete ručni režim i da promenite na Temperatura 1.**

3 Kako da oblikujete frizuru (sl. C)

1 Postavite mlaznicu za oblikovanje (⑬) i režim Oblikovanje će se automatski aktivirati.

↳ Ako postavite mlaznicu za oblikovanje pre nego što uključite fen, na indikatoru režima će se trenutno prikazati režimi Brzo, Nežno, Ručno i Oblikovanje. Zatim će biti izabran režim Oblikovanje.

Napomena:

Možete po želji da pređete na režim Nežno, Brzo, Ručno i Oblikovanje.

2 Izaberite jedan pramen kose (ne širi od 5 cm), pa četku postavite ispod kose, blizu korena. Uz mlaznicu za oblikovanje okrenutu nadole na kosi, pomerajte četku i fen jednim pokretom dok ne dođete do kraja kose. Ponovite na drugim pramenovima kose.

3 Da biste učvrstili frizuru, pritisnite dugme za mlaz hladnog vazduha ❄ **JEDNOM** (⑨) da biste dobili hladan vazduh.

4 Da biste dobili blago uvijene krajeve: Blago okrenite četku ka unutra kada dođete do kraja kose. Pritisnite dugme za mlaz hladnog vazduha ❄ **JEDNOM** i držite na istom mestu 3–4 sekunde uz protok hladnog vazduha.

5 Da biste uklonili mlaznicu za oblikovanje, samo je skinite i režim će se vratiti na prethodnu postavku.

4 Kako da koristite dodatak za volumen i kovrdže (samo BHD821 i BHD827, sl. D)

Dodatak za volumen i kovrdže koristan je za sušenje kovrdžave kose. Ako imate prirodno kovrdžavu kosu ili trajne kovrdže, pomoću dodatka za volumen i kovrdže možete dodatno da naglasite kovrdže. Postoji otvor na vrhu dodatka za volumen i kovrdže koji omogućava da *Sense**IQ*** detektuje temperaturu kose prilikom sušenja ili oblikovanja.

Napomena: Možete po želji da prelazite između režima za kovrdže i ručnog režima.

1 Postavite dodatak za volumen i kovrdže (⑫) na fen i aktiviraće se režim Kovrdže.

2 Držite fen vertikalno i kružnim pokretima postavite kosu između zubaca i polako pomerajte prema temenu.

3 Postavite dodatak za volumen i kovrdže na teme i pravite kružne pokrete. To pomaže u sušenju kose na temenu i povećava volumen korena kose.

4 Da biste učvrstili frizuru, pritisnite dugme za mlaz hladnog vazduha ❄ **JEDNOM** (⑨) da biste dobili hladan vazduh.
5 Da biste uklonili dodatak za volumen i kovrdže, samo ga skinite i režim će se vratiti na prethodnu postavku.

5 Kako da masirate teme (samo BHD825 i BHD827, sl. E)

Masažer temena sa mekanim završecima stimuliše teme vibracijom i nežnom toplotom.

1 Postavite masažer temena (⑪) na fen da biste aktivirali režim Teme.
2 Nežno postavite završetke za masiranje na teme radi opuštanja.

Napomena: završeci masažera trebalo bi da dodiruju teme. Nemojte snažno da ih pritiskate na teme pošto to umanjuje efikasnost masažera.

3 Kružnim pokretima pomerajte masažer temena preko različitih delova temena da biste istovremeno sušili kosu i masirali teme.

Napomena: Režim Teme može da se koristi samo sa masažerom temena. Ne možete da izaberete drugi režim kada je ovaj dodatak na fenu.

6 Nakon upotrebe

Napomena: Nemojte da potapate dodatke u vodu radi čišćenja.

1 Isključite aparat i izvucite kabl iz struje.
2 Postavite ga na površinu koja je otporna na toplotu dok se ne ohladi.
3 Pomoću usisivača očistite prašinu sa rešetke.
4 Fen čistite vlažnom tkaninom.
5 Odložite aparat na suvo i bezbedno mesto, bez prašine. Za odlaganje možete da upotrebite i petlju za kačenje (⑩).

7 Garancija i servis

Ukoliko su vam potrebne informacije ili imate problem, posetite Web lokaciju kompanije Philips na adresi www.philips.com/support ili se obratite centru za korisničku podršku kompanije Philips u svojoj zemlji (broj telefona ćete pronaći na međunarodnom garantnom listu). Ako u vašoj zemlji ne postoji centar za korisničku podršku, obratite se lokalnom distributeru Philips proizvoda.

Вітаємо вас із покупкою та ласкаво просимо до клубу Philips! Щоб уповні скористатися підтримкою, яку пропонує Philips, зареєструйте свій виріб на веб-сайті www.philips.com/welcome.

1 Огляд (мал. A)

① Перемикач "увімк./вимк."
② Кнопка режиму
③ Кнопка нагрівання
④ Кнопка швидкості
⑤ Індикатор *SenseIQ* (позаду)
⑥ Індикатор нагрівання (лише ручний режим)
⑦ Індикатор швидкості (лише ручний режим)
⑧ Індикатор режиму
⑨ Кнопка холодного обдуву
⑩ Петля для підвішування
⑪ Масажер голови (лише BHD825 та BHD827)
⑫ Дифузор для завивки (лише BHD821 та BHD827)
⑬ Насадка для укладки
⑭ Індикатор *SenseIQ* (вгорі)

Режим	*SenseIQ*
Швидкий	Так
Лагідний	Так
Ручний	Ні
Укладка	Так
Завивка (лише BHD821,BHD827)	Так
Масаж голови (лише BHD825,BHD827)	Ні

2 Використання фена без аксесуарів

1 Вставте штекер у розетку й увімкніть виріб (①).

↳ (Мал. B) Деякий час індикатор режиму показуватиме швидкий, лагідний та ручний режими (⑧). Потім пристрій перейде в режим за замовчуванням, тобто швидкого висушування.

2 Натискайте кнопку режиму ≡ (②) для перемикання між швидким, лагідним та ручним режимами.

Режим	Функція
Швидкий	Сушіння вологого волосся за короткий період часу завдяки високій потужності.
Лагідний	Сушіння волосся за дбайливої температури зі слабким струменем повітря.
Ручний	Сушіння волосся з потрібними налаштуваннями нагрівання 🌡 та швидкості ✂. Поради. • Щоб увімкнути ручний режим, можна натиснути кнопку режиму ≡, нагрівання 🌡 або швидкості ✂. • Ручний режим має функцію пам'яті, що зберігає вибрані налаштування нагрівання та швидкості для подальшого використання.

3 Натисніть кнопку холодного обдуву ❄ (⑨) **ОДИН РАЗ**, щоб зафіксувати зачіску холодним струменем повітря. Позаду фена також згаснуть світлодіоди індикатора нагрівання. Світитимуться лише світлодіоди індикатора швидкості.
Щоб вимкнути цю функцію, натисніть кнопку холодного обдуву ❄, нагрівання 🌡 або кнопку режиму ≡.

Примітка

- **Не потрібно тиснути ТА утримувати кнопку холодного обдуву для холодного струменя повітря.**
- **Кнопка холодного обдуву (❄) може використовуватися у всіх режимах. Якщо потрібно змінити швидкість у налаштуванні холодного обдуву, рекомендуємо вибрати ручний режим, вибрати температуру 1, а потім потрібну швидкість.**

3 Укладка волосся (мал. C)

1 Під'єднайте насадку для укладки (⑬), і режим укладки увімкнеться автоматично.

↳ Якщо ви під'єднаєте насадку для укладки, а потім увімкнете фен, то на деякий час індикатор режиму показуватиме швидкий, лагідний і ручний режими, а також режим укладки. Потім пристрій перейде в режим укладки.

Примітка.

За бажанням можна вибрати лагідний, швидкий та ручний режими, а також режим укладки.

2 Візьміть пасмо волосся (не ширше 5 см) і розмістіть щітку під волоссям біля коренів. Повернувши насадку для укладки донизу на волосся, переміщайте щітку й фен одним рухом до кінчиків волосся. Повторіть на інших пасмах волосся.

3 Для фіксації зачіски натисніть кнопку холодного обдуву ❄ **ОДИН РАЗ** (⑨), щоб отримати холодний струмінь повітря.

4 Для створення м'яких завитків: злегка поверніть щітку до середини, дійшовши до кінчиків волосся. Натисніть кнопку холодного обдуву ❄ **ОДИН РАЗ** і тримайте фен у такому положенні 3–4 секунди з холодним струменем повітря.

5 Щоб зняти насадку для укладки, просто зніміть її, і режим перейде в попереднє налаштування.

4 Використання дифузора для завивки (лише BHD821, BHD827, мал. D)

Дифузор для завивки знадобиться для сушіння кучерявого волосся. Якщо у вас від природи кучеряве волосся або перманентна завивка, скористайтеся дифузором для завивки, щоб підкреслити локони. Вгорі дифузора для завивки є отвір, що дозволяє *SenseIQ* визначати температуру волосся під час його сушіння або укладки.

Примітка. За потреби можна перемикати між режимом завивки та ручним режимом.

1 Під'єднайте дифузор для завивки (⑫) до фена, і увімкнеться режим завивки.
2 Тримайте фен вертикально і круговими рухами просувайте волосся між зубцями, повільно рухаючись до голови.
3 Прикладіть дифузор для завивки до шкіри голови та робіть обертові рухи. Це допоможе висушити шкіру голови та додасть об'єму біля коренів волосся.
4 Для фіксації зачіски натисніть кнопку холодного обдуву ❄ **ОДИН РАЗ** (⑨), щоб отримати холодний струмінь повітря.
5 Щоб зняти дифузор для завивки, просто зніміть його, і режим перейде в попереднє налаштування.

5 Масаж шкіри голови (лише BHD825, BHD827, мал. E)

Масажер голови із м'якими зубцями стимулює шкіру голови завдяки вібрації та лагідному теплу.

1 Під'єднайте масажер голови (⑪) до фена, щоб увімкнути режим масажу голови.
2 Лагідно прикладіть масажні зубці до шкіри голови для розслаблення.
Примітка. Масажні зубці повинні торкатися шкіри голови. Не притискайте їх сильно до шкіри голови, оскільки це знизить ефективність масажу.
3 Переміщайте масажер різними частинами голови круговими рухами, щоб висушити волосся і зробити масаж.
Примітка. Режим масажу голови можна використовувати лише з масажером голови. Коли цю насадку встановлено на фен, вибрати інший режим неможливо.

6 Після використання

Примітка. Не занурюйте насадки у воду, щоб почистити.

1 Вимкніть пристрій і від'єднайте його від мережі.
2 Поставте прстрій на жаростійку поверхню і дайте йому охолонути.
3 Видаляйте пил із решіток за допомогою пилососа.
4 Чистіть фен вологою ганчіркою.
5 Зберігайте пристрій у безпечному, сухому та незапиленому місці. Пристрій можна також зберігати, підвісивши його на гачок за петлю (⑩).

7 Гарантія та обслуговування

Якщо вам необхідна інформація або у вас виникла проблема, відвідайте веб-сторінку компанії Philips www.philips.com/support або зверніться до Центру обслуговування клієнтів компанії Philips у своїй країні (цей номер телефону можна знайти в гарантійному талоні). Якщо у вашій країні немає Центру обслуговування клієнтів, зверніться до місцевого дилера Philips.
2 роки гарантії плюс 1 рік у разі реєстрації виробу в Інтернеті упродовж 3 місяців після придбання
Компанія Philips встановлює строк служби на даний виріб – не менше 3 років
Служба підтримки споживачів
тел.: 0-800-500-697
(дзвінки зі стаціонарних і мобільних телефонів у межах України безкоштовні)
для більш детальної інформації завітайте на www.philips.ua