PRATICA IP42 AT

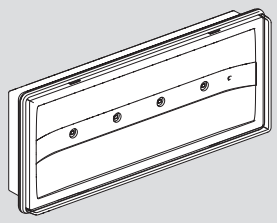

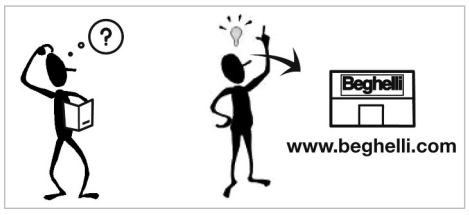

ta 0÷40°C | 230V-50Hz | IK07 | IP42

Beghelli

www.beghelli.com
BEGHELLI S.p.A. - Via Mozzeghine 13/15 - località Monteveglio 40053 Valsamoggia (BO) ITALY - Tel. +39 051 9660411 - Fax +39 051 9660444 - N° Verde 800 626626

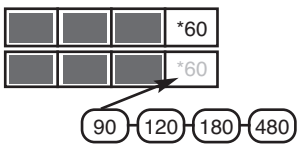

334.902.198 A

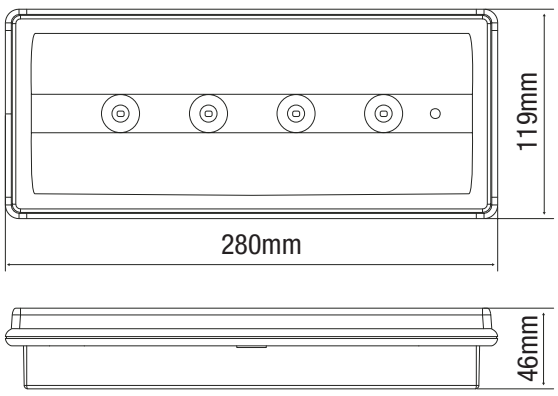

A

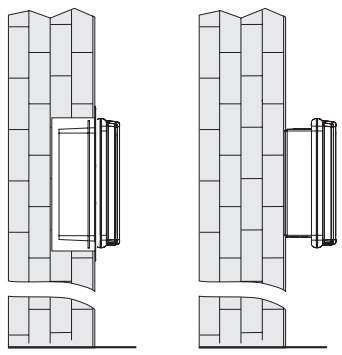

+ cod. 2741

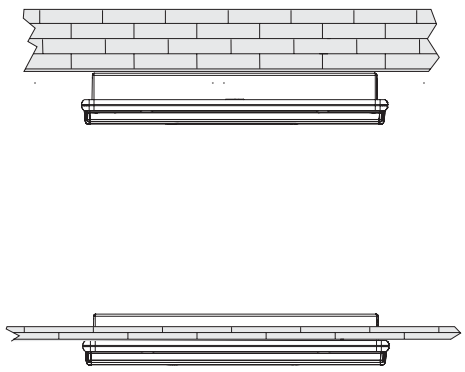

+ cod. 2751

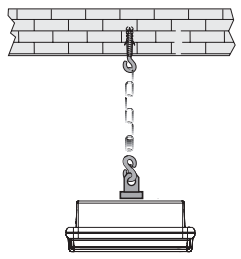

+ cod. 3723

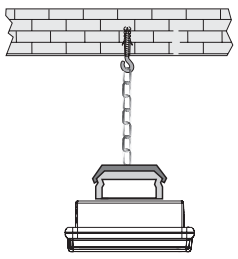

+ cod. 3723

+ cod. 3893

B

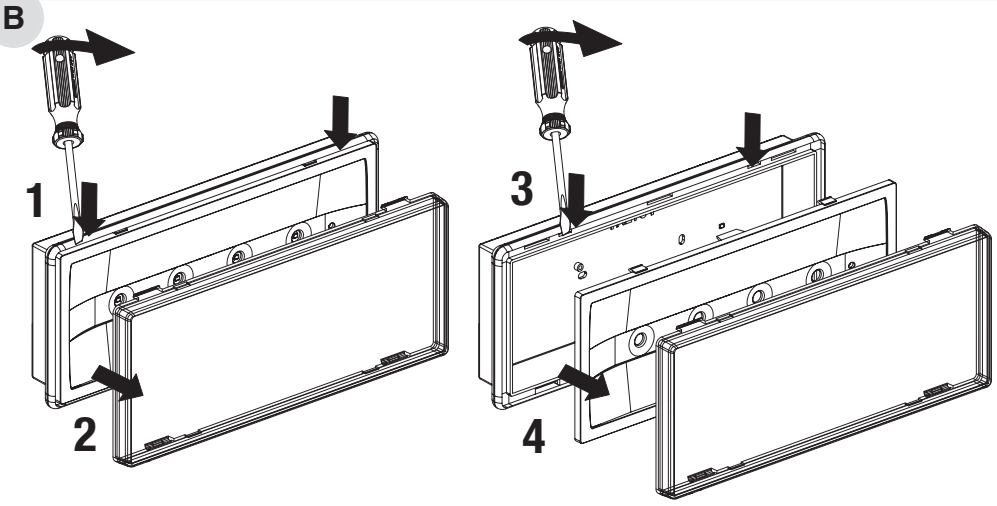

C

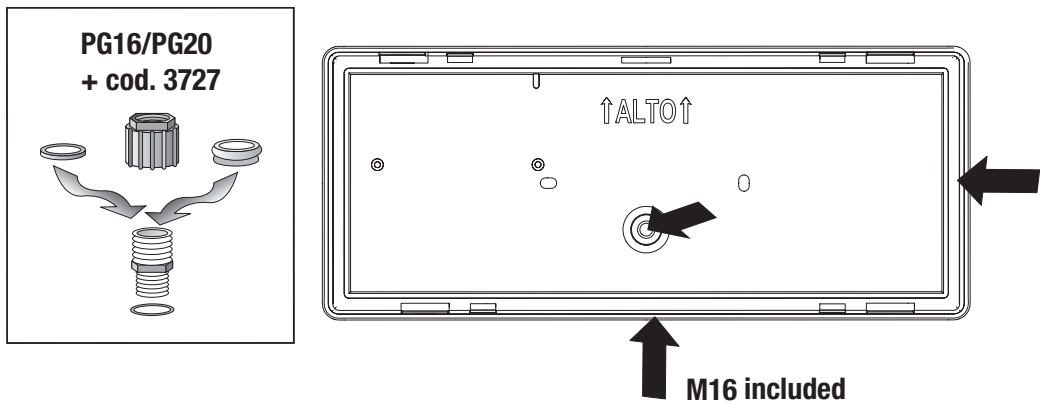

D

Settaggio base (1h-3h) senza uso di App
Basic setting (1h-3h) without using App

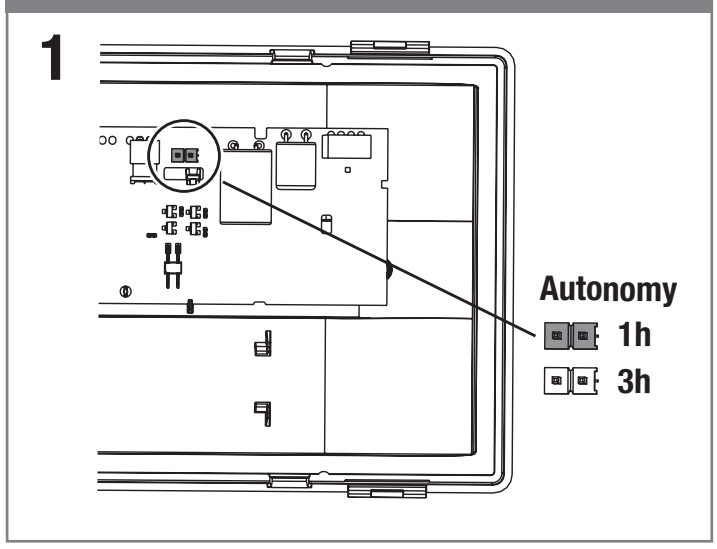

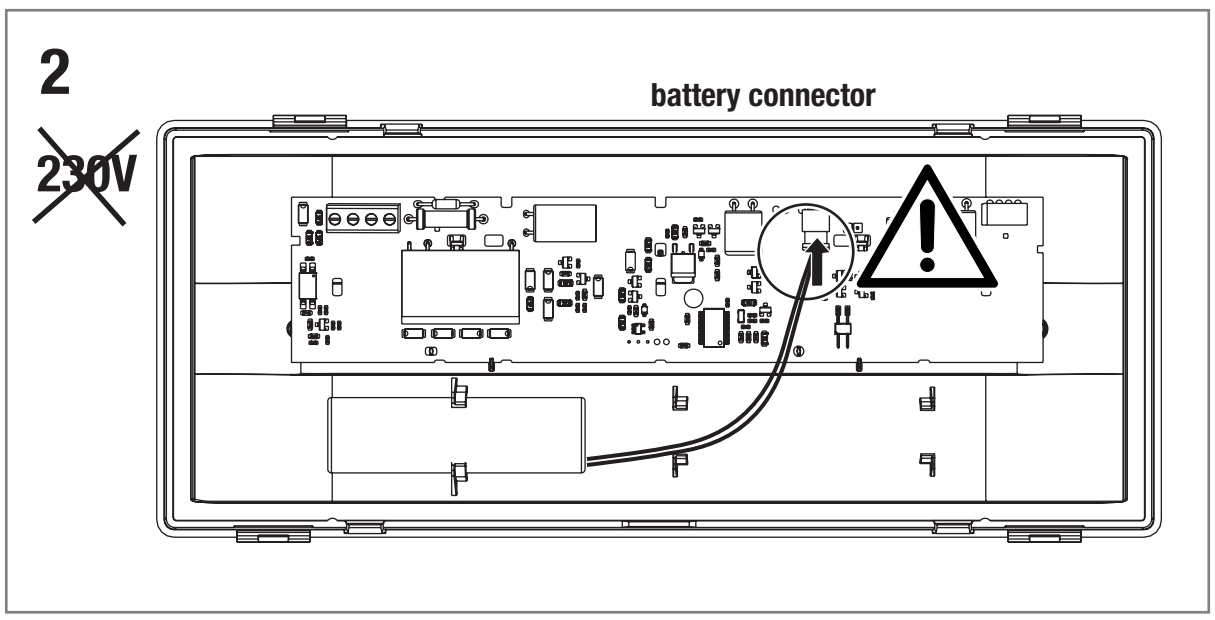

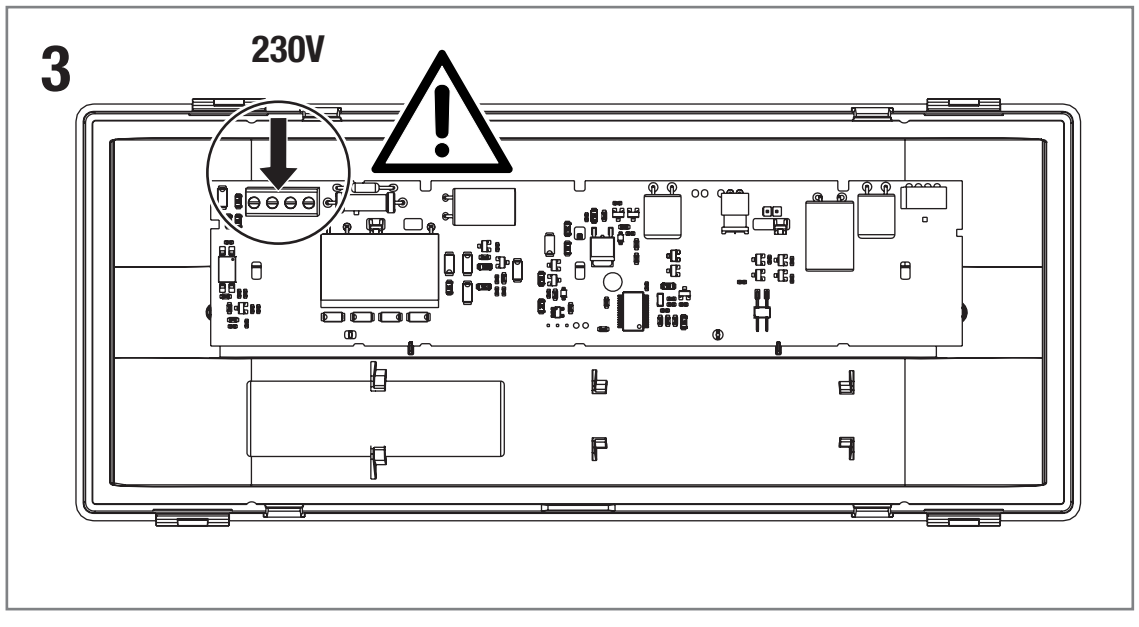

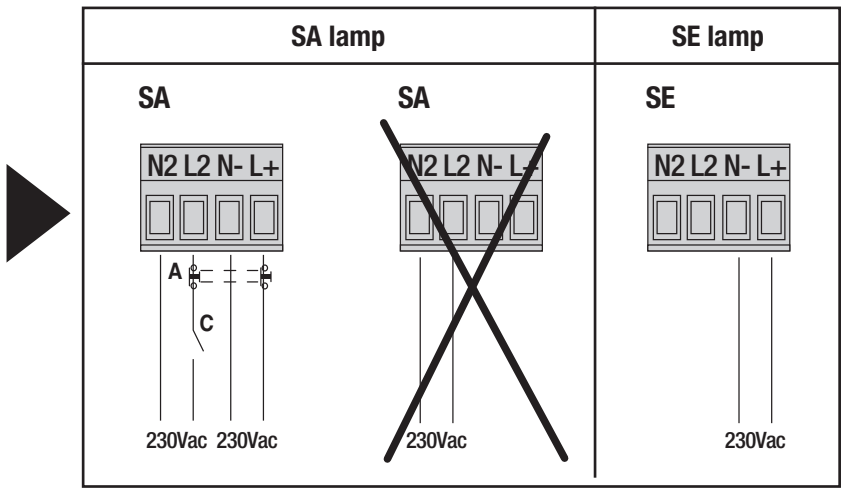

A= Test
C= Interuttore accensione lampada/
Light switch

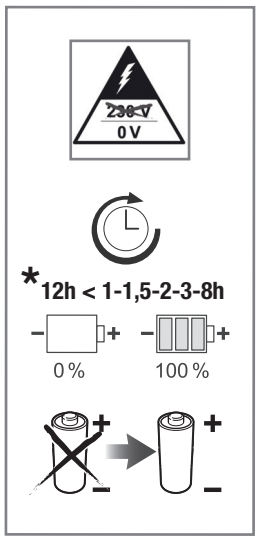

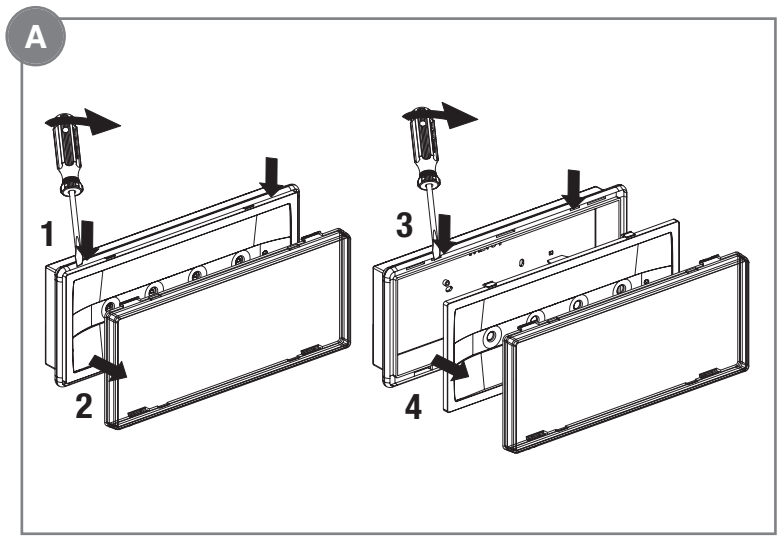

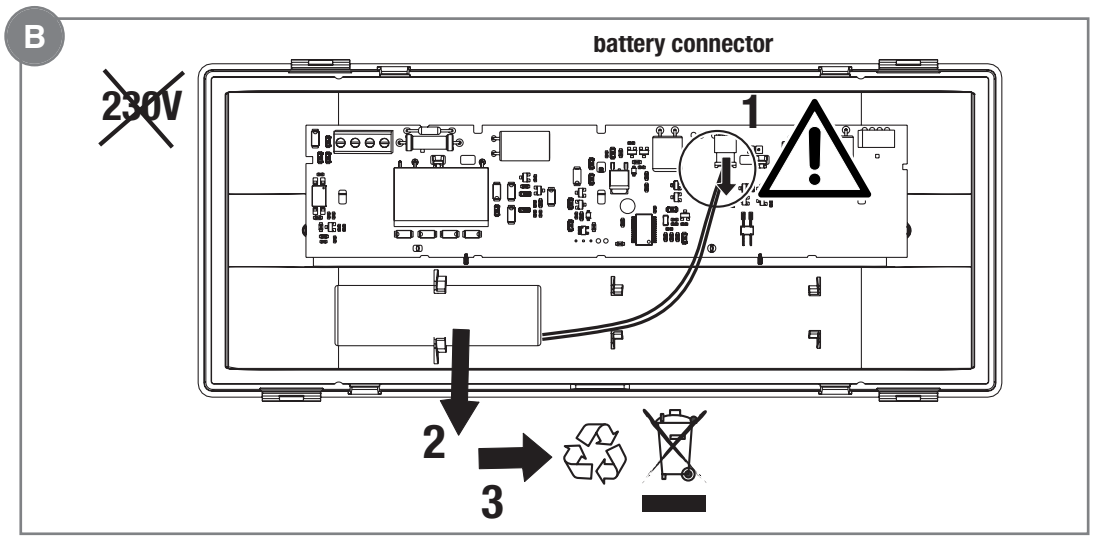

	230V 50Hz	COS φ			*
4403 SE/SA	108mA	0.094	4 LED	LiFe 3,2V 0,5Ah	1h 1,5h 2h 3h 8h
4404 SE/SA	108mA	0.094	4 LED	LiFe 3,2V 1,5Ah	
4405 SE/SA	108mA	0.094	4 LED	LiFe 3,2V 3Ah	

* Per la gestione dell'autonomia fare riferimento alla tabella - *For autonomy management refer to the table*

• opzione disponibile - *available option*

CONFIGURAZIONI E COMANDI *CONFIGURATION AND COMMANDS*		AT (senza APP) AT (without APP)	Azione locale su singolo apparecchio *Local action on a single device* AT + APP
CONFIGURAZIONI *CONFIGURATION*	Autonomia-*Duration* 1h	• Default	• Default
	Autonomia-*Duration* 1,5h		•
	Autonomia-*Duration* 2h		•
	Autonomia-*Duration* 3h	• con jumper	•
	Autonomia-*Duration* 8h		•
	Settaggio SE/SA (solo su lampade SA) *Setting Non-maintained/Maintained (only on Maintained Luminaire)*		•
	Settaggio pari/dispari AT / *Setting even/odd AT*	• Definito dall'ID del QR code. Non modificabile • *Preset by ID of QR code. Cannot be modified*	•
	Durata Test 1h/ pari all'autonomia scelta / *Test duration 1h or autonomy set*	• Durata Test 1h • *Test duration 1h*	•
	Reset di fabbrica / *Manufacturer data reset*		•
COMANDI E FUNZIONI - COMMANDS AND FUNCTIONS	Start/Stop Test Funzionale / *Start/Stop functional Test*		•
	Sync Test automatico / *Sync automatic Test*		•

Utilizzo con App B.connect - *Use with App B.connect*

A- Aprire App B.connect (scaricabile su App Store e Google Play).
B- Tramite il menu *"lampada"* si accede alla configurazione della lampada.

RISPOSTA LAMPADA:
Lampeggio veloce= funzione eseguita
Lampeggio lento= funzione NON abilitata
Nessun lampeggio= comando NON ricevuto

A- *Open App B.connect (available for download on the App Store and Google Play).*
B- *The configuration of the lamp can be accessed through the "luminaire" menu.*

LAMP RESPONSE:
Fast flashing= *function performed*
Slow flashing= *function NOT enabled*
No flashing= *command NOT received*

POSIZIONAMENTO LAMPADA PER COPERTURA APP B.connect (es. molta luce - minore distanza)

POSITION LAMP FOR COVER ENSURE THE PROGRAM (eg. a lot of light - less distance)

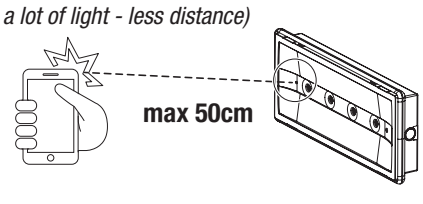

PERIODICITA' DEI TEST AUTOMATICI:

TEST FUNZIONALE (30 sec)= ogni 28 giorni
TEST DI AUTONOMIA (1h)= ogni 26 settimane
Le lampade pari eseguono il Test di autonomia 1 settimana dopo quelle dispari.
(0,2,...,8,A,C,E)= pari; (1,3,...,9,B,D,F)= dispari.

SEGNALAZIONI LED

VERDE FISSO	BATTERIA CARICA
VERDE LAMPEGGIANTE	BATTERIA IN RICARICA
UN LAMPEGGIO ROSSO	ERRORE BATTERIA AUTONOMIA
DUE LAMPEGGI ROSSI	ERRORE LED DI ILLUMINAZIONE
TRE LAMPEGGI ROSSI	BATTERIA SCOLLEGATA

APERTURA DELLA COMUNICAZIONE DA APP:

Togliere e ridare la rete per meno di 3 secondi.

La comunicazione rimane possibile per 2 ore e per 1 min il LED lampeggia di arancione per segnalare l'apertura della comunicazione.
Test Funzionale e STOP Test funzionale sono comandati da App B.Connect in qualunque momento senza dover aprire la comunicazione con l'apparecchio.

AVVERTENZE - GARANZIA

- Questo apparecchio dovrà essere destinato solo all'uso per il quale è stato costruito. Ogni altro uso è da considerarsi improprio e pericoloso.
- Batteria Ricaricabile e sorgente LED sono di tipo non sostituibile. Per eventuali riparazioni rivolgersi ad un centro di assistenza tecnica autorizzato e richiedere l'utilizzo di ricambi originali. Il mancato rispetto di quanto sopra può compromettere la sicurezza dell'apparecchio.

*** **Attenzione**: scossa elettrica

AUTOMATIC TESTS PERIODICITY:

FUNCTIONAL TEST (30 sec)= every 28 days
AUTONOMY TEST (1h)= every 26 weeks
Even lamps carry out the autonomy test 1 week after the odd lamps.
(0,2,...,8,A,C,E)= even; (1,3,...,9,B,D,F)= odd.

LED SIGNALS

FIXED GREEN	BATTERY CHARGED
FLASHING GREEN	BATTERY CHARGING
ONE RED FLASH	BATTERY ERROR DURATION
TWO RED FLASHES	LIGHTING LED ERROR
THREE RED FLASHES	BATTERY DISCONNECTED

OPENING THE COMMUNICATION FROM APP:

Remove and reset the network for less than 3 seconds.

The communication remains possible for 2 hours and for 1 min the LED flashes orange to signal the communication opening.
The Functional Test and the Functional STOP Test are controlled by the B.Connect App at any time without having to open communication with the device.

WARNINGS - GUARANTEE

- This device shall be used exclusively for the purpose for which it has been designed. Any other use is considered improper and therefore dangerous.
- Rechargeable battery and LED source are non-replaceable type. Contact an authorised technical service centre for any repairs possibly required use only original spare parts. The lacked respect of the above conditions may compromise the safety of the device.
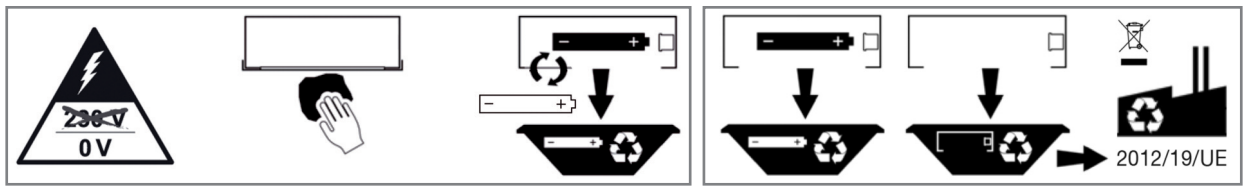
*** **Caution**: electric shock