15 Exploded View and Service Part Number

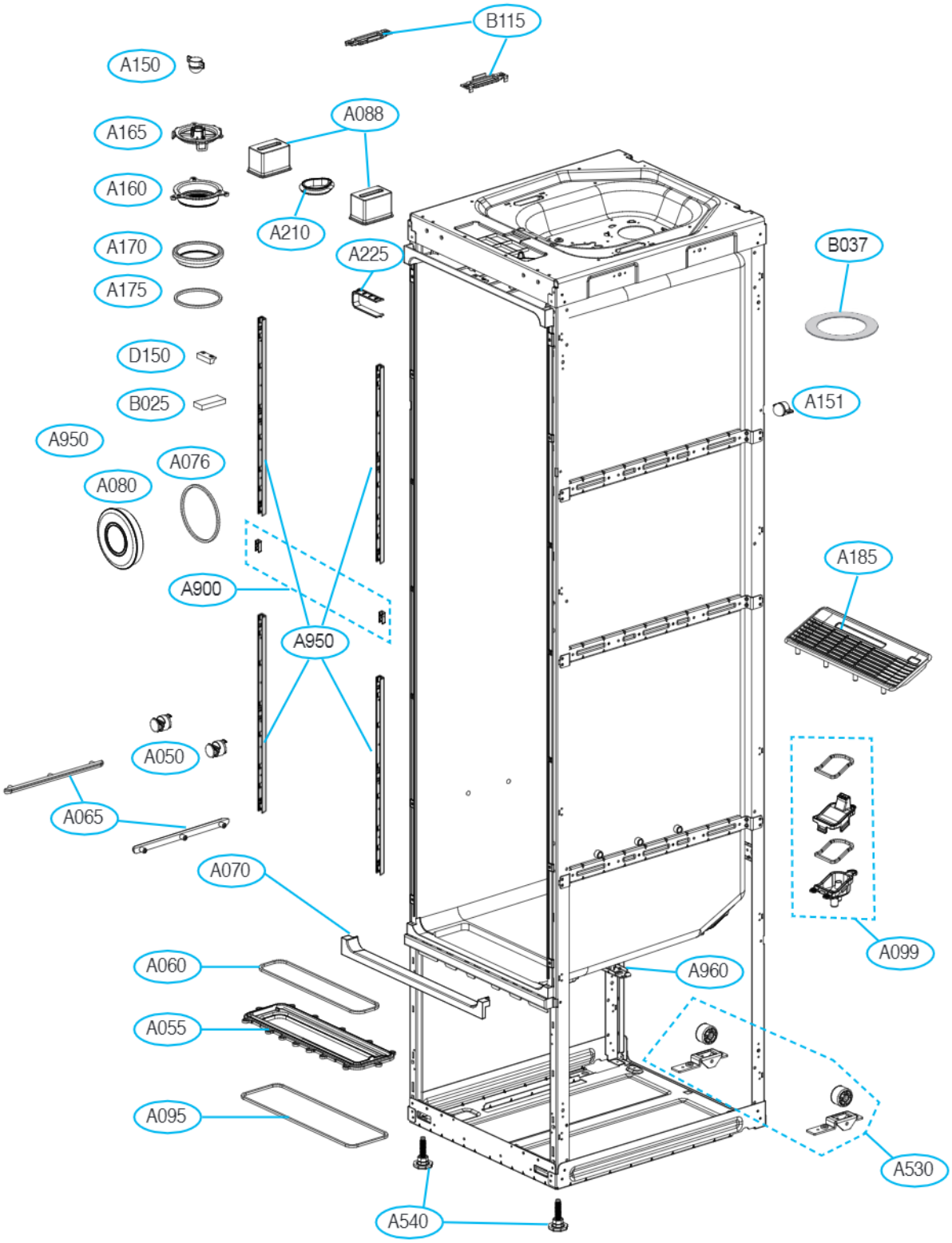

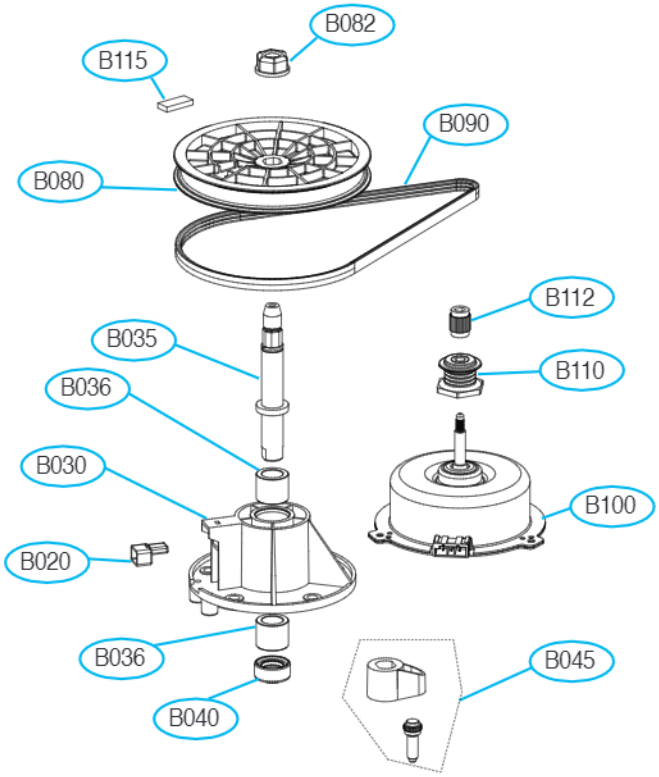
B082
B115
B090
B080
B112
B035
B110
B036
B030
B100
B020
B036
B045
B040

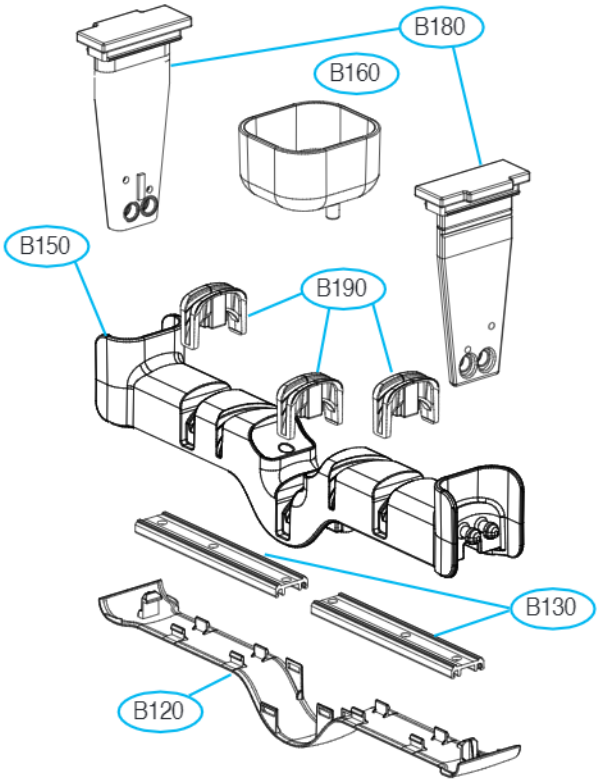
B180
B160
B150
B190
B130
B120

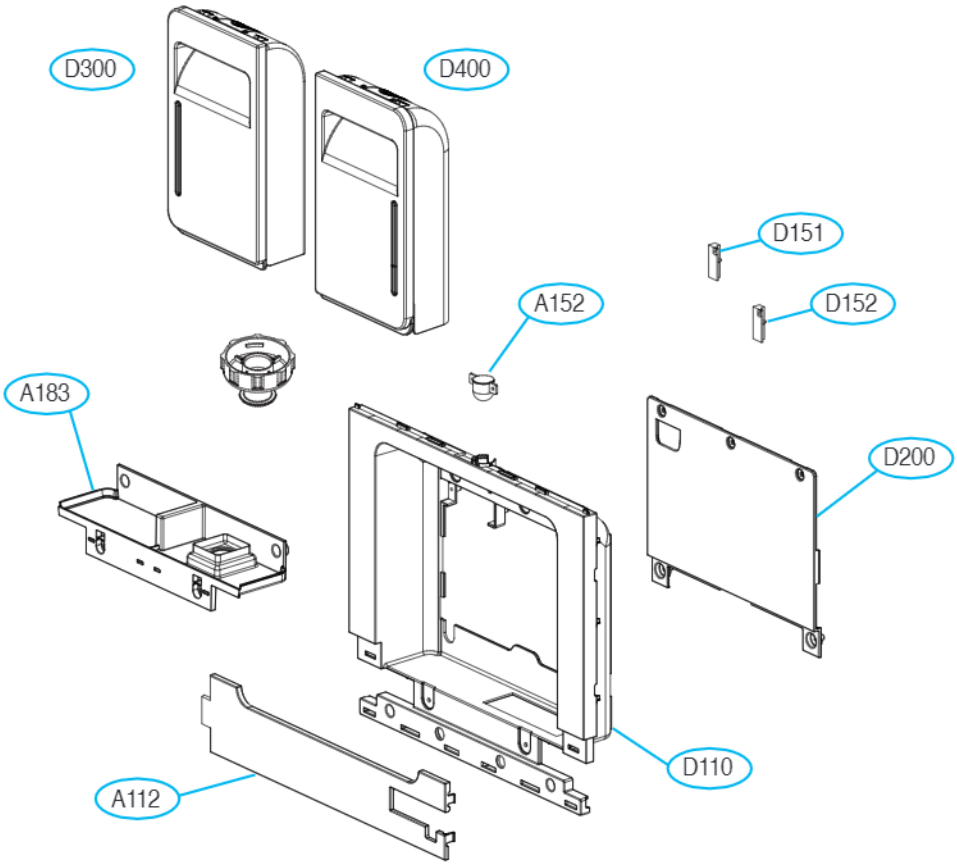
D300
D400
D151
A152
D152
A183
D200
D110
A112

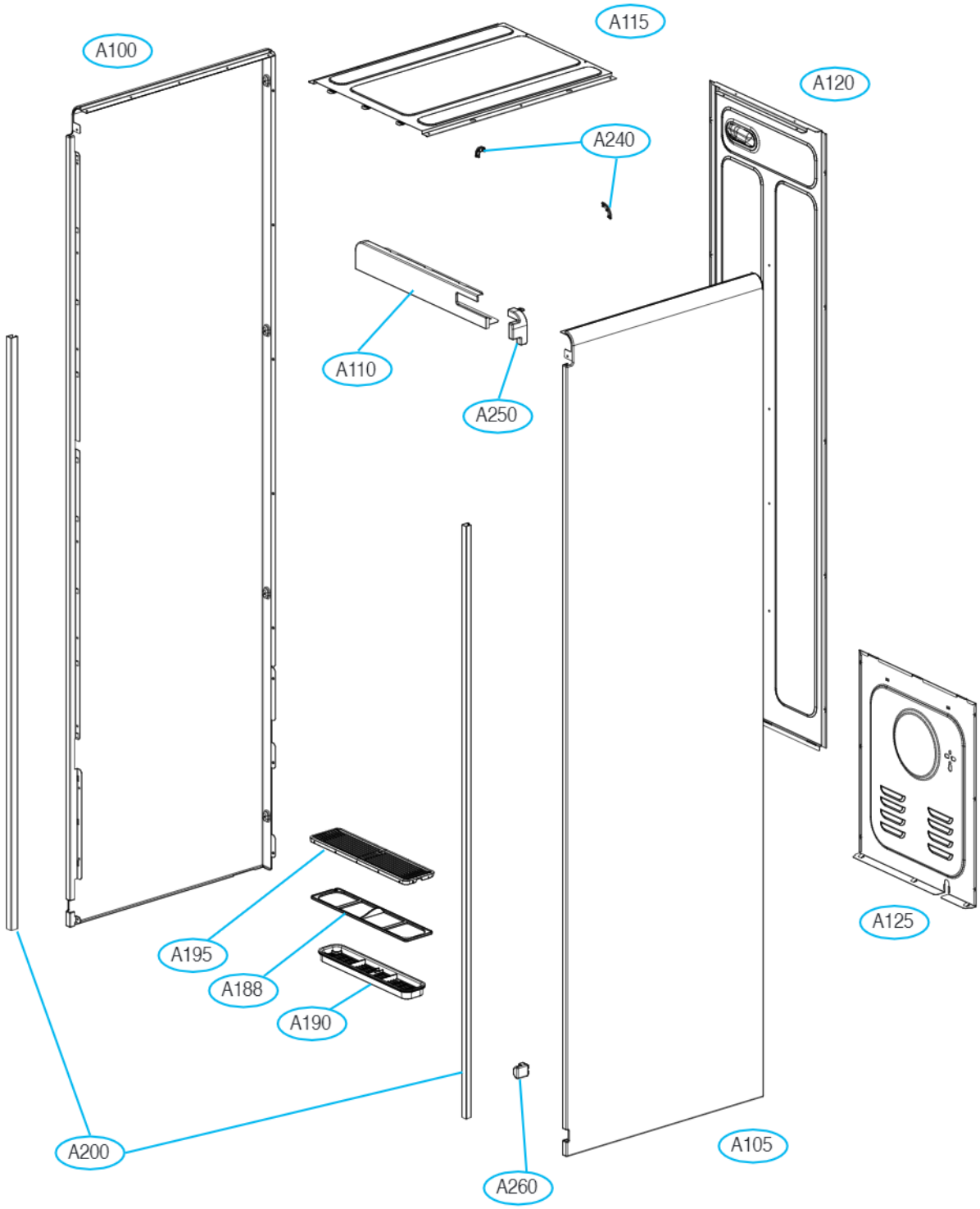
A100
A115
A120
A240
A110
A250
A125
A195
A188
A190
A200
A260
A105

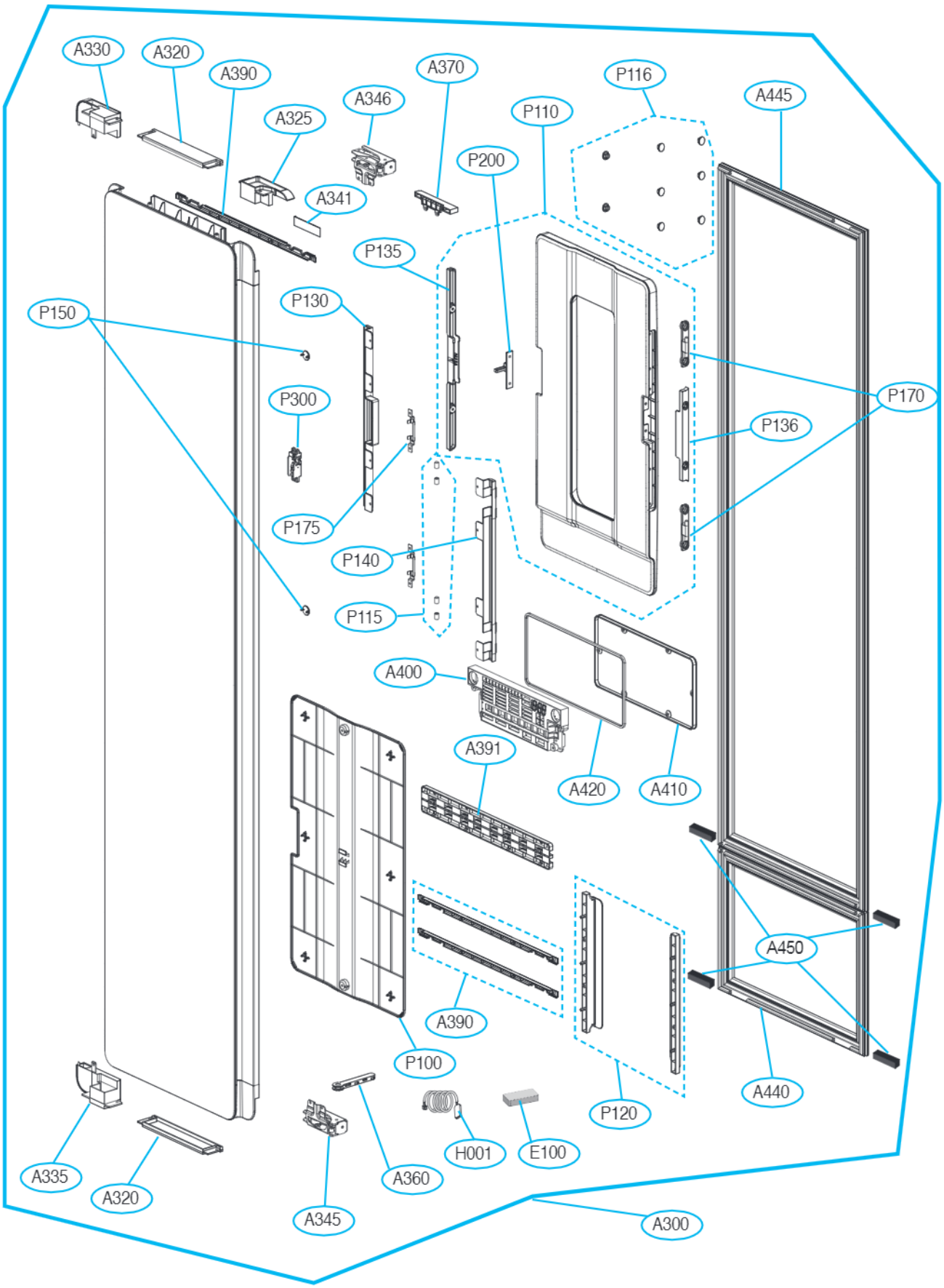
A330
A320
A390
A325
A346
A370
P116
A445
P110
P200
A341
P135
P130
P150
P170
P300
P136
P175
P140
P115
A400
A391
A420
A410
A450
A390
P100
P120
A440
H001
E100
A335
A320
A360
A345
A300

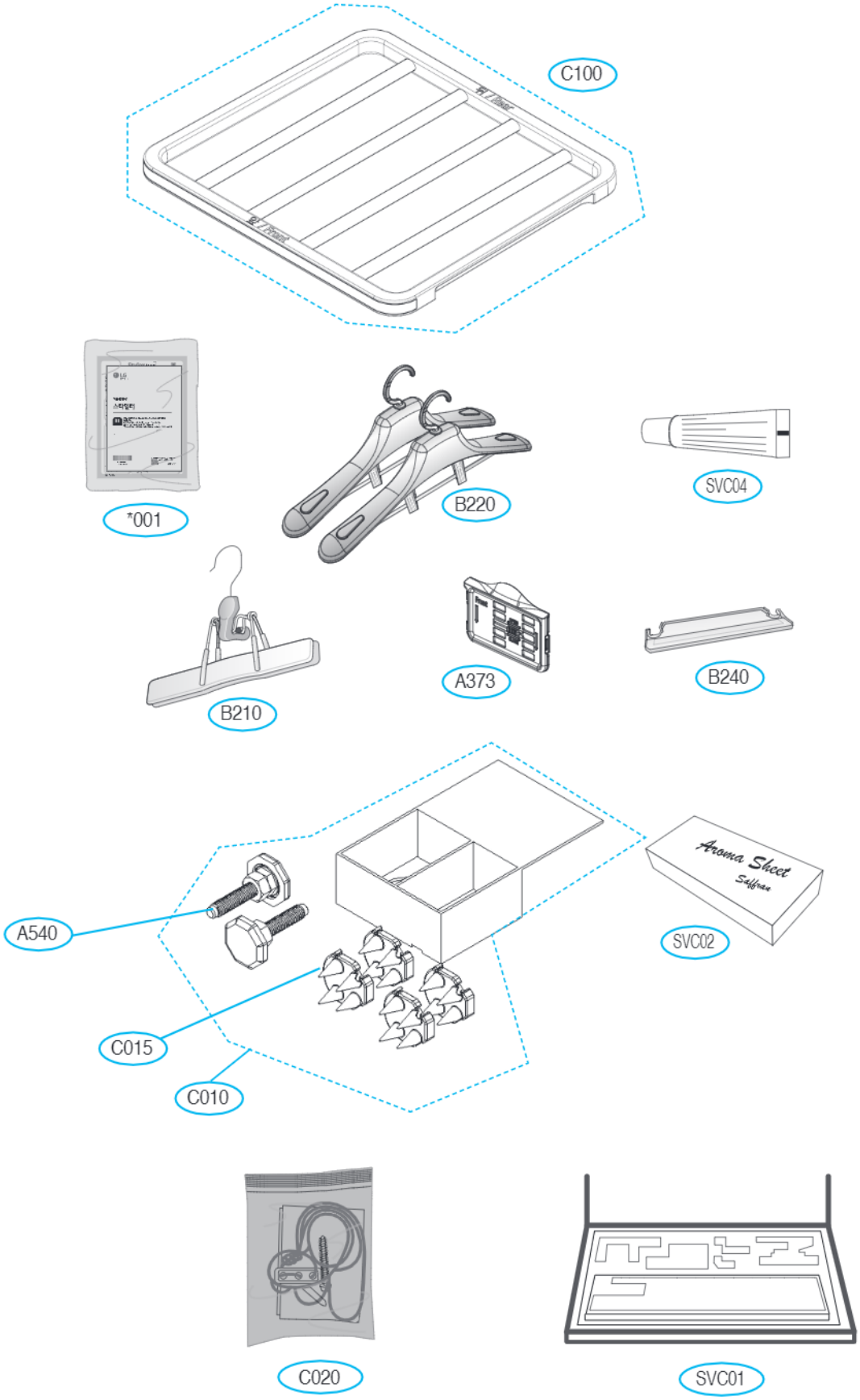
C100
*001
B220
SVC04
B210
A373
B240
A540
Aroma Sheet
Saffron
SVC02
C015
C010
C020
SVC01

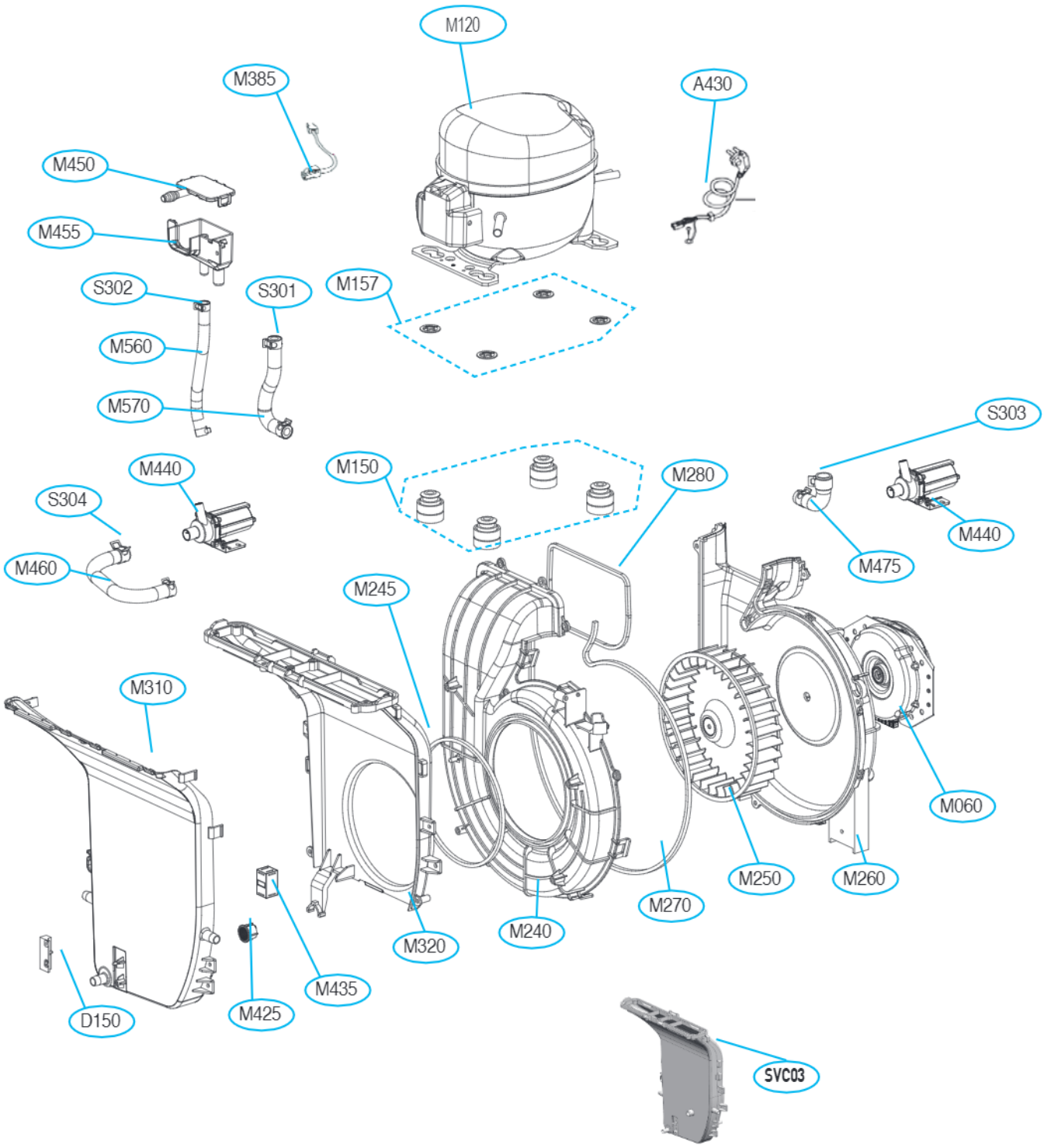
M120
M385
A430
M450
M455
S302
S301
M157
M560
M570
S303
M440
M150
M280
S304
M440
M460
M475
M245
M310
M060
M250
M260
M270
M240
M320
M435
M425
D150
SVC03

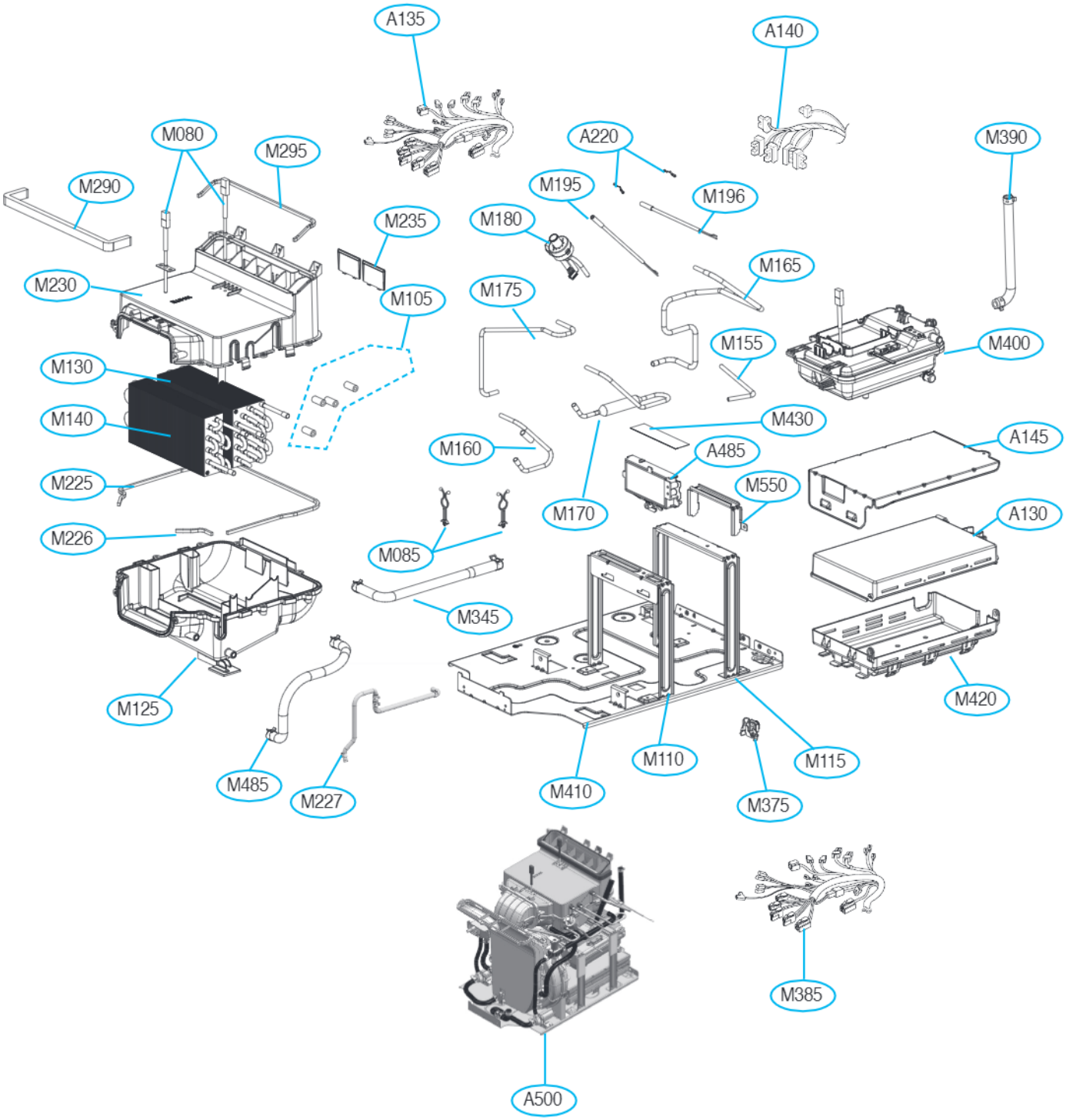
A135
A140
M080
M295
A220
M390
M290
M195
M196
M235
M180
M165
M230
M105
M175
M155
M400
M130
M140
M430
M160
A485
A145
M225
M550
M170
A130
M226
M085
M345
M420
M125
M110
M115
M485
M227
M410
M375
M385
A500